Artikel Article Articolo	***111991***	1. Ausgabe 1. Edition 1. Edizione	***7-2023***
Art. No	**CA260GTNE**	**Mut.**	

Duschenkabine BROOKLYN FACTORY
Cabine de douche BROOKLYN FACTORY
Cabina da doccia BROOKLYN FACTORY

Sanibroy SFA GROUP

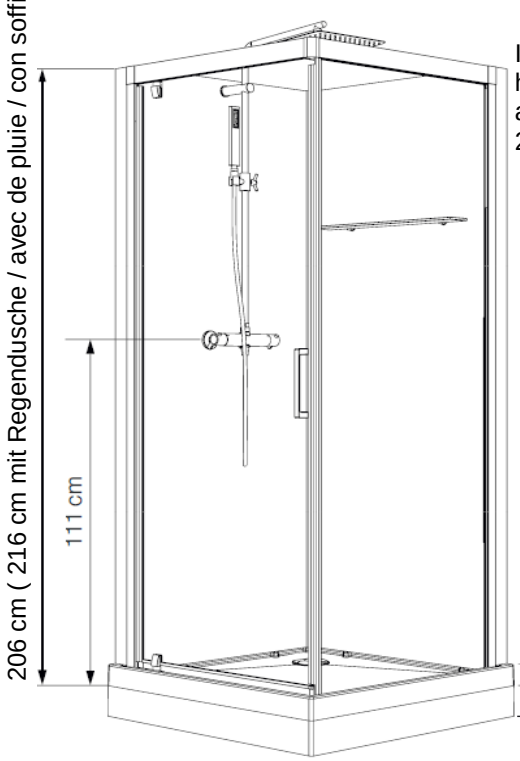

Innenhöhe
hauteur intérieure
altezza interna
200 cm

7 cm

mit Erhöhungsset
avec ensemble d'élévation
con insieme di elevazione
20 cm

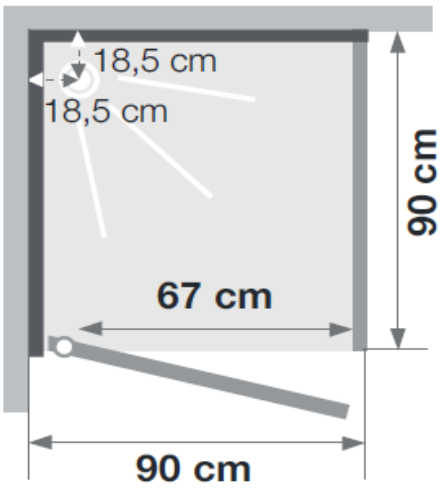

links/ rechts montierbar
montage à gauche / droite
montaggio a sinsitra / destra

Die Massangaben in cm verstehen sich unter dem Vorbehalt der Werkstoleranzen, eventuell späterer Änderungen sowie weiterer Montagemöglichkeiten. Die Haftung für Folgen fehlerhafter oder unvollständiger Massangaben ist ausgeschlossen (Art. 100 OR).

Les dimensions en cm s'entendent sous réserve des tolérances d'usine, d'eventuelles modifications ultérieures, de même que de nouvelles possibilités de montage. La responsabilité ne peut être engagée en cas de cotes manquantes ou erronnées (CD art. 100).

Le dimensioni in cm s'intendono fatte salve le tolleranze di fabbricazione, le eventuali modifiche successive e le ulteriori alternative di montaggio. Si declina qualsiasi responsabilità per le conseguenze legate a dimensioni errate o incomplete (art. 100 CO).