

Artikel Article Articolo	***121391***	1. Ausgabe 1. Edition 1. Edizione	***1-2014***
Art. No	**600.460000**	Mut.	4-2023

Eck-Badewanne MALAGA 460
Baignoire d'angle MALAGA 460
Vasca da bagno ad angolo MALAGA 460

DUSCHOLUX

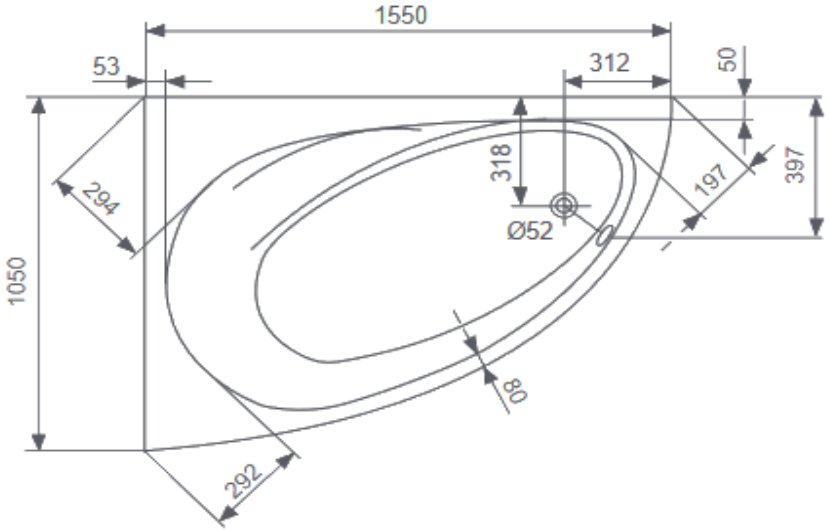

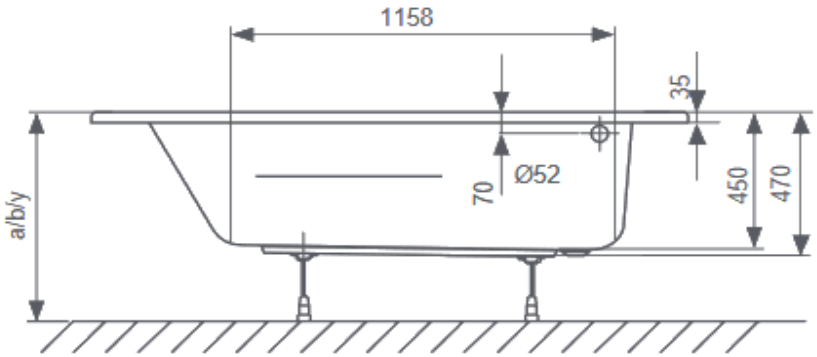

a = Einbauhöhe Wanne min. 600 mm / max. 660 mm
b = Einbauhöhe Wanne mit Schürze 600 mm

a = Hauteur d'installation de la baignoire min. 600 mm / max. 660 mm
b = Hauteur d'installation de la baignoire avec tablier min. 600 mm

a= altezza di montaggio vasca min. 600 mm / max. 660 mm
b = altezza di montaggio vasca con rivestimento 600 mm

Die Massangaben in Millimeter verstehen sich unter dem Vorbehalt der Werkstoleranzen, eventuell späterer Änderungen sowie weiterer Montagemöglichkeiten. Die Haftung für Folgen fehlerhafter oder unvollständiger Massangaben ist ausgeschlossen (Art. 100 OR).

Les dimensions en millimètre s'entendent sous réserve des tolérances d'usine, d'eventuelles modifications ultérieures, de même que de nouvelles possibilités de montage. La responsabilité ne peut être engagée en cas de cotes manquantes ou erronnées (CD art. 100).

Le dimensioni in millimetri s'intendono fatte salve le tolleranze di fabbricazione, le eventuali modifiche successive e le ulteriori alternative di montaggio. Si declina qualsiasi responsabilità per le conseguenze legate a dimensioni errate o incomplete (art. 100 CO).