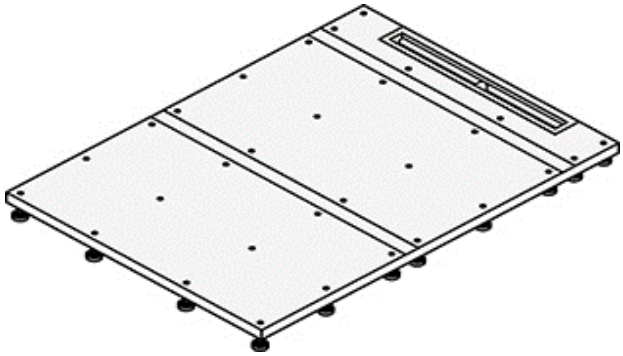

| | | | |
|---|---|---|---|
| Artikel<br>Article<br>Articolo | ***148803*** | 1. Ausgabe<br>1. Edition<br>1. Edizione | ***3-2022*** |
| Art. No | **2200 014** | **Mut.** | |

**Duschenboden GABAG**
**Plan de douche GABAG**
**Piano da doccia GABAG**

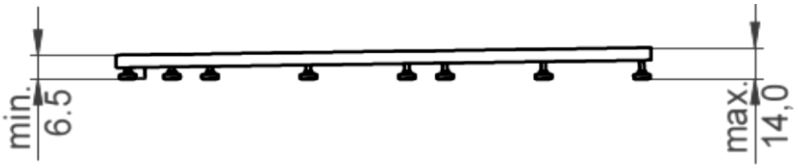


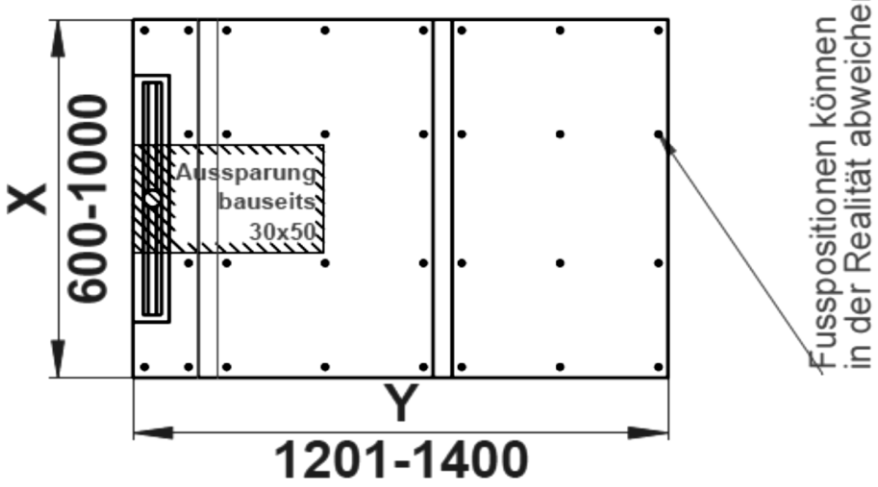


**Genaue Masse nach Ausmass**
**Mesures exactes selon prise de mesure**
**Misure esatte conforme alla misurazione**

**EINBAUHÖHE MIT SIFON**

148630 Sifon GABAG SLIM DN 50

41 L/MINUTE MAXIMAL (SPERRWASSERHÖHE 50 MM)

| | | |
|---|---|---|
| H1 | Ohne Isolation | 115 mm |
| H1 | Mit Isolation | 125 mm |
| H1 | Mit Isolation und Verlängerungsstutzen | 190mm |

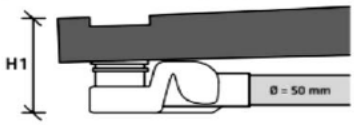


118424 Rohrbogensifon GABAG SM 56

| | | |
|---|---|---|
| H1 | Mit Isolation | 215 mm |

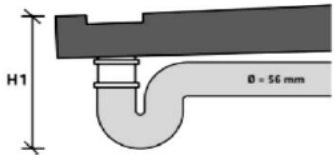


Die Massangaben in cm verstehen sich unter dem Vorbehalt der Werkstoleranzen, eventuell späterer Änderungen sowie weiterer Montagemöglichkeiten. Die Haftung für Folgen fehlerhafter oder unvollständiger Massangaben ist ausgeschlossen (Art. 100 OR).

*Les dimensions en cm s'entendent sous réserve des tolérances d'usine, d'eventuelles modifications ultérieures, de même que de nouvelles possibilités de montage. La responsabilité ne peut être engagée en cas de cotes manquantes ou erronnées (CD art. 100).*

Le dimensioni in cm s'intendono fatte salve le tolleranze di fabbricazione, le eventuali modifiche successive e le ulteriori alternative di montaggio. Si declina qualsiasi responsabilità per le conseguenze legate a dimensioni errate o incomplete (art. 100 CO).