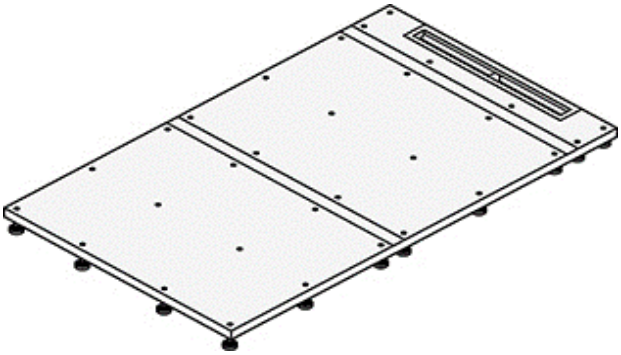

Artikel Article Articolo	***148804***	1. Ausgabe 1. Edition 1. Edizione	***3-2022***
Art. No	**2200 015**	**Mut.**	

Duschenboden GABAG
Plan de douche GABAG
Piano da doccia GABAG

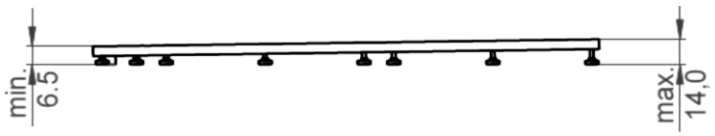

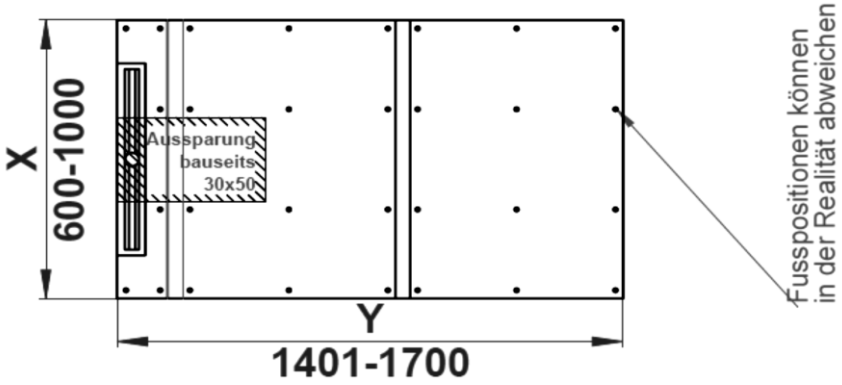

Genaue Masse nach Ausmass
Mesures exactes selon prise de mesure
Misure esatte conforme alla misurazione

EINBAUHÖHE MIT SIFON

148630 Sifon GABAG SLIM DN 50

41 L/MINUTE MAXIMAL (SPERRWASSERHÖHE 50 MM)

H1	Ohne Isolation	115 mm
H1	Mit Isolation	125 mm
H1	Mit Isolation und Verlängerungsstutzen	190mm

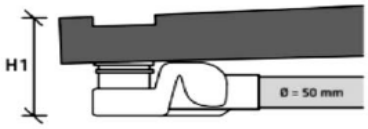

118424 Rohrbogensifon GABAG SM 56

H1	Mit Isolation	215 mm

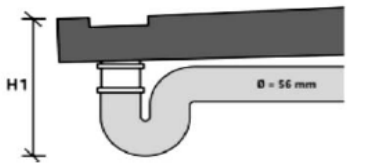

Die Massangaben in cm verstehen sich unter dem Vorbehalt der Werkstoleranzen, eventuell späterer Änderungen sowie weiterer Montagemöglichkeiten. Die Haftung für Folgen fehlerhafter oder unvollständiger Massangaben ist ausgeschlossen (Art. 100 OR).

Les dimensions en cm s'entendent sous réserve des tolérances d'usine, d'eventuelles modifications ultérieures, de même que de nouvelles possibilités de montage. La responsabilité ne peut être engagée en cas de cotes manquantes ou erronnées (CD art. 100).

Le dimensioni in cm s'intendono fatte salve le tolleranze di fabbricazione, le eventuali modifiche successive e le ulteriori alternative di montaggio. Si declina qualsiasi responsabilità per le conseguenze legate a dimensioni errate o incomplete (art. 100 CO).