

Artikel Article Articolo	***871040***	1. Ausgabe 1. Edition 1. Edizione	***1-2013***
Art. No	**111.309.00.5**	Mut.	5-2020

Wandklosettelement DUOFIX Sigma Typ 112
Elément pour WC murale DUOFIX Sigma type 112
Elemento vaso sospeso DUOFIX Sigma tipo 112

GEBERIT

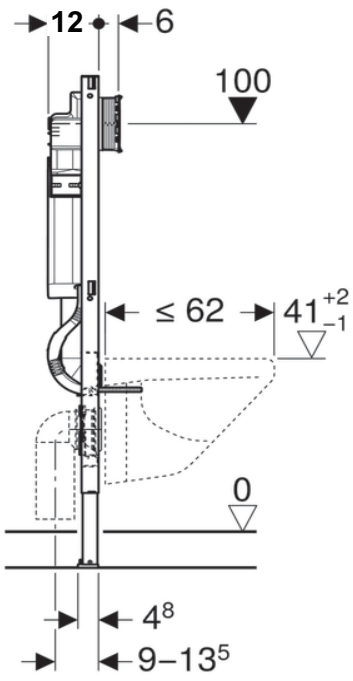

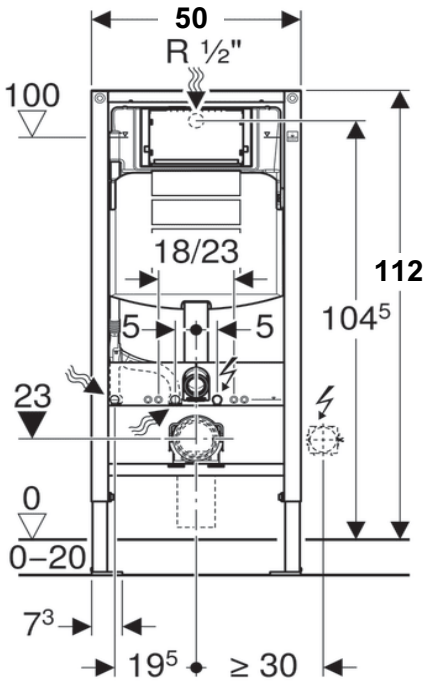

Die Massangaben in Zentimeter verstehen sich unter dem Vorbehalt der Werkstoleranzen, eventuell späterer Änderungen sowie weiterer Montagemöglichkeiten. Die Haftung für Folgen fehlerhafter oder unvollständiger Massangaben ist ausgeschlossen (Art. 100 OR).

Les dimensions en centimètres s'entendent sous réserve des tolérances d'usine, d'eventuelles modifications ultérieures, de même que de nouvelles possibilités de montage. La responsabilité ne peut être engagée en cas de cotes manquantes ou erronnées (CD art. 100).

Le dimensioni in centimetri s'intendono fatte salve le tolleranze di fabbricazione, le eventuali modifiche successive e le ulteriori alternative di montaggio. Si declina qualsiasi responsabilità per le conseguenze legate a dimensioni errate o incomplete (art. 100 CO).