

| | | | |
|---|---|---|---|
| Artikel<br>Article<br>Articolo | ***871086*** | 1. Ausgabe<br>1. Edition<br>1. Edizione | ***1-2013*** |
| Art. No | **111.668.00.1** | **Mut.** | 10-2022 |

**Urinalelement DUOFIX Typ 112**
**Élément pour urinoir DUOFIX type 112**
**Elemento per orinatoio DUOFIX tipo 112**

GEBERIT

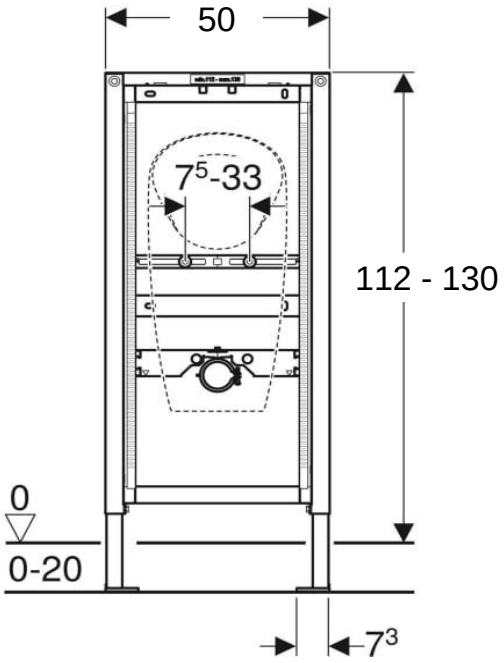


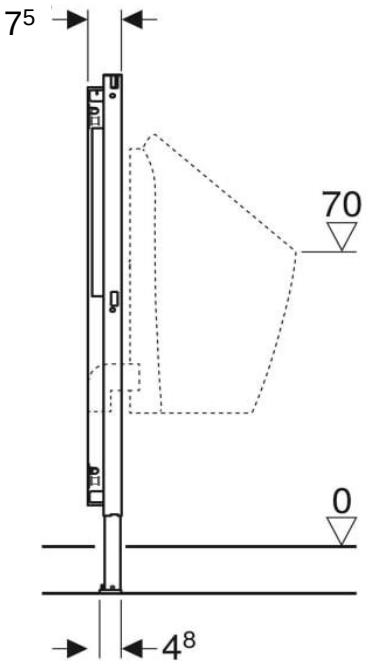


Die Massangaben in cm verstehen sich unter dem Vorbehalt der Werkstoleranzen, eventuell späterer Änderungen sowie weiterer Montagemöglichkeiten. Die Haftung für Folgen fehlerhafter oder unvollständiger Massangaben ist ausgeschlossen (Art. 100 OR).

*Les dimensions en cm s'entendent sous réserve des tolérances d'usine, d'eventuelles modifications ultérieures, de même que de nouvelles possibilités de montage. La responsabilité ne peut être engagée en cas de cotes manquantes ou erronnées (CD art. 100).*

Le dimensioni in cm s'intendono fatte salve le tolleranze di fabbricazione, le eventuali modifiche successive e le ulteriori alternative di montaggio. Si declina qualsiasi responsabilità per le conseguenze legate a dimensioni errate o incomplete (art. 100 CO).