

Artikel		1. Ausgabe	
Article	***265942***	1. Edition	***1-2023***
Articolo		1. Edizione	
Art. No	**T5290xx**	**Mut.**	

Unterbau IDEAL STANDARD I.LIFE S
Élément inférieur IDEAL STANDARD I.LIFE S
Elemento inferiore IDEAL STANDARD I.LIFE S

Ideal Standard

Griff 265 941 separat bestellen
Poignée 265 941 à commander séparement
Maniglia 265 941 ordinare separatamente

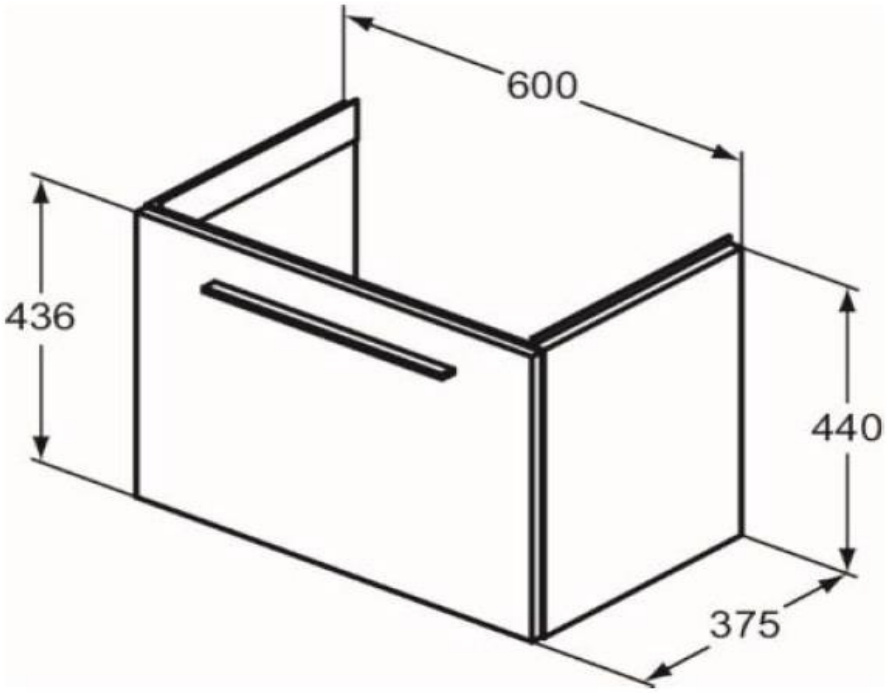

Waschtisch: 212 733
Lavabo: 212 733
Lavabo: 212 733

Die Massangaben in Millimeter verstehen sich unter dem Vorbehalt der Werkstoleranzen, eventuell späterer Änderungen sowie weiterer Montagemöglichkeiten. Die Haftung für Folgen fehlerhafter oder unvollständiger Massangaben ist ausgeschlossen (Art. 100 OR).

Les dimensions en millimètre s'entendent sous réserve des tolérances d'usine, d'eventuelles modifications ultérieures, de même que de nouvelles possibilités de montage. La responsabilité ne peut être engagée en cas de cotes manquantes ou erronnées (CD art. 100).

Le dimensioni in millimetri s'intendono fatte salve le tolleranze di fabbricazione, le eventuali modifiche successive e le ulteriori alternative di montaggio. Si declina qualsiasi responsabilità per le conseguenze legate a dimensioni errate o incomplete (art. 100 CO).