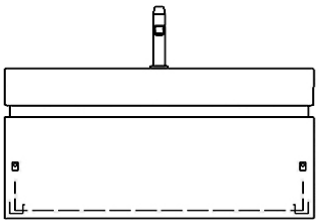

Artikel Article Articolo	**960871**	1. Ausgabe 1. Edition 1. Edizione	**4-2017**
Art. No	**PA-AIDA 90a**	**Mut.**	

Unterbau PALACE-AIDA
Elément inférieur PALACE-AIDA
Elemento inferiore PALACE-AIDA

BÜHLMANN
Bühlmann AG Entlebuch
Schreinerei Fenster Möbel
CH-6162 Entlebuch
Tel. 041/482'00'20
Fax 041/482'00'29
www.bueag.ch

Typ PA-AIDA 90a

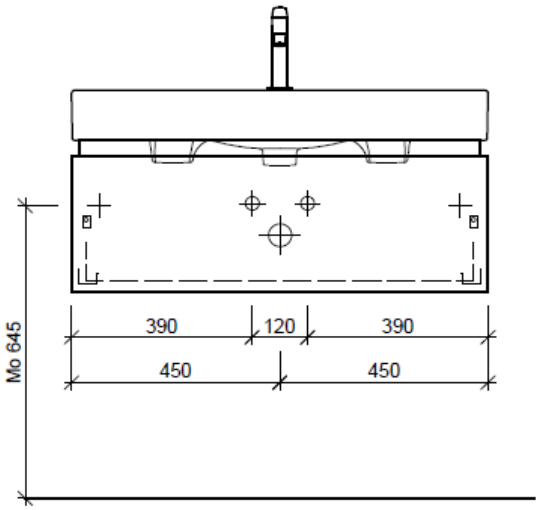

WT: Laufen Palace 90, 811702
Grösse: 900 x 510 mm
Team 211 020

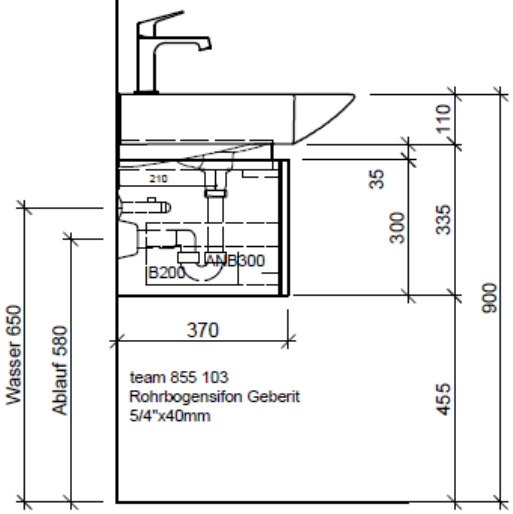

Kranzaussenmasse:
Bei Griff: 868 x 352 mm
Grifflos: 868 x 336 mm

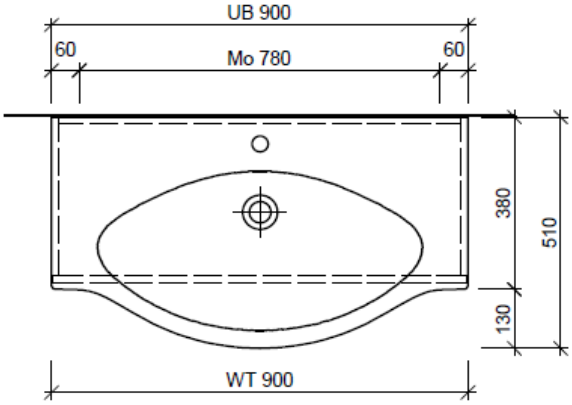

Legende:

Mo: Montagemass
UB: Unterbau
WT: Waschtisch
Masse ab Fertig Fussboden

Die Massangaben in Millimeter verstehen sich unter dem Vorbehalt der Werkstoleranzen, eventuell späterer Änderungen sowie weiterer Montagemöglichkeiten. Die Haftung für Folgen fehlerhafter oder unvollständiger Massangaben ist ausgeschlossen (Art. 100 OR).

Les dimensions en millimètre s'entendent sous réserve des tolérances d'usine, d'eventuelles modifications ultérieures, de même que de nouvelles possibilités de montage. La responsabilité ne peut être engagée en cas de cotes manquantes ou erronnées (CD art. 100).

Le dimensioni in millimetri s'intendono fatte salve le tolleranze di fabbricazione, le eventuali modifiche successive e le ulteriori alternative di montaggio. Si declina qualsiasi responsabilità per le conseguenze legate a dimensioni errate o incomplete (art. 100 CO).