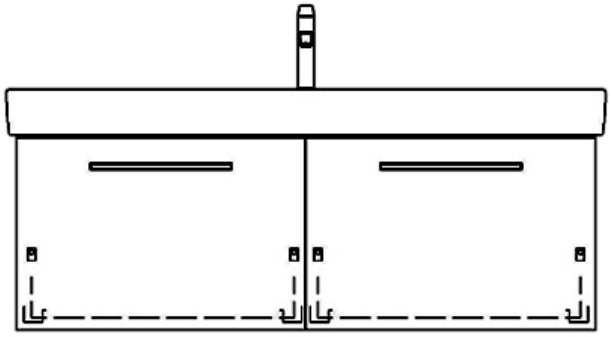

Artikel Article Articolo	**961447**	1. Ausgabe 1. Edition 1. Edizione	**5-2018**
Art. No	**PRO S-ASINO 120l**	**Mut.**	

Unterbau PRO S ASINO
Elément inférieur PRO S ASINO
Elemento inferiore PRO S ASINO

BÜHLMANN
Bühlmann AG Entlebuch
Schreinerei Fenster Möbel
CH-6162 Entlebuch
Tel. 041/482'00'20
Fax 041/482'00'29
www.bueag.ch

Typ PRO S-ASINO 120l

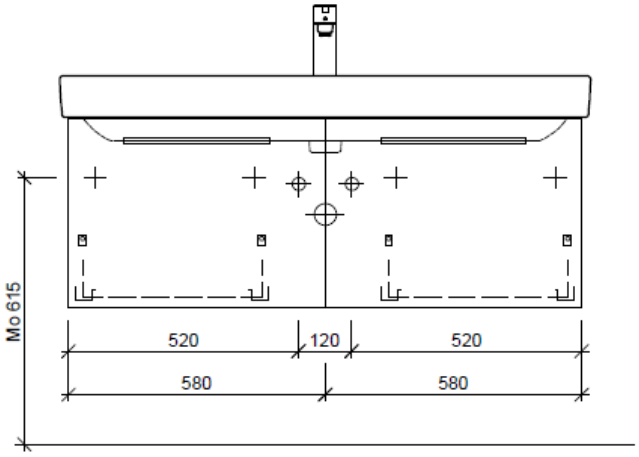

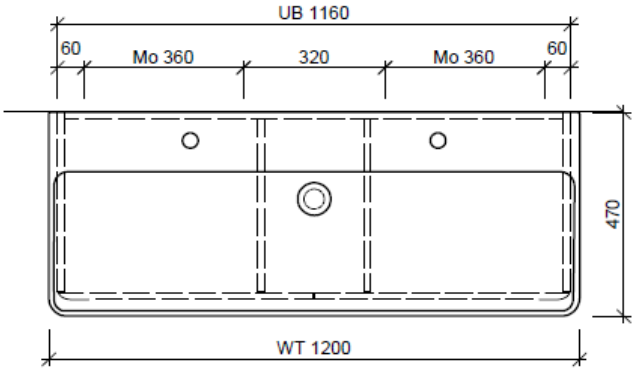

WT: Laufen Pro S, 814965, 1 Arm.
Grösse: 1200 x 470 mm
Team 214 076

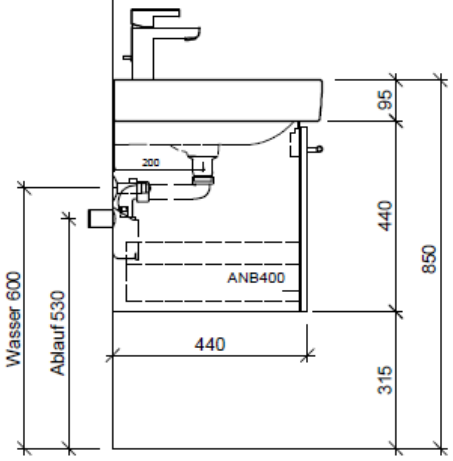

team 855 107
Raumspar-Sifon Geberit
5/4" x 40 mm
Kunststoff weiss

Legende:

AD: Abdeckung
Mo: Montagemass
UB: Unterbau
WT: Waschtisch

Masse in mm ab fertig Fussboden

Die Massangaben in Millimeter verstehen sich unter dem Vorbehalt der Werkstoleranzen, eventuell späterer Änderungen sowie weiterer Montagemöglichkeiten. Die Haftung für Folgen fehlerhafter oder unvollständiger Massangaben ist ausgeschlossen (Art. 100 OR).

Les dimensions en millimètre s'entendent sous réserve des tolérances d'usine, d'eventuelles modifications ultérieures, de même que de nouvelles possibilités de montage. La responsabilité ne peut être engagée en cas de cotes manquantes ou erronnées (CD art. 100).

Le dimensioni in millimetri s'intendono fatte salve le tolleranze di fabbricazione, le eventuali modifiche successive e le ulteriori alternative di montaggio. Si declina qualsiasi responsabilità per le conseguenze legate a dimensioni errate o incomplete (art. 100 CO).