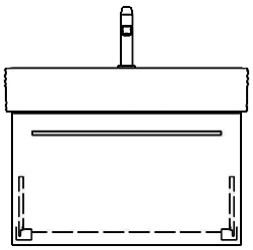

Artikel Article Articolo	**961524**	1. Ausgabe 1. Edition 1. Edizione	**4-2017**
Art. No	**STR-RANA 71c**	**Mut.**	5-2018

Unterbau STRADA GATTO
Elément inférieur STRADA GATTO
Elemento inferiore STRADA GATTO

BÜHLMANN
Bühlmann AG Entlebuch
Schreinerei Fenster Möbel
CH-6162 Entlebuch
Tel. 041/482'00'20
Fax 041/482'00'29
www.bueag.ch

Typ STR-RANA 71c

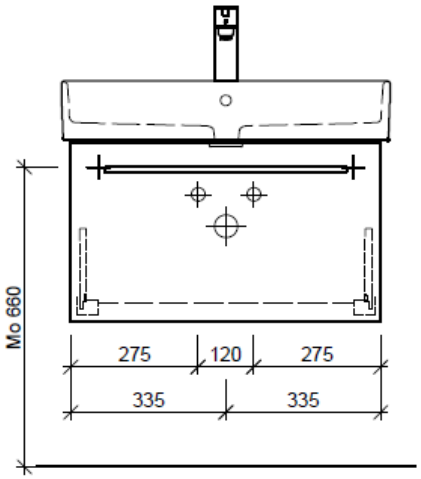

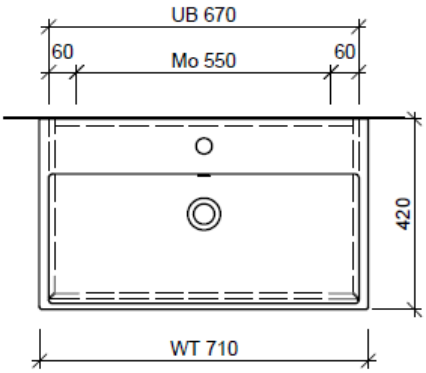

WT: Ideal Standard, Strada, K078201
Grösse: 710 x 420 mm
Team 211 454

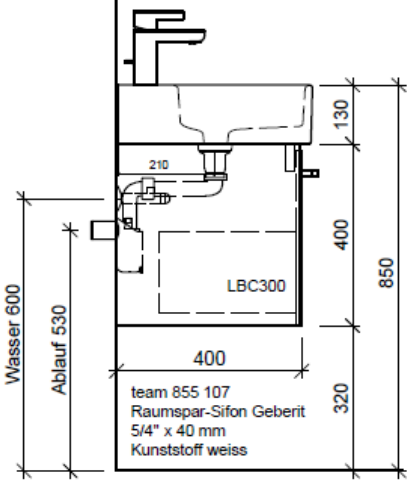

Legende:

Mo: Montagemass
UB: Unterbau
WT: Waschtisch

Die Massangaben in Millimeter verstehen sich unter dem Vorbehalt der Werkstoleranzen, eventuell späterer Änderungen sowie weiterer Montagemöglichkeiten. Die Haftung für Folgen fehlerhafter oder unvollständiger Massangaben ist ausgeschlossen (Art. 100 OR).

Les dimensions en millimètre s'entendent sous réserve des tolérances d'usine, d'eventuelles modifications ultérieures, de même que de nouvelles possibilités de montage. La responsabilité ne peut être engagée en cas de cotes manquantes ou erronnées (CD art. 100).

Le dimensioni in millimetri s'intendono fatte salve le tolleranze di fabbricazione, le eventuali modifiche successive e le ulteriori alternative di montaggio. Si declina qualsiasi responsabilità per le conseguenze legate a dimensioni errate o incomplete (art. 100 CO).