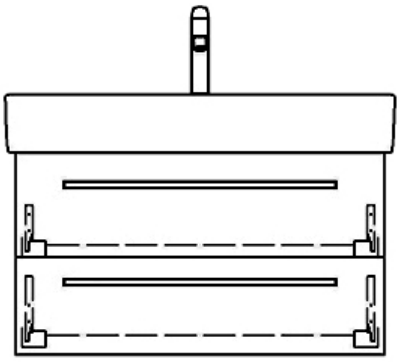

Artikel Article Articolo	**961989**	1. Ausgabe 1. Edition 1. Edizione	**5-2018**
Art. No	**VAL-RANA 75b**	**Mut.**	

Unterbau VAL RANA
Elément inférieur VAL RANA
Elemento inferiore VAL RANA

BÜHLMANN
Bühlmann AG Entlebuch
Schreinerei Fenster Möbel
CH-6162 Entlebuch
Tel. 041/482'00'20
Fax 041/482'00'29
www.bueag.ch

Typ VAL-Rana 75b

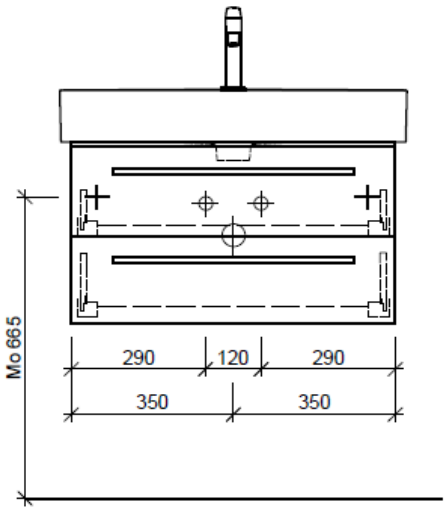

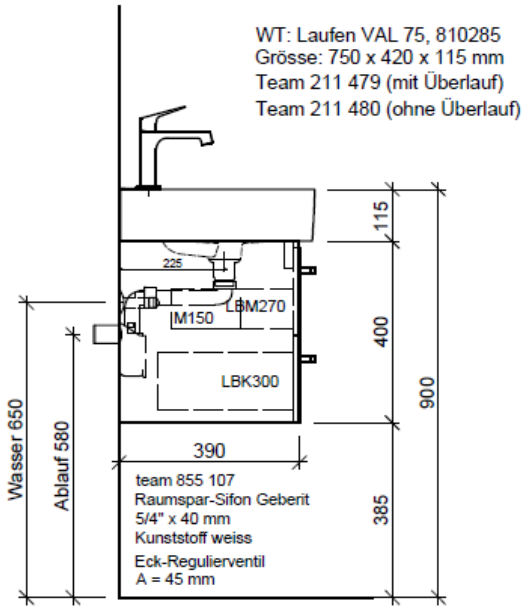

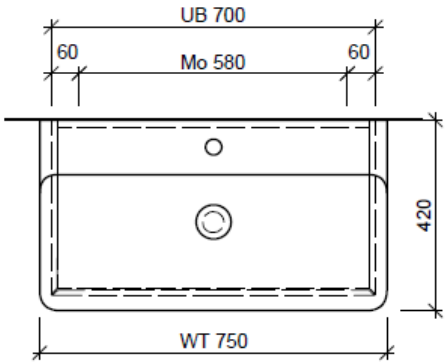

Legende:

Mo: Montagemass
UB: Unterbau
WT: Waschtisch

Die Massangaben in Millimeter verstehen sich unter dem Vorbehalt der Werkstoleranzen, eventuell späterer Änderungen sowie weiterer Montagemöglichkeiten. Die Haftung für Folgen fehlerhafter oder unvollständiger Massangaben ist ausgeschlossen (Art. 100 OR).

Les dimensions en millimètre s'entendent sous réserve des tolérances d'usine, d'eventuelles modifications ultérieures, de même que de nouvelles possibilités de montage. La responsabilité ne peut être engagée en cas de cotes manquantes ou erronnées (CD art. 100).

Le dimensioni in millimetri s'intendono fatte salve le tolleranze di fabbricazione, le eventuali modifiche successive e le ulteriori alternative di montaggio. Si declina qualsiasi responsabilità per le conseguenze legate a dimensioni errate o incomplete (art. 100 CO).