Framo SA
La Maillarde 3
1680 Romont

Tel. +41 26 651 96 51
info@framo.ch

Artikel: Article: 951 482 814 Articolo:	Ausgabe: Edition: 01-2021 Edizione:

Badmöbel Glano Ceram Cube 71 cm
Meuble Glano Ceram Cube 71 cm
Mobile bagno Glano Ceram Cube 71 cm

Datum: Date: Data:	Unterschrift: Signature: Firma:
Auftrag: Commande: Ordine:	Niederlassung: Succursale: Filiale:
Objekt: Chantier: Cantiere:	Sanitär: Installateur: Installatore:

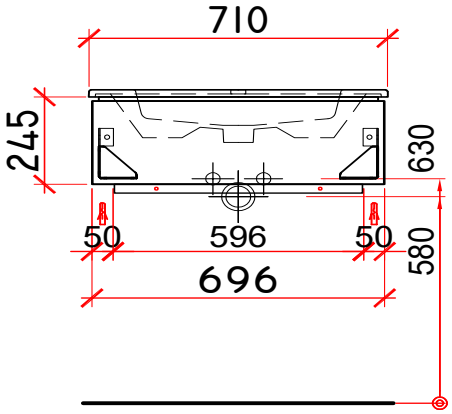

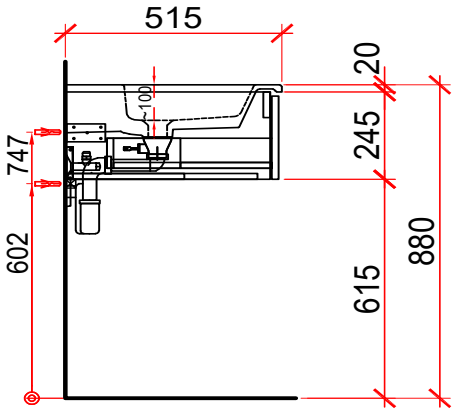

inclu siphon reduit
inkl. Raumsparsifon

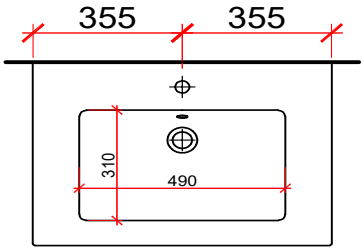

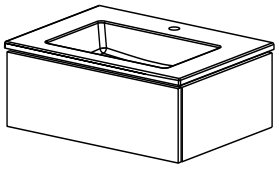

Bemerkungen/Besonderheiten:
Remarques/spécificités:
Commento/specifiche:

Die Massangaben in Millimeter verstehen sich unter dem Vorbehalt der Werkstoleranzen, eventuell späterer Änderungen sowie weiterer Montagemöglichkeiten. Die Haftung für Folgen fehlerhafter oder unvollständiger Massangaben ist ausgeschlossen (Art. 100 OR)
Les dimensions en millimètres s'entendent sous réserve des tolérances d'usine, d'éventuelles modifications ultérieures, de même que de nouvelles possibilités de montage. La responsabilité ne peut être engagée en cas de cotes manquantes ou erronnées (CO art. 100)
Le dimensioni in millimetri s'intendono fatte salve le tolleranze di fabbricazione, le eventuali modifiche successive e le ulteriori alternative di montaggio. Si declina qualsiasi responsabilità per le conseguenze legate a dimensioni errate o incomplete (art. 100 CO)

23.3.2021 © Framo SA