Massskizze / Montageanleitung Duplex
Fiche de mesure / Instruction de montage Duplex
Scheda misure / Instruzione di montaggio Duplex

Keller

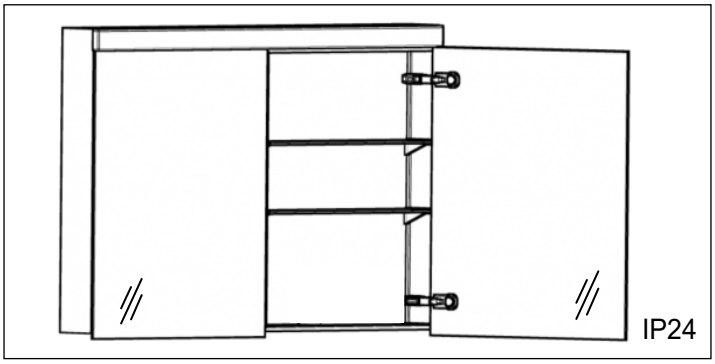

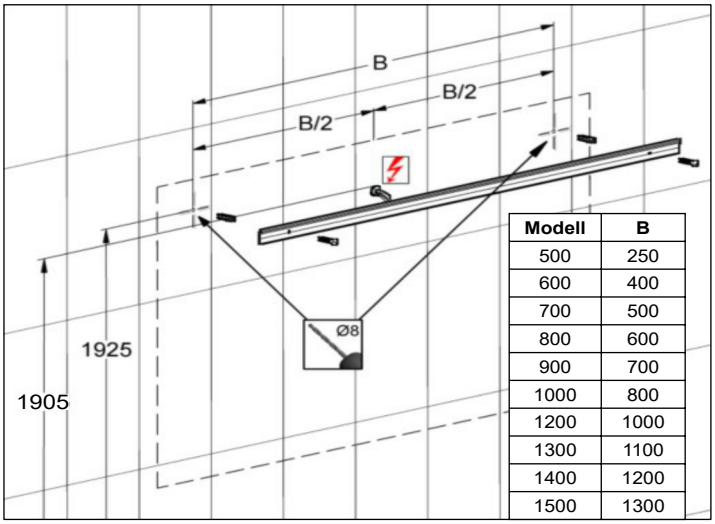

Modell	B
500	250
600	400
700	500
800	600
900	700
1000	800
1200	1000
1300	1100
1400	1200
1500	1300

102076 Keller Art. Nr. 319403173	Duplex 500/1T/BL Duplex 500/1P/CG Duplex 500/1P/CS
102077 Keller Art. Nr. 319403183	Duplex 500/1T/BR Duplex 500/1P/CD Duplex 500/1P/CD
102071 Keller Art. Nr. 319403013	Duplex 600/1T/BL Duplex 600/1P/CG Duplex 600/1P/CS
102072 Keller Art. Nr. 319403023	Duplex 600/1T/BR Duplex 600/1P/CD Duplex 600/1P/CD
102073 Keller Art. Nr. 319403053	Duplex 600/2T/STR Duplex 600/2P/PCD Duplex 600/2P/PCD
102695 Keller Art. Nr. 319403054	Duplex 600/2T/STL Duplex 600/2P/PCG Duplex 600/2P/PCS
109896 Keller Art. Nr. 319403061	Duplex 700/1T/BL Duplex 700/1P/CG Duplex 700/1P/CS
109897 Keller Art. Nr. 319403061	Duplex 700/1T/BR Duplex 600/1P/CD Duplex 700/1P/CD
102074 Keller Art. Nr. 319403063	Duplex 700/2T/STR Duplex 700/2P/PCD Duplex 700/2P/PCD
102696 Keller Art. Nr. 319403064	Duplex 700/2T/STL Duplex 700/2P/PCG Duplex 700/2P/PCS
102075 Keller Art. Nr. 319403073	Duplex 800/2T Duplex 800/2P Duplex 800/2P

102078 Keller Art. Nr. 319403313	Duplex 900/45/45/2T Duplex 900/45/45/2P Duplex 900/45/45/2P
102079 Keller Art. Nr. 319403333	Duplex 900/60/30/2T Duplex 900/60/30/2P Duplex 900/60/30/2P
102080 Keller Art. Nr. 319403343	Duplex 900/30/60/2T Duplex 900/30/60/2P Duplex 900/30/60/2P
102081 Keller Art. Nr. 319403413	Duplex 1000/2T Duplex 1000/2P Duplex 1000/2P
102082 Keller Art. Nr. 319403423	Duplex 1000/3T Duplex 1000/3P Duplex 1000/3P
102083 Keller Art. Nr. 319403513	Duplex 1200/2T Duplex 1200/2P Duplex 1200/2P
102084 Keller Art. Nr. 319403523	Duplex 1200/3T Duplex 1200/3P Duplex 1200/3P
102086 Keller Art. Nr. 319403733	Duplex 1300/2T Duplex 1300/2P Duplex 1300/2P
102085 Keller Art. Nr. 319403723	Duplex 1300/3T Duplex 1300/3P Duplex 1300/3P
109898 Keller Art. Nr. 319403734	Duplex 1400/2T Duplex 1400/2P Duplex 1400/2P
102087 Keller Art. Nr. 319403813	Duplex 1500/3T Duplex 1500/3P Duplex 1500/3P

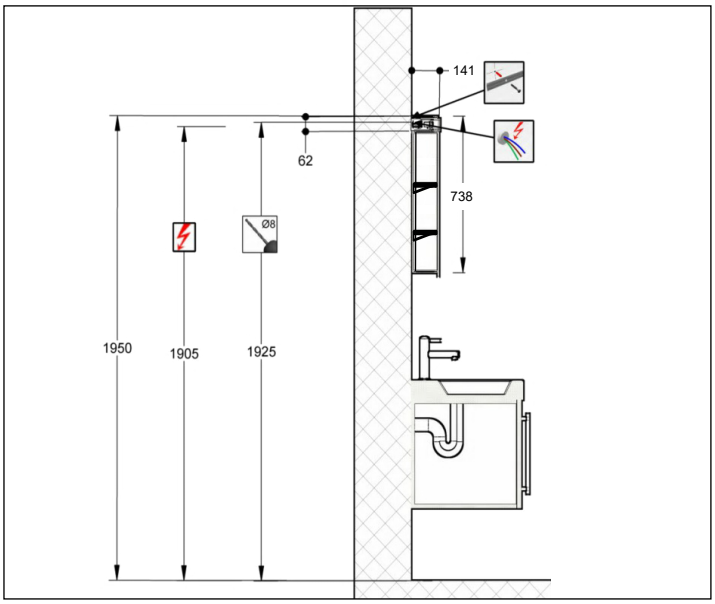

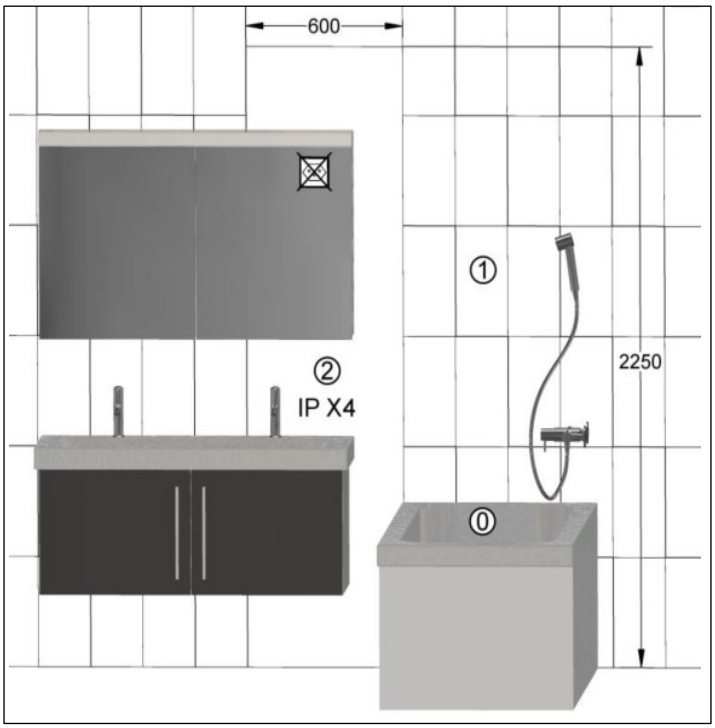

Die Montage des Spiegelschrankes muss durch einen Fachmann im Sanitärbereich erfolgen.

Arbeiten an den elektrischen Installationen dürfen nur von autorisierten Fachleuten nach den örtlichen Vorschriften ausgeführt werden. Für nicht fachgerechte Installation wird jegliche Haftung abgelehnt.

Räume mit Badewanne ⓪ oder mit Dusche ① müssen mit einer FI-Schutzeinrichtung (RCD) I Δ n = 30mA gesichert sein. Bereich ② mindestens Schutzart IP X4. Bereich ② keine Steckdosen.

Le montage de l'armoire de toilette doit être effectué par un specialiste autorisé en équipement sanitaire.

Les travaux à l'installation électrique ne doivent pas être effectués que par des specialistes autorisés selon les prescriptions locales. Si l'installation n'est pas faites par un expert nous déclinons toute résponsabilité.

Locaux avec baignoire ⓪ ou douche ① doivent être protégés par un dispositif de protection FI (RCD) I Δ n = 30mA. Volume ② mind. degré de protection IP X4. Volume ② des prises électriques ne sont pas permises.

Il montaggio dell'armadietto da bagno deve essere eseguito da personale autorizzato del settore impianti sanitari.

L'installazione elettrica deve essere eseguita da personale autorizzato secondo le norme vigenti del posto. Se l'installazione non viene eseguita dal personale autorizzato decliniamo ogni responsabilità.

Ambienti con vasca da bagno ⓪ o doccia ① devono essere protetti con un dispositivo di protezione FI (RCD) I Δ n = 30mA. Zona ② come minimo sistema di protezione IP X4. Zona ② non sono autorizzate le prese di corrente.

Massskizze / Montageanleitung Duplex
Fiche de mesure / Instruction de montage Duplex
Scheda misure / Instruzione di montaggio Duplex

Keller

1T

Modell	A1	B1
500	41	80
600	41	80
600 2T	41	120
700 2T	41	120
700 1T	41	120

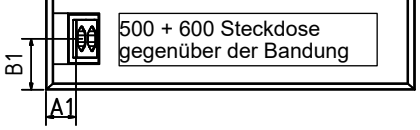

500 + 600 Steckdose
gegenüber der Bandung

2T

Modell	A2
800	440
900	490
1000	540
1200	640
1300	690
1400	740

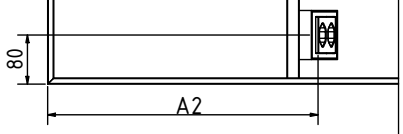

3T

Modell	A3
1000	740
1200	940
1300	840
1500	940

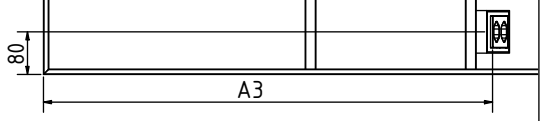

1

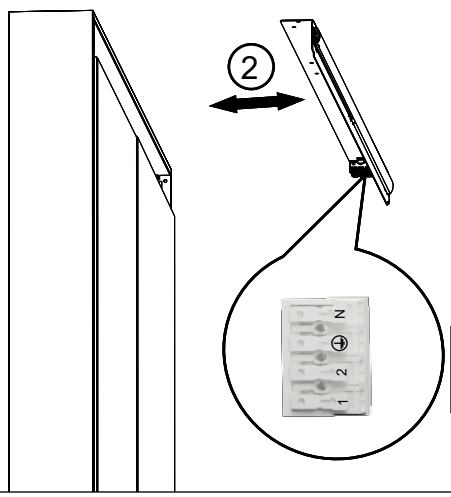

Elektroanschlüsse
Raccordement électrique
Collegamento elettrico

2

Reflektor entnehmen / prélever le réflecteur / estrarre portalampada

Reflektor nach links schieben, Lasche rechts nach aussen drücken (siehe Pfeil) und Reflektor nach vorne entnehmen.

Poussez le réflecteur vers gauche et pressez la languette (voir flèche) vers l'extérieur, tirez le réflecteur vers l'avant.

Spostare il portalampada verso sinistra e spingere la linguetta (indicata dalla freccia) verso destra, estrarre il portalampada dal davanti.

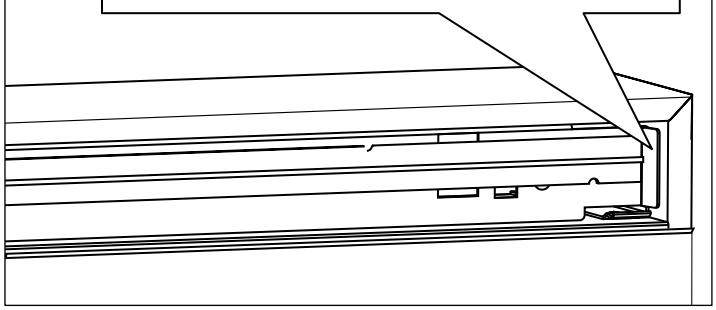

3 Elektroanschlüsse / Raccordement électrique / Collegamento elettrico

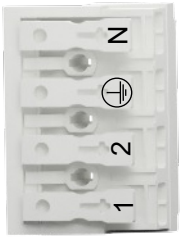

Neutral / neutre / neutro

Schutzleiter / conducteur de protection / conduttore di protezione

Steckdose / prise électrique / presa elettrica

Licht / lumière / luce

4

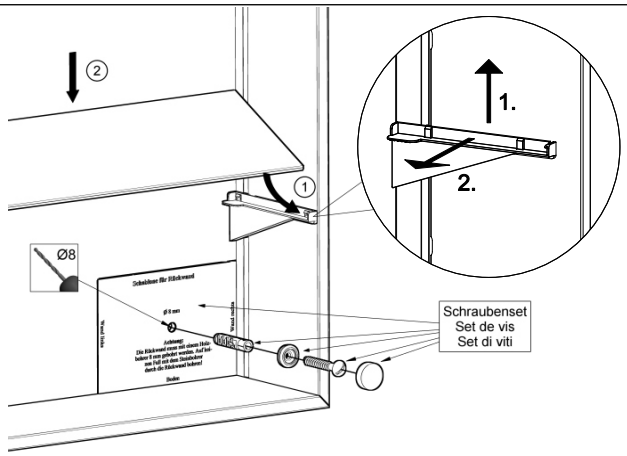

5

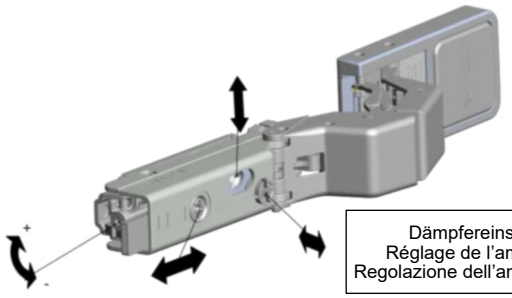

Dämpfereinstellung
Réglage de l'amortisseur
Regolazione dell'ammortizzatore

6

Achtung: Pflegehinweise beachten.

Attention: observez les conseils d'entretien.

Attenzione: osservare le istruzioni di pulizia.

Alle Masse sind in mm angegeben. / Toutes les mesures sont indiquées en mm. / Tutte le misure sono indicate in mm.

Massskizze / Montageanleitung Wandeinbau Duplex
Fiche de mesure / Instruction de montage pour l'encastrement Duplex
Scheda misure / Instruzione di montaggio ad incasso Duplex

Keller

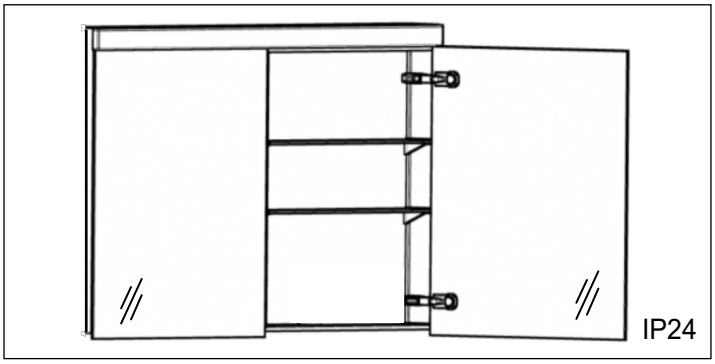

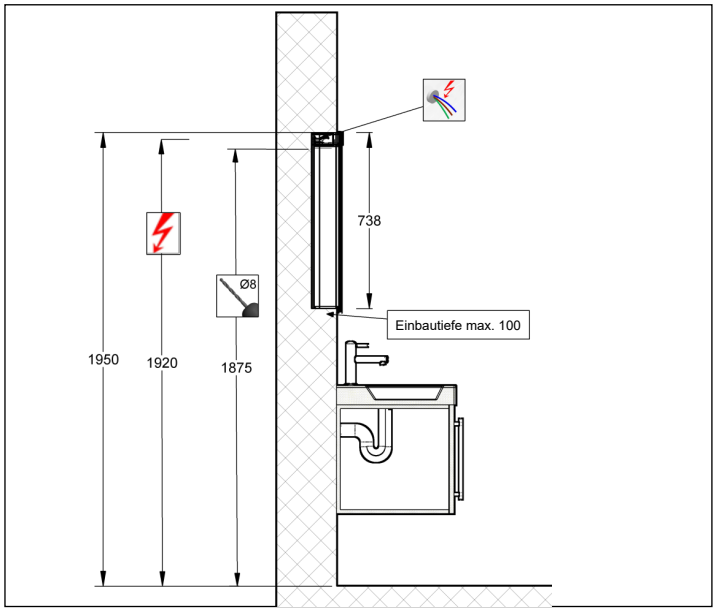

102076 Keller Art. Nr. 319403173	Duplex 500/1T/BL Duplex 500/1P/CG Duplex 500/1P/CS	**102078** Keller Art. Nr. 319403313	Duplex 900/45/45/2T Duplex 900/45/45/2P Duplex 900/45/45/2P
102077 Keller Art. Nr. 319403183	Duplex 500/1T/BR Duplex 500/1P/CD Duplex 500/1P/CD	**102079** Keller Art. Nr. 319403333	Duplex 900/60/30/2T Duplex 900/60/30/2P Duplex 900/60/30/2P
102071 Keller Art. Nr. 319403013	Duplex 600/1T/BL Duplex 600/1P/CG Duplex 600/1P/CS	**102080** Keller Art. Nr. 319403343	Duplex 900/30/60/2T Duplex 900/30/60/2P Duplex 900/30/60/2P
102072 Keller Art. Nr. 319403023	Duplex 600/1T/BR Duplex 600/1P/CD Duplex 600/1P/CD	**102081** Keller Art. Nr. 319403413	Duplex 1000/2T Duplex 1000/2P Duplex 1000/2P
102073 Keller Art. Nr. 319403053	Duplex 600/2T/STR Duplex 600/2P/PCD Duplex 600/2P/PCD	**102082** Keller Art. Nr. 319403423	Duplex 1000/3T Duplex 1000/3P Duplex 1000/3P
102695 Keller Art. Nr. 319403054	Duplex 600/2T/STL Duplex 600/2P/PCG Duplex 600/2P/PCS	**102083** Keller Art. Nr. 319403513	Duplex 1200/2T Duplex 1200/2P Duplex 1200/2P
109896 Keller Art. Nr. 319403061	Duplex 700/1T/BL Duplex 700/1P/CG Duplex 700/1P/CS	**102084** Keller Art. Nr. 319403523	Duplex 1200/3T Duplex 1200/3P Duplex 1200/3P
109897 Keller Art. Nr. 319403061	Duplex 700/1T/BR Duplex 600/1P/CD Duplex 700/1P/CD	**102086** Keller Art. Nr. 319403733	Duplex 1300/2T Duplex 1300/2P Duplex 1300/2P
102074 Keller Art. Nr. 319403063	Duplex 700/2T/STR Duplex 700/2P/PCD Duplex 700/2P/PCD	**102085** Keller Art. Nr. 319403723	Duplex 1300/3T Duplex 1300/3P Duplex 1300/3P
102696 Keller Art. Nr. 319403064	Duplex 700/2T/STL Duplex 700/2P/PCG Duplex 700/2P/PCS	**109898** Keller Art. Nr. 319403734	Duplex 1400/2T Duplex 1400/2P Duplex 1400/2P
102075 Keller Art. Nr. 319403073	Duplex 800/2T Duplex 800/2P Duplex 800/2P	**102087** Keller Art. Nr. 319403813	Duplex 1500/3T Duplex 1500/3P Duplex 1500/3P

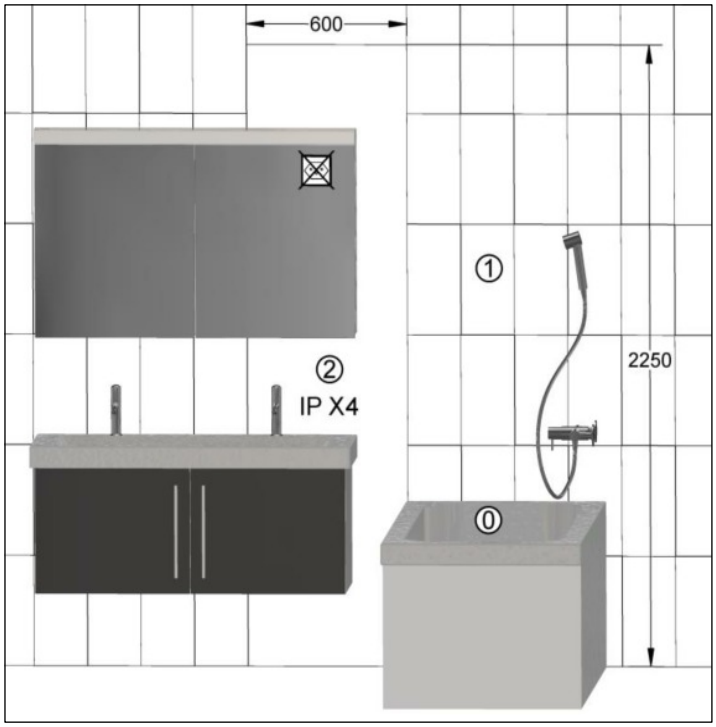

Die Montage des Spiegelschrankes muss durch einen Fachmann im Sanitärbereich erfolgen.

Arbeiten an den elektrischen Installationen dürfen nur von autorisierten Fachleuten nach den örtlichen Vorschriften ausgeführt werden. Für nicht fachgerechte Installation wird jegliche Haftung abgelehnt.

Räume mit Badewanne ⓪ oder mit Dusche ① müssen mit einer FI-Schutzeinrichtung (RCD) I Δ n = 30mA gesichert sein. Bereich ② mindestens Schutzart IP X4. Bereich ② keine Steckdosen.

Le montage de l'armoire de toilette doit être effectué par un specialiste autorisé en équipement sanitaire.

Les travaux à l'installation électrique ne doivent pas être effectués que par des specialistes autorisés selon les prescriptions locales. Si l'installation n'est pas faites par un expert nous déclinons toute résponsabilité.

Locaux avec baignoire ⓪ ou douche ① doivent être protégés par un dispositif de protection FI (RCD) I Δ n = 30mA. Volume ② mind. degré de protection IP X4. Volume ② des prises électriques ne sont pas permises.

Il montaggio dell'armadietto da bagno deve essere eseguito da personale autorizzato del settore impianti sanitari.

L'installazione elettrica deve essere eseguita da personale autorizzato secondo le norme vigenti del posto. Se l'installazione non viene eseguita dal personale autorizzato decliniamo ogni responsabilità.

Ambienti con vasca da bagno ⓪ o doccia ① devono essere protetti con un dispositivo di protezione FI (RCD) I Δ n = 30mA. Zona ② come minimo sistema di protezione IP X4. Zona ② non sono autorizzate le prese di corrente.

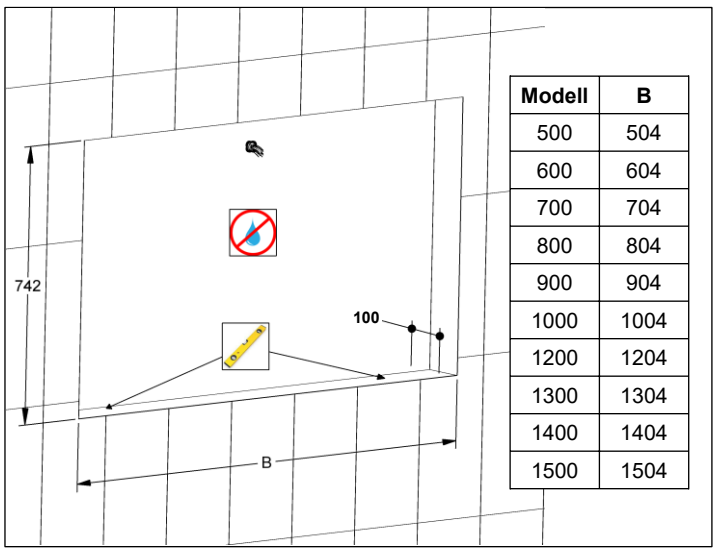

Modell	B
500	504
600	604
700	704
800	804
900	904
1000	1004
1200	1204
1300	1304
1400	1404
1500	1504

Massskizze / Montageanleitung Wandeinbau Duplex
Fiche de mesure / Instruction de montage pour l'encastrement Duplex
Scheda misure / Instruzione di montaggio ad incasso Duplex

Keller

1T

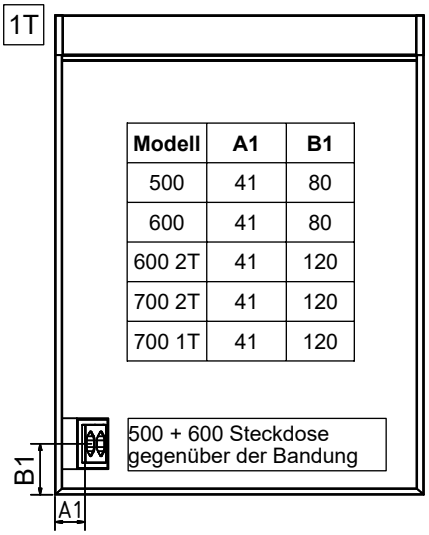

Modell	A1	B1
500	41	80
600	41	80
600 2T	41	120
700 2T	41	120
700 1T	41	120

2T

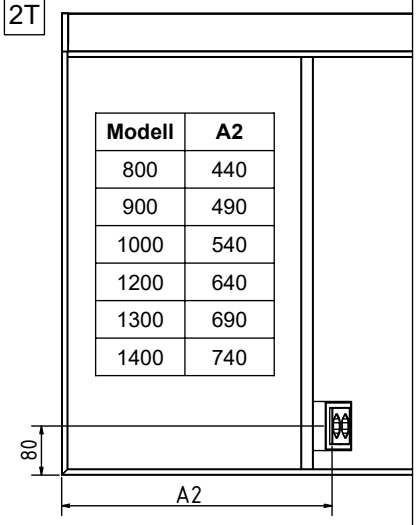

Modell	A2
800	440
900	490
1000	540
1200	640
1300	690
1400	740

3T

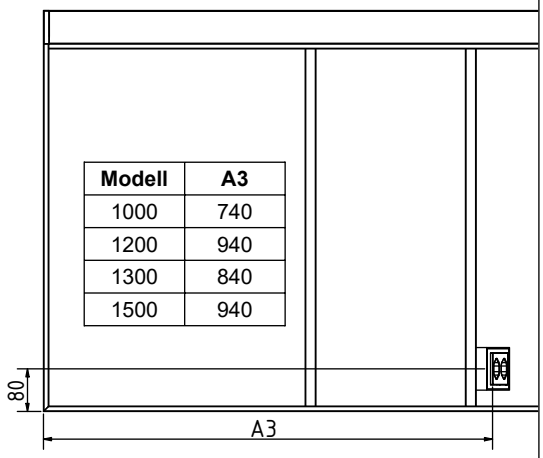

Modell	A3
1000	740
1200	940
1300	840
1500	940

1

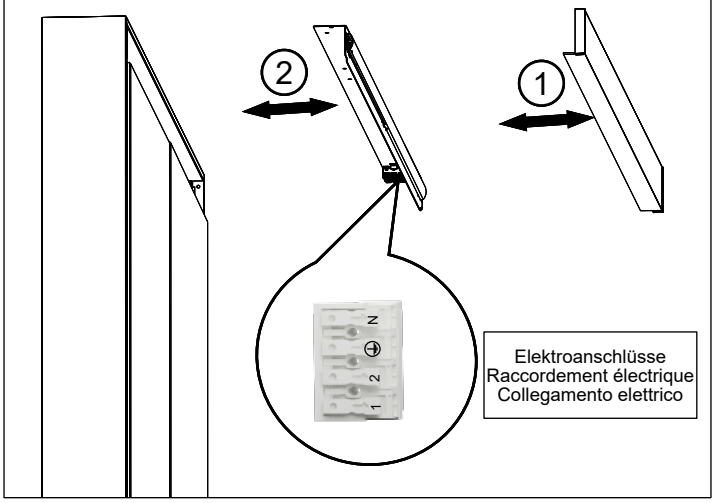

2

Reflektor entnehmen / prélever le réflecteur / estrarre portalampada

Reflektor nach links schieben, Lasche rechts nach aussen drücken (siehe Pfeil) und Reflektor nach vorne entnehmen.

Poussez le réflecteur vers guache et pressez la languette (voir flèche) vers l'exterieur, triez le réflecteur vers l'avant.

Spostare il portalampada verso sinistra e spingere la linguetta (indicata della freccia) verso destra, estrarre il portalampada dal davanti.

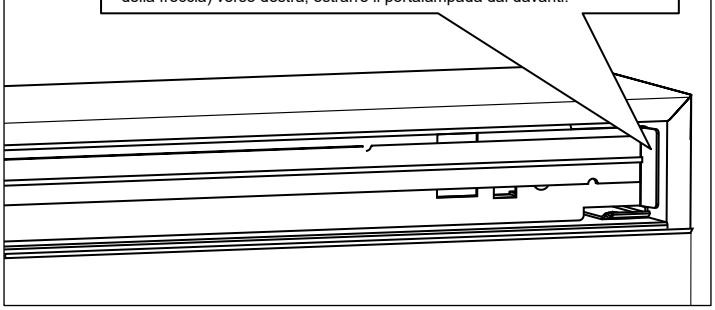

3 Elektroanschlüsse / Raccordement électrique / Collegamento elettrico

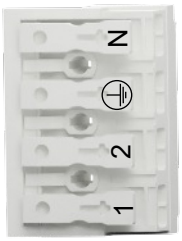

Neutral / neutre / neutro

Schutzleiter / conducteur de protection / conduttore di protezione

Steckdose / prise électrique / presa elettrica

Licht / lumière / luce

4

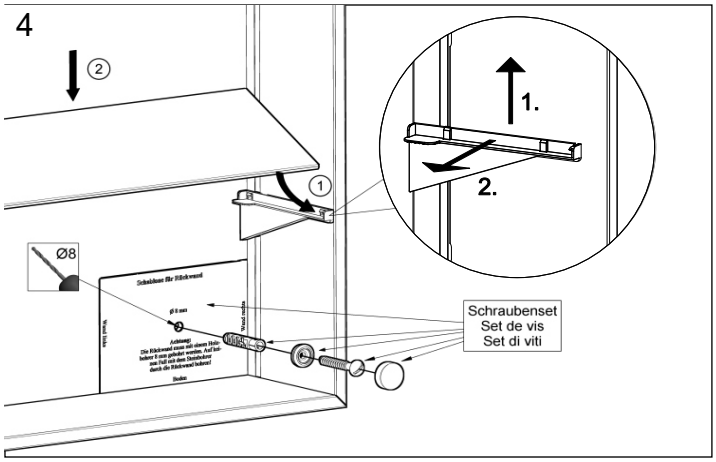

5

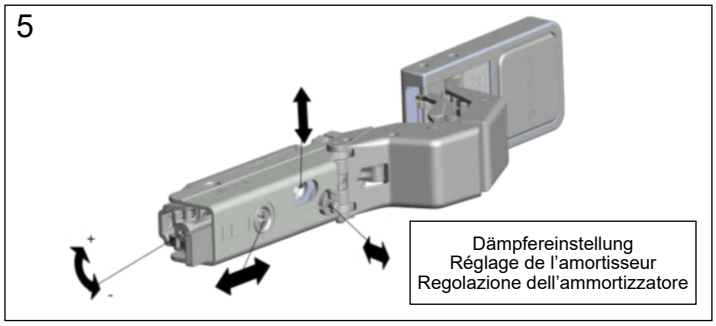

6

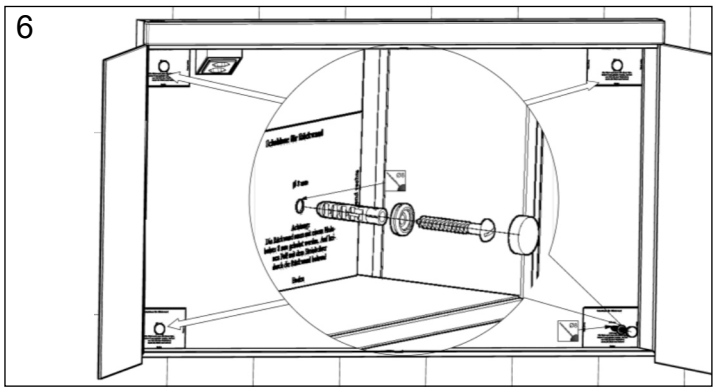

7

Achtung: Pflegehinweise beachten.

Attention: observez les conseils d'entretien.

Attenzione: osservare le istruzioni di pulizia.

Alle Masse sind in mm angegeben. / Toutes les mesures sont indiquées en mm. / Tutte le misure sono indicate in mm.