Massskizze / Montageanleitung Duplex Eco
Fiche de mesure / Instruction de montage Duplex Eco
Scheda misure / Instruzione di montaggio Duplex Eco

Keller

102118 Keller Art. Nr. 321400053	Duplex Eco 500/1T Duplex Eco 500/1P Duplex Eco 500/1P
102116 Keller Art. Nr. 321400013	Duplex Eco 600/1T Duplex Eco 600/1P Duplex Eco 600/1P
102117 Keller Art. Nr. 321400033	Duplex Eco 600/2T Duplex Eco 600/2P Duplex Eco 600/2P
109894 Keller Art. Nr. 321400061	Duplex Eco 700/1T Duplex Eco 700/1P Duplex Eco 700/1P
102119 Keller Art. Nr. 321400063	Duplex Eco 700/2T Duplex Eco 700/2P Duplex Eco 700/2P
102120 Keller Art. Nr. 321400073	Duplex Eco 800/2T Duplex Eco 800/2P Duplex Eco 800/2P
102122 Keller Art. Nr. 321400313	Duplex Eco 900/45/45/2T Duplex Eco 900/45/45/2P Duplex Eco 900/45/45/2P
102124 Keller Art. Nr. 321400333	Duplex Eco 900/60/30/2T Duplex Eco 900/60/30/2P Duplex Eco 900/60/30/2P
102125 Keller Art. Nr. 321400343	Duplex Eco 900/30/60/2T Duplex Eco 900/30/60/2P Duplex Eco 900/30/60/2P
102127 Keller Art. Nr. 321400413	Duplex Eco 1000/2T Duplex Eco 1000/2P Duplex Eco 1000/2P
102128 Keller Art. Nr. 321400423	Duplex Eco 1000/3T Duplex Eco 1000/3P Duplex Eco 1000/3P
102129 Keller Art. Nr. 321400513	Duplex Eco 1200/2T Duplex Eco 1200/2P Duplex Eco 1200/2P
102130 Keller Art. Nr. 321400523	Duplex Eco 1200/3T Duplex Eco 1200/3P Duplex Eco 1200/3P
102132 Keller Art. Nr. 321400733	Duplex Eco 1300/2T Duplex Eco 1300/2P Duplex Eco 1300/2P
102131 Keller Art. Nr. 321400723	Duplex Eco 1300/3T Duplex Eco 1300/3P Duplex Eco 1300/3P
109895 Keller Art. Nr. 321400734	Duplex Eco 1400/2T Duplex Eco 1400/2P Duplex Eco 1400/2P
102133 Keller Art. Nr. 321400823	Duplex Eco 1500/3T Duplex Eco 1500/3P Duplex Eco 1500/3P

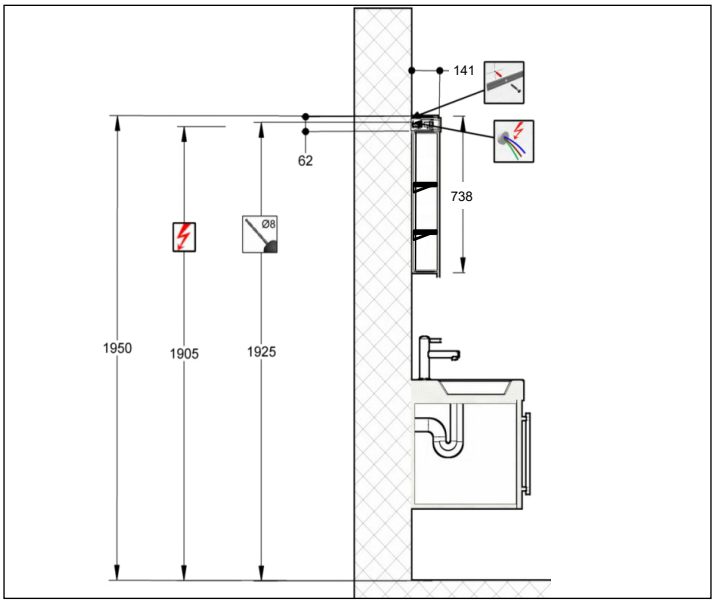

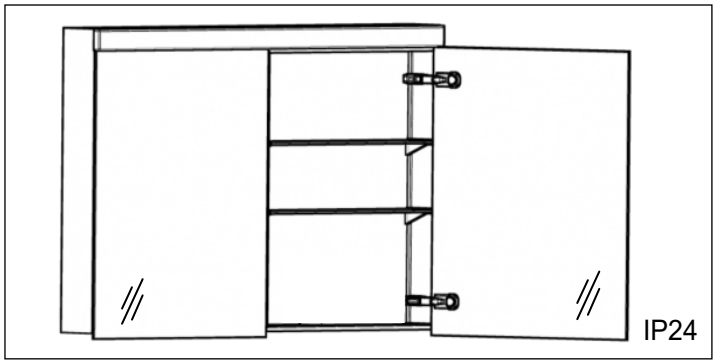

Die Montage des Spiegelschrankes muss durch einen Fachmann im Sanitärbereich erfolgen.

Arbeiten an den elektrischen Installationen dürfen nur von autorisierten Fachleuten nach den örtlichen Vorschriften ausgeführt werden. Für nicht fachgerechte Installation wird jegliche Haftung abgelehnt.

Räume mit Badewanne ⓪ oder mit Dusche ① müssen mit einer FI-Schutzeinrichtung (RCD) I Δ n = 30mA gesichert sein. Bereich ② mindestens Schutzart IP X4. Bereich ② keine Steckdosen.

Le montage de l'armoire de toilette doit être effectué par un specialiste autorisé en équipement sanitaire.

Les travaux à l'installation électrique ne doivent pas être effectués que par des specialistes autorisés selon les prescriptions locales. Si l'installation n'est pas faites par un expert nous déclinons toute résponsabilité.

Locaux avec baignoire ⓪ ou douche ① doivent être protégés par un dispositif de protection FI (RCD) I Δ n = 30mA. Volume ② mind. degré de protection IP X4. Volume ② des prises électriques ne sont pas permises.

Il montaggio dell'armadietto da bagno deve essere eseguito da personale autorizzato del settore impianti sanitari.

L'installazione elettrica deve essere eseguita da personale autorizzato secondo le norme vigenti del posto. Se l'installazione non viene eseguita dal personale autorizzato decliniamo ogni responsabilità.

Ambienti con vasca da bagno ⓪ o doccia ① devono essere protetti con un dispositivo di protezione FI (RCD) I Δ n = 30mA. Zona ② come minimo sistema di protezione IP X4. Zona ② non sono autorizzate le prese di corrente.

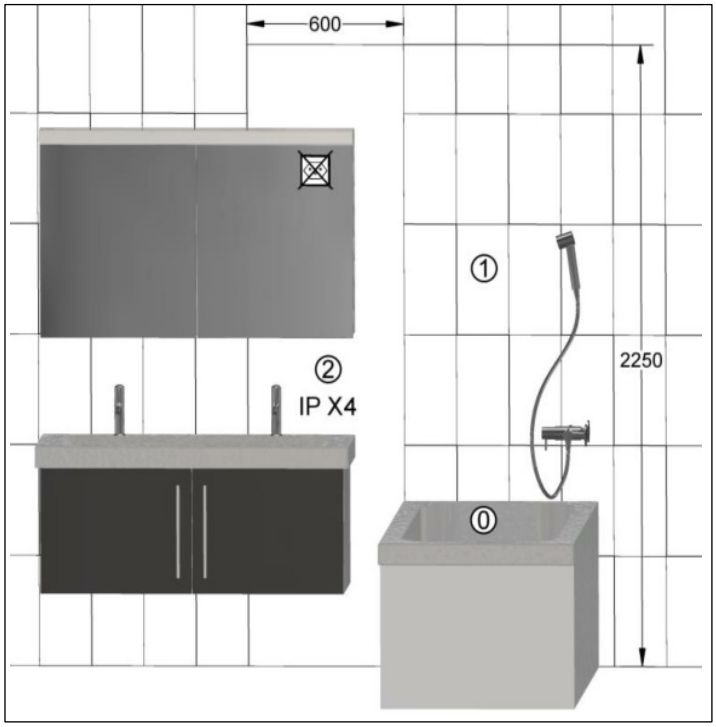

Massskizze / Montageanleitung Duplex Eco
Fiche de mesure / Instruction de montage Duplex Eco
Scheda misure / Instruzione di montaggio Duplex Eco

Keller

Modell	A
500	110
600	110
700	110
800	110
900	110
1000	200
1200	110
1300	260
1400	260
1500	350

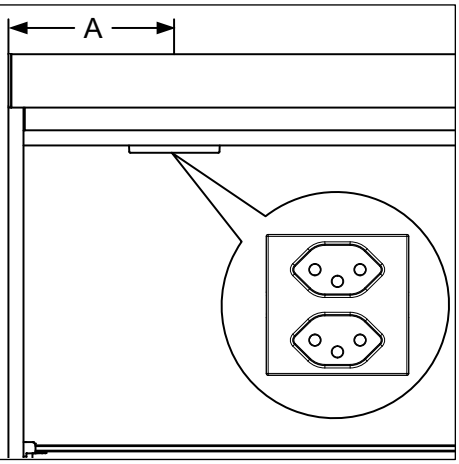

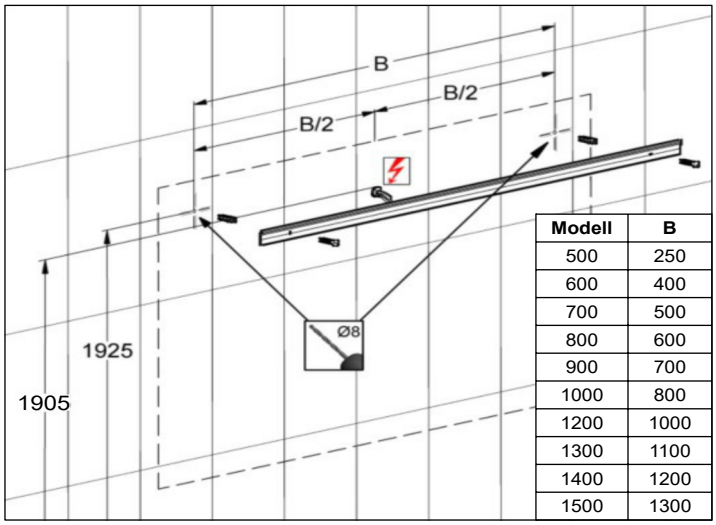

Modell	B
500	250
600	400
700	500
800	600
900	700
1000	800
1200	1000
1300	1100
1400	1200
1500	1300

1

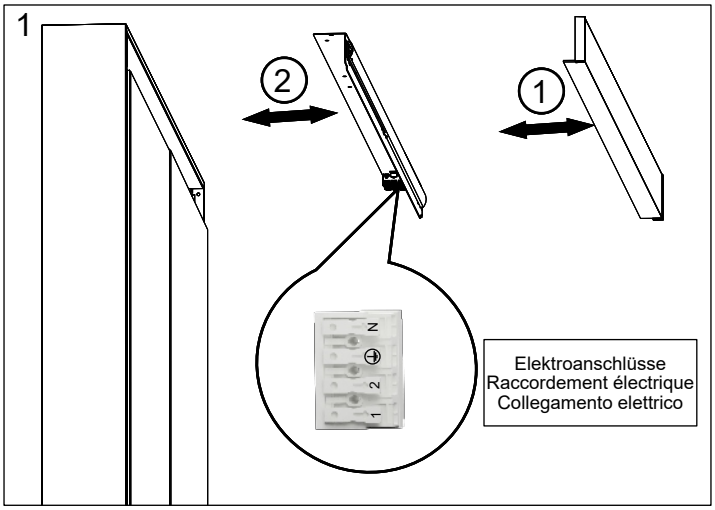

2 Elektroanschlüsse / Raccordement électrique / Collegamento elettrico

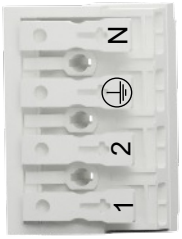

Neutral / neutre / neutro

Schutzleiter / conducteur de protection / conduttore di protezione

Steckdose / prise électrique / presa elettrica

Licht / lumière / luce

3

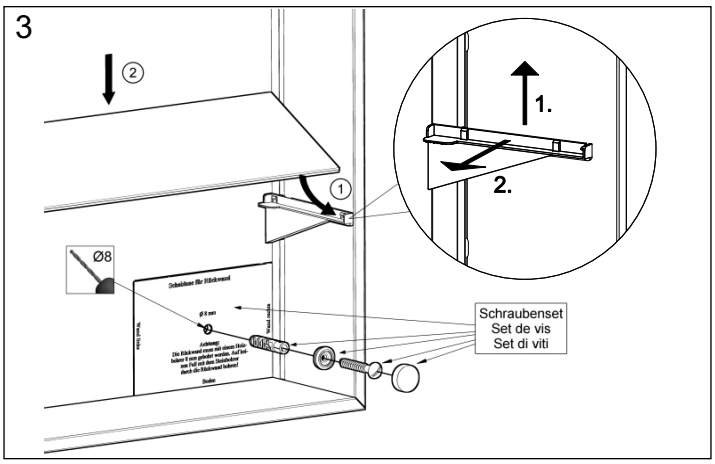

4

Reflektor entnehmen / prélever le réflecteur / estrarre portalampada

Reflektor nach links schieben, Lasche rechts nach aussen drücken (siehe Pfeil) und Reflektor nach vorne entnehmen.

Poussez le réflecteur vers gauche et pressez la languette (voir flèche) vers l'extérieur, tirez le réflecteur vers l'avant.

Spostare il portalampada verso sinistra e spingere la linguetta (indicata dalla freccia) verso destra, estrarre il portalampada dal davanti.

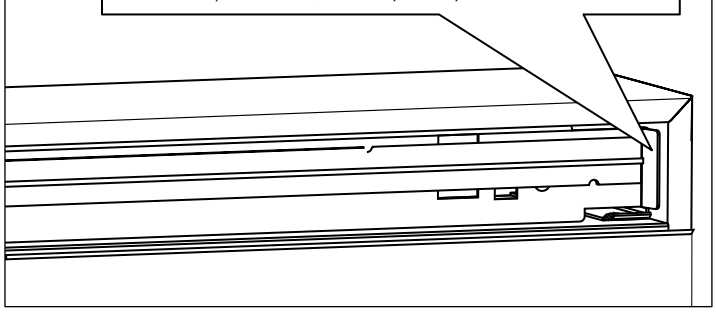

5

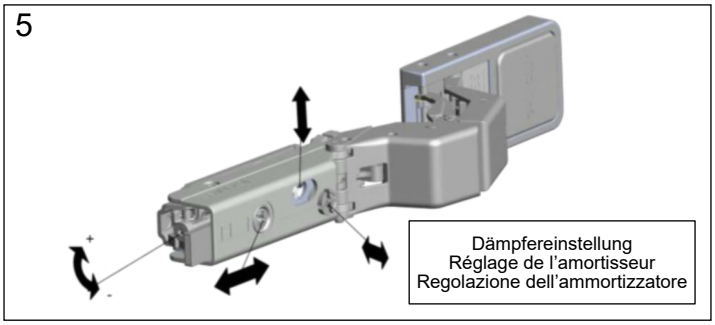

6

Eintürige Modelle
Entfernen Sie die beiden übrigen Montageplatte und stecken Sie die mitgelieferten Abdeckkappen in die Löcher.

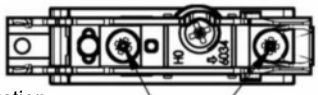

Modèle à une porte
Enlever les deux plaques de fixation restantes et appliquer les caches fournis dans les trous.

Befestigungsschrauben
Vis de fixation
Viti di fissaggio

Modelli con porta singola
Rimuovere le due placchette non utilizzate e inserire i coperchietti bianchi da noi forniti nei rispettivi.

7

Achtung: Pflegehinweise beachten.

Attention: observez les conseils d'entretien.

Attenzione: osservare le istruzioni di pulizia.

Alle Masse sind in mm angegeben. / Toutes les mesures sont indiquées en mm. / Tutte le misure sono indicate in mm.

Massskizze / Montageanleitung Wandeinbau Duplex Eco
Fiche de mesure / Instruction de montage pour l'encastrement Duplex Eco
Scheda misure / Instruzione di montaggio ad incasso Duplex Eco

Keller

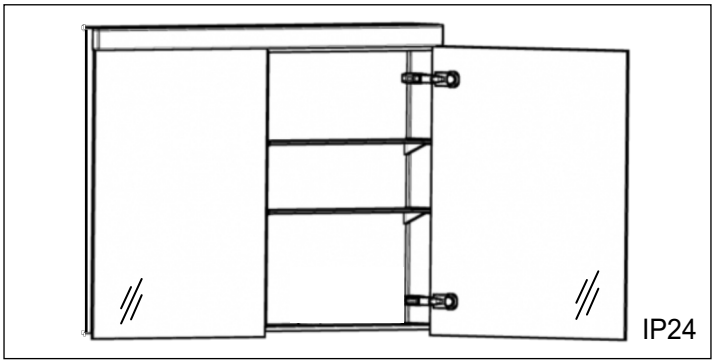

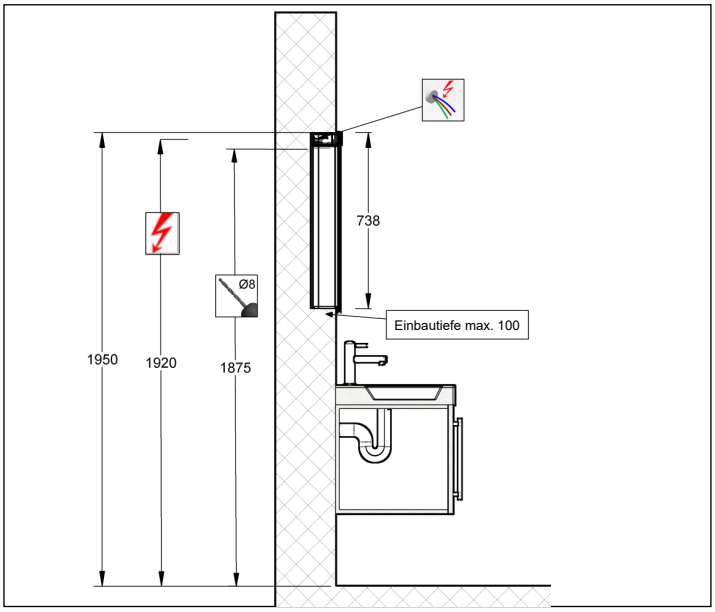

102118 Keller Art. Nr. 321400053	Duplex Eco 500/1T Duplex Eco 500/1P Duplex Eco 500/1P
102116 Keller Art. Nr. 321400013	Duplex Eco 600/1T Duplex Eco 600/1P Duplex Eco 600/1P
102117 Keller Art. Nr. 321400033	Duplex Eco 600/2T Duplex Eco 600/2P Duplex Eco 600/2P
109894 Keller Art. Nr. 321400061	Duplex Eco 700/1T Duplex Eco 700/1P Duplex Eco 700/1P
102119 Keller Art. Nr. 321400063	Duplex Eco 700/2T Duplex Eco 700/2P Duplex Eco 700/2P
102120 Keller Art. Nr. 321400073	Duplex Eco 800/2T Duplex Eco 800/2P Duplex Eco 800/2P
102122 Keller Art. Nr. 321400313	Duplex Eco 900/45/45/2T Duplex Eco 900/45/45/2P Duplex Eco 900/45/45/2P
102124 Keller Art. Nr. 321400333	Duplex Eco 900/60/30/2T Duplex Eco 900/60/30/2P Duplex Eco 900/60/30/2P
102125 Keller Art. Nr. 321400343	Duplex Eco 900/30/60/2T Duplex Eco 900/30/60/2P Duplex Eco 900/30/60/2P
102127 Keller Art. Nr. 321400413	Duplex Eco 1000/2T Duplex Eco 1000/2P Duplex Eco 1000/2P
102128 Keller Art. Nr. 321400423	Duplex Eco 1000/3T Duplex Eco 1000/3P Duplex Eco 1000/3P
102129 Keller Art. Nr. 321400513	Duplex Eco 1200/2T Duplex Eco 1200/2P Duplex Eco 1200/2P

102130 Keller Art. Nr. 321400523	Duplex Eco 1200/3T Duplex Eco 1200/3P Duplex Eco 1200/3P
102132 Keller Art. Nr. 321400733	Duplex Eco 1300/2T Duplex Eco 1300/2P Duplex Eco 1300/2P
102131 Keller Art. Nr. 321400723	Duplex Eco 1300/3T Duplex Eco 1300/3P Duplex Eco 1300/3P
109895 Keller Art. Nr. 321400734	Duplex Eco 1400/2T Duplex Eco 1400/2P Duplex Eco 1400/2P
102133 Keller Art. Nr. 321400823	Duplex Eco 1500/3T Duplex Eco 1500/3P Duplex Eco 1500/3P

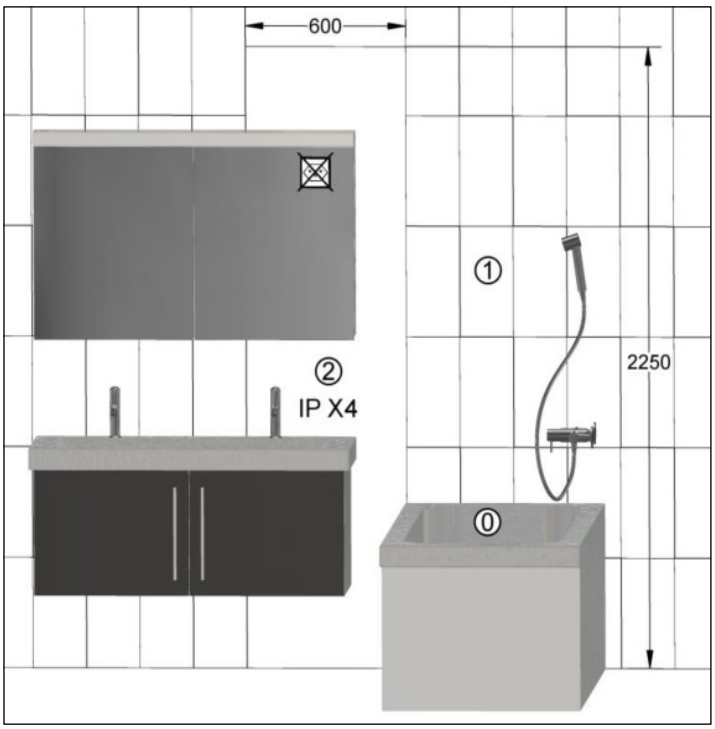

Die Montage des Spiegelschrankes muss durch einen Fachmann im Sanitärbereich erfolgen.

Arbeiten an den elektrischen Installationen dürfen nur von autorisierten Fachleuten nach den örtlichen Vorschriften ausgeführt werden. Für nicht fachgerechte Installation wird jegliche Haftung abgelehnt.

Räume mit Badewanne ⓪ oder mit Dusche ① müssen mit einer FI-Schutzeinrichtung (RCD) I Δ n = 30mA gesichert sein. Bereich ② mindestens Schutzart IP X4. Bereich ② keine Steckdosen.

Le montage de l'armoire de toilette doit être effectué par un specialiste autorisé en équipement sanitaire.

Les travaux à l'installation électrique ne doivent pas être effectués que par des specialistes autorisés selon les prescriptions locales. Si l'installation n'est pas faites par un expert nous déclinons toute résponsabilité.

Locaux avec baignoire ⓪ ou douche ① doivent être protégés par un dispositif de protection FI (RCD) I Δ n = 30mA. Volume ② mind. degré de protection IP X4. Volume ② des prises électriques ne sont pas permises.

Il montaggio dell'armadietto da bagno deve essere eseguito da personale autorizzato del settore impianti sanitari.

L'installazione elettrica deve essere eseguita da personale autorizzato secondo le norme vigenti del posto. Se l'installazione non viene eseguita dal personale autorizzato decliniamo ogni responsabilità.

Ambienti con vasca da bagno ⓪ o doccia ① devono essere protetti con un dispositivo di protezione FI (RCD) I Δ n = 30mA. Zona ② come minimo sistema di protezione IP X4. Zona ② non sono autorizzate le prese di corrente.

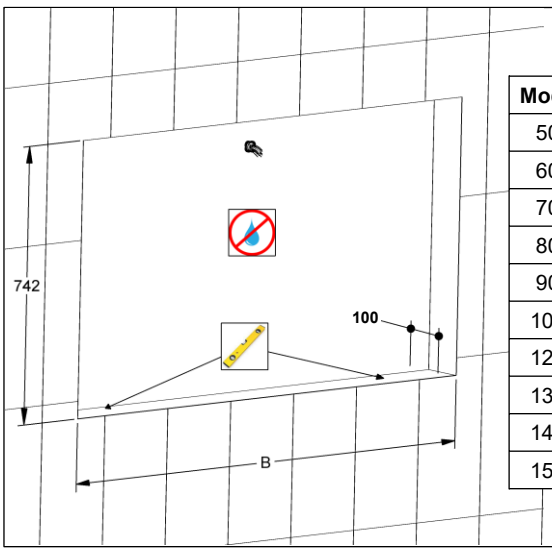

Modell	B
500	504
600	604
700	704
800	804
900	904
1000	1004
1200	1204
1300	1304
1400	1404
1500	1504

Massskizze / Montageanleitung Wandeinbau Duplex Eco
Fiche de mesure / Instruction de montage pour l'encastrement Duplex Eco
Scheda misure / Instruzione di montaggio ad incasso Duplex Eco

Keller

Modell	A
500	110
600	110
700	110
800	110
900	110
1000	200
1200	110
1300	260
1400	260
1500	350

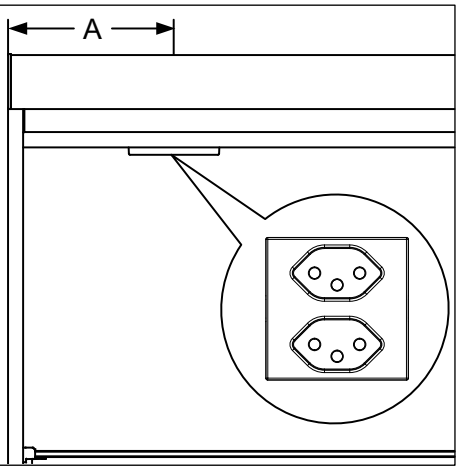

4

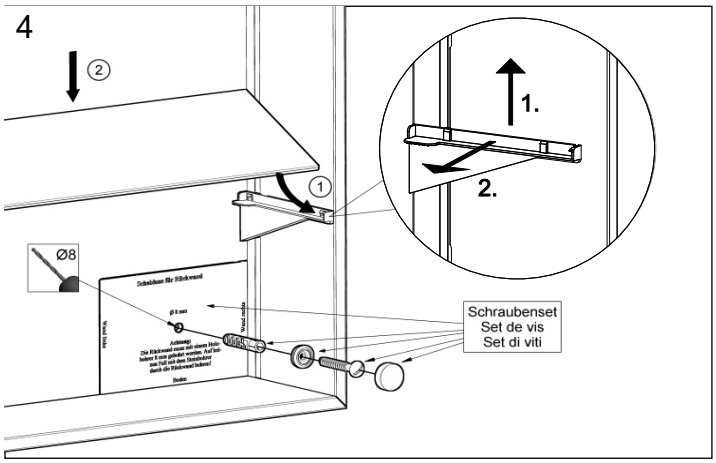

1

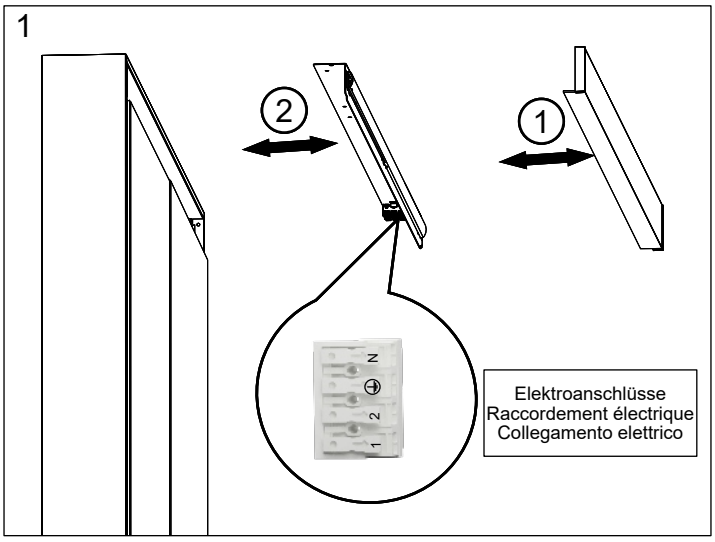

5

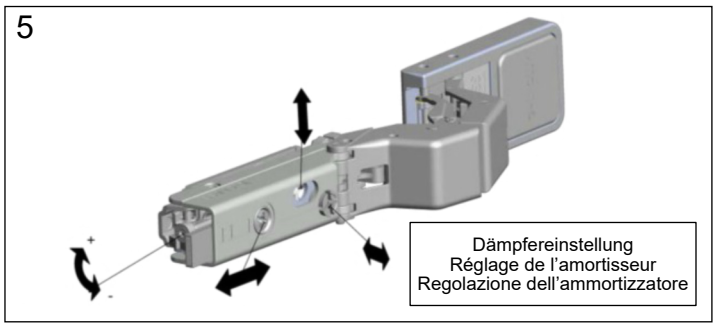

6

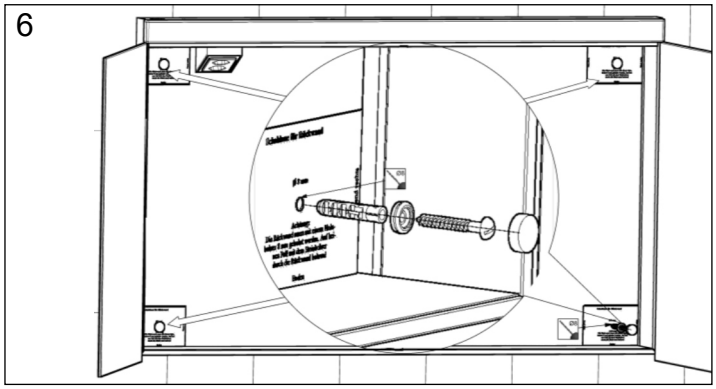

2

Reflektor entnehmen / prélever le réflecteur / estrarre portalampada

Reflektor nach links schieben, Lasche rechts nach aussen drücken (siehe Pfeil) und Reflektor nach vorne entnehmen.

Poussez le réflecteur vers guache et pressez la languette (voir flèche) vers l'exterieur, triez le réflecteur vers l'avant.

Spostare il portalampada verso sinistra e spingere la linguetta (indicata della freccia) verso destra, estrarre il portalampada dal davanti.

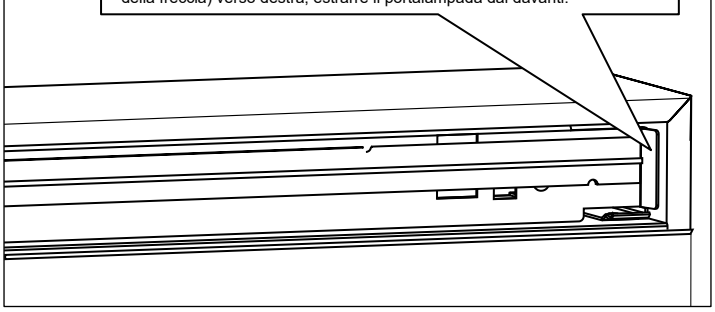

7

Achtung: Pflegehinweise beachten.

Attention: observez les conseils d'entretien.

Attenzione: osservare le istruzioni di pulizia.

3 Elektroanschlüsse / Raccordement électrique / Collegamento elettrico

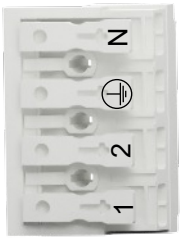

Neutral / neutre / neutro

Schutzleiter / conducteur de protection / conduttore di protezione

Steckdose / prise électrique / presa elettrica

Licht / lumière / luce

Alle Masse sind in mm angegeben. / Toutes les mesures sont indiquées en mm. / Tutte le misure sono indicate in mm.