**Massskizze / Montageanleitung Duplex Eco**
Fiche de mesure / Instruction de montage Duplex Eco
Scheda misure / Instruzione di montaggio Duplex Eco

Keller

| | |
|---|---|
| **102118** Keller Art. Nr. 321400053 | Duplex Eco 500/1T<br>Duplex Eco 500/1P<br>Duplex Eco 500/1P |
| **102116** Keller Art. Nr. 321400013 | Duplex Eco 600/1T<br>Duplex Eco 600/1P<br>Duplex Eco 600/1P |
| **102117** Keller Art. Nr. 321400033 | Duplex Eco 600/2T<br>Duplex Eco 600/2P<br>Duplex Eco 600/2P |
| **109894** Keller Art. Nr. 321400061 | Duplex Eco 700/1T<br>Duplex Eco 700/1P<br>Duplex Eco 700/1P |
| **102119** Keller Art. Nr. 321400063 | Duplex Eco 700/2T<br>Duplex Eco 700/2P<br>Duplex Eco 700/2P |
| **102120** Keller Art. Nr. 321400073 | Duplex Eco 800/2T<br>Duplex Eco 800/2P<br>Duplex Eco 800/2P |
| **102122** Keller Art. Nr. 321400313 | Duplex Eco 900/45/45/2T<br>Duplex Eco 900/45/45/2P<br>Duplex Eco 900/45/45/2P |
| **102124** Keller Art. Nr. 321400333 | Duplex Eco 900/60/30/2T<br>Duplex Eco 900/60/30/2P<br>Duplex Eco 900/60/30/2P |
| **102125** Keller Art. Nr. 321400343 | Duplex Eco 900/30/60/2T<br>Duplex Eco 900/30/60/2P<br>Duplex Eco 900/30/60/2P |
| **102127** Keller Art. Nr. 321400413 | Duplex Eco 1000/2T<br>Duplex Eco 1000/2P<br>Duplex Eco 1000/2P |
| **102128** Keller Art. Nr. 321400423 | Duplex Eco 1000/3T<br>Duplex Eco 1000/3P<br>Duplex Eco 1000/3P |
| **102129** Keller Art. Nr. 321400513 | Duplex Eco 1200/2T<br>Duplex Eco 1200/2P<br>Duplex Eco 1200/2P |
| **102130** Keller Art. Nr. 321400523 | Duplex Eco 1200/3T<br>Duplex Eco 1200/3P<br>Duplex Eco 1200/3P |
| **102132** Keller Art. Nr. 321400733 | Duplex Eco 1300/2T<br>Duplex Eco 1300/2P<br>Duplex Eco 1300/2P |
| **102131** Keller Art. Nr. 321400723 | Duplex Eco 1300/3T<br>Duplex Eco 1300/3P<br>Duplex Eco 1300/3P |
| **109895** Keller Art. Nr. 321400734 | Duplex Eco 1400/2T<br>Duplex Eco 1400/2P<br>Duplex Eco 1400/2P |
| **102133** Keller Art. Nr. 321400823 | Duplex Eco 1500/3T<br>Duplex Eco 1500/3P<br>Duplex Eco 1500/3P |

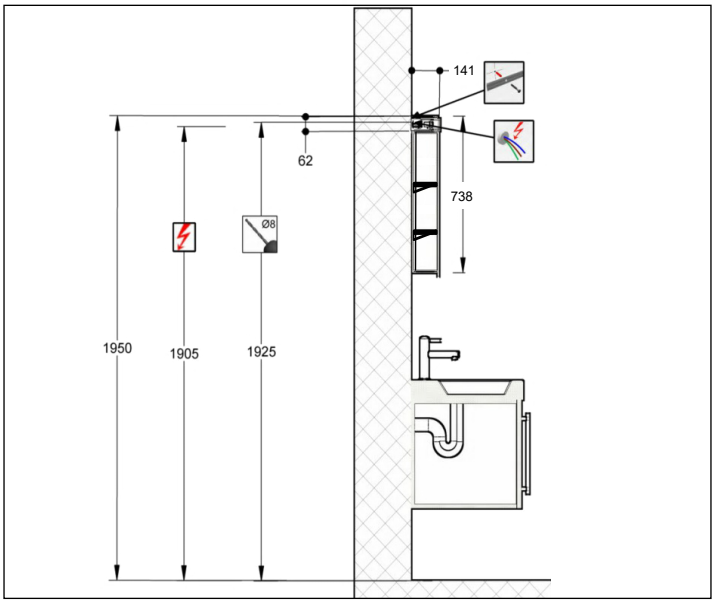


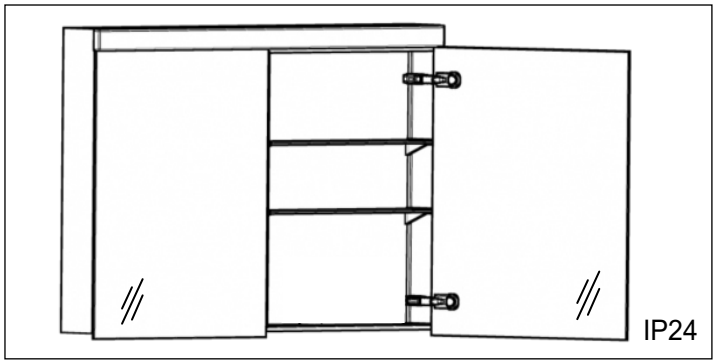


Die Montage des Spiegelschrankes muss durch einen Fachmann im Sanitärbereich erfolgen.

Arbeiten an den elektrischen Installationen dürfen nur von autorisierten Fachleuten nach den örtlichen Vorschriften ausgeführt werden. Für nicht fachgerechte Installation wird jegliche Haftung abgelehnt.

Räume mit Badewanne ⓪ oder mit Dusche ① müssen mit einer FI-Schutzeinrichtung (RCD) I Δ n = 30mA gesichert sein. Bereich ② mindestens Schutzart IP X4. Bereich ② keine Steckdosen.

Le montage de l'armoire de toilette doit être effectué par un specialiste autorisé en équipement sanitaire.

Les travaux à l'installation électrique ne doivent pas être effectués que par des specialistes autorisés selon les prescriptions locales. Si l'installation n'est pas faites par un expert nous déclinons toute résponsabilité.

Locaux avec baignoire ⓪ ou douche ① doivent être protégés par un dispositif de protection FI (RCD) I Δ n = 30mA. Volume ② mind. degré de protection IP X4. Volume ② des prises électriques ne sont pas permises.

Il montaggio dell'armadietto da bagno deve essere eseguito da personale autorizzato del settore impianti sanitari.

L'installazione elettrica deve essere eseguita da personale autorizzato secondo le norme vigenti del posto. Se l'installazione non viene eseguita dal personale autorizzato decliniamo ogni responsabilità.

Ambienti con vasca da bagno ⓪ o doccia ① devono essere protetti con un dispositivo di protezione FI (RCD) I Δ n = 30mA. Zona ② come minimo sistema di protezione IP X4. Zona ② non sono autorizzate le prese di corrente.

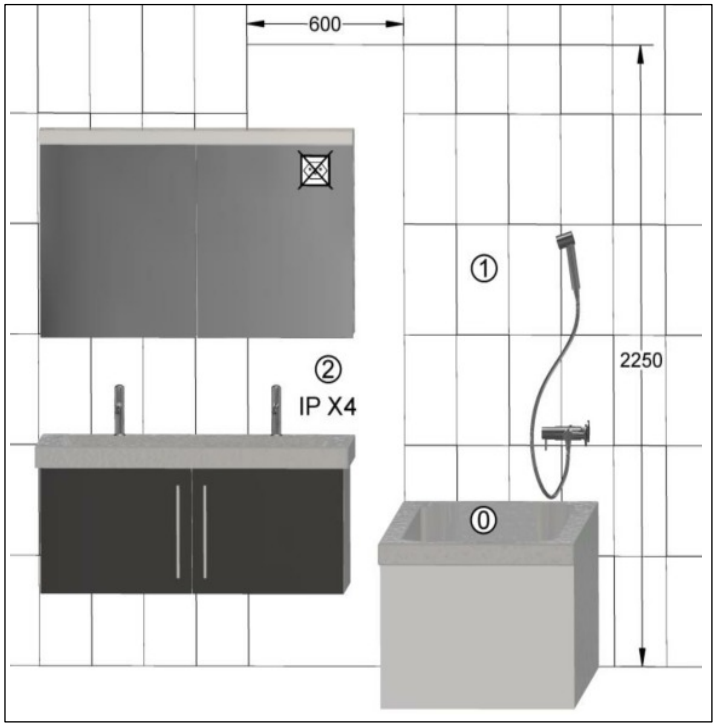

**Massskizze / Montageanleitung Duplex Eco**
Fiche de mesure / Instruction de montage Duplex Eco
Scheda misure / Instruzione di montaggio Duplex Eco

Keller

| Modell | A |
|---|---|
| 500 | 110 |
| 600 | 110 |
| 700 | 110 |
| 800 | 110 |
| 900 | 110 |
| 1000 | 200 |
| 1200 | 110 |
| 1300 | 260 |
| 1400 | 260 |
| 1500 | 350 |

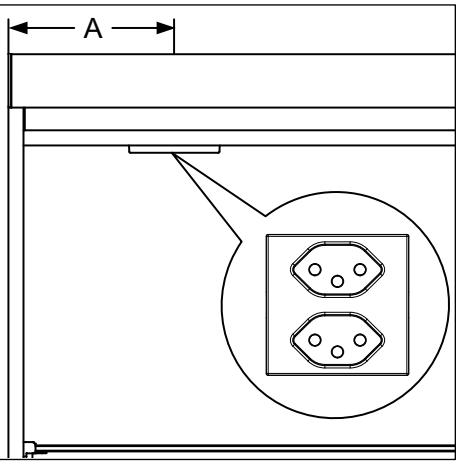


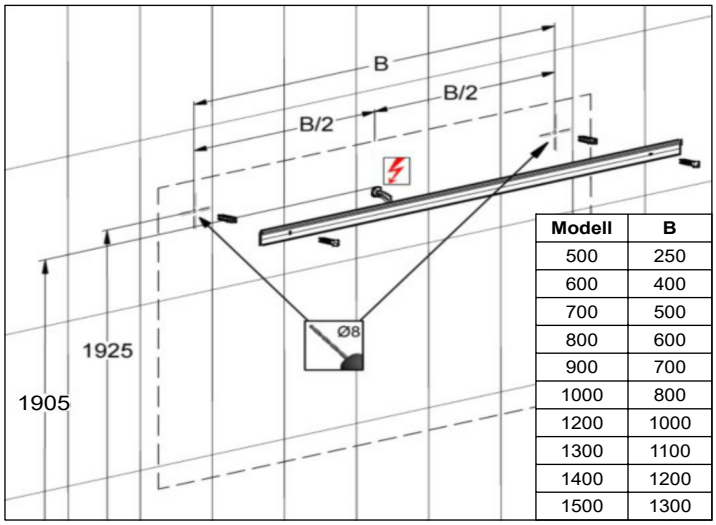


| Modell | B |
|---|---|
| 500 | 250 |
| 600 | 400 |
| 700 | 500 |
| 800 | 600 |
| 900 | 700 |
| 1000 | 800 |
| 1200 | 1000 |
| 1300 | 1100 |
| 1400 | 1200 |
| 1500 | 1300 |

1

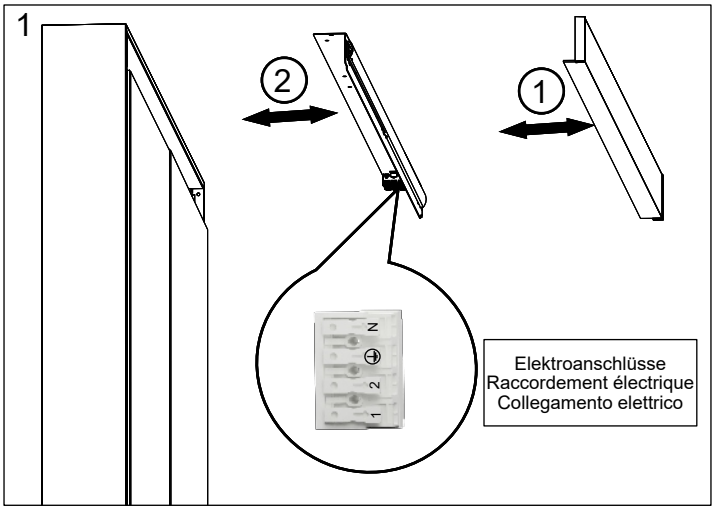


2 Elektroanschlüsse / Raccordement électrique / Collegamento elettrico

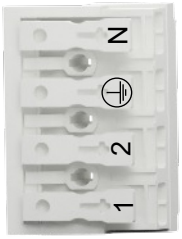


Neutral / neutre / neutro

Schutzleiter / conducteur de protection / conduttore di protezione

Steckdose / prise électrique / presa elettrica

Licht / lumière / luce

3

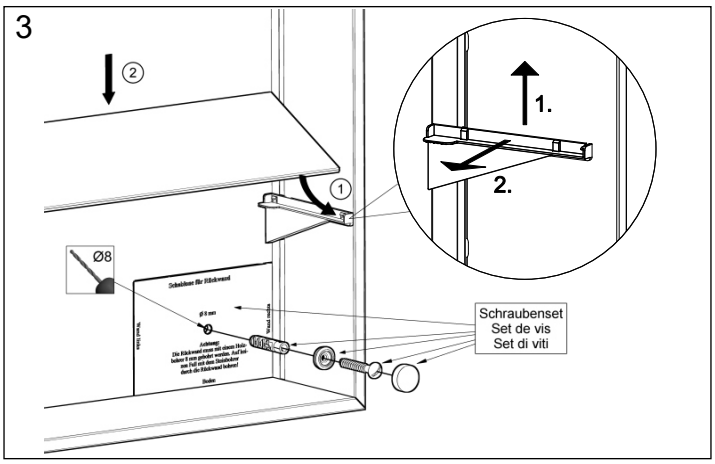


4

**Reflektor entnehmen / prélever le réflecteur / estrarre portalampada**

Reflektor nach links schieben, Lasche rechts nach aussen drücken (siehe Pfeil) und Reflektor nach vorne entnehmen.

Poussez le réflecteur vers gauche et pressez la languette (voir flèche) vers l'extérieur, tirez le réflecteur vers l'avant.

Spostare il portalampada verso sinistra e spingere la linguetta ( indicata dalla freccia ) verso destra, estrarre il portalampada dal davanti.

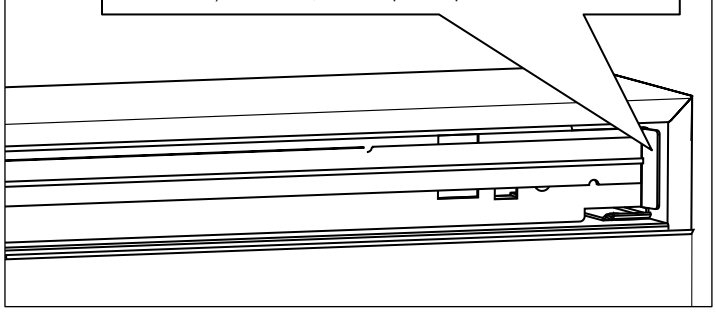

5

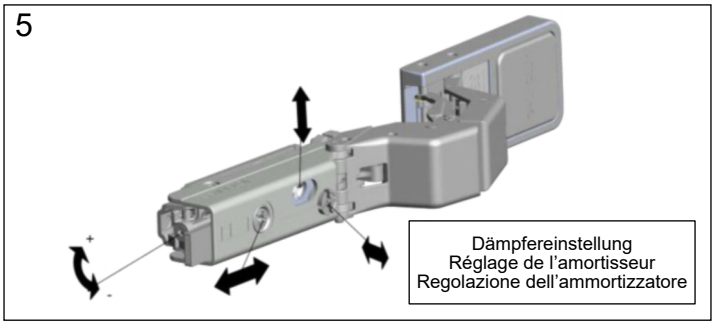


6

**Eintürige Modelle**
Entfernen Sie die beiden übrigen Montageplatte und stecken Sie die mitgelieferten Abdeckkappen in die Löcher.

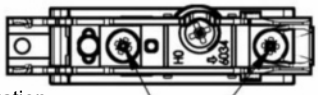

**Modèle à une porte**
Enlever les deux plaques de fixation restantes et appliquer les caches fournis dans les trous.

Befestigungsschrauben
Vis de fixation
Viti di fissaggio

**Modelli con porta singola**
Rimuovere le due placchette non utilizzate e inserire i coperchietti bianchi da noi forniti nei rispettivi.

7

Achtung: Pflegehinweise beachten.

Attention: observez les conseils d'entretien.

Attenzione: osservare le istruzioni di pulizia.

Alle Masse sind in mm angegeben. / Toutes les mesures sont indiquées en mm. / Tutte le misure sono indicate in mm.

**Massskizze / Montageanleitung Wandeinbau Duplex Eco**
Fiche de mesure / Instruction de montage pour l'encastrement Duplex Eco
Scheda misure / Instruzione di montaggio ad incasso Duplex Eco

Keller

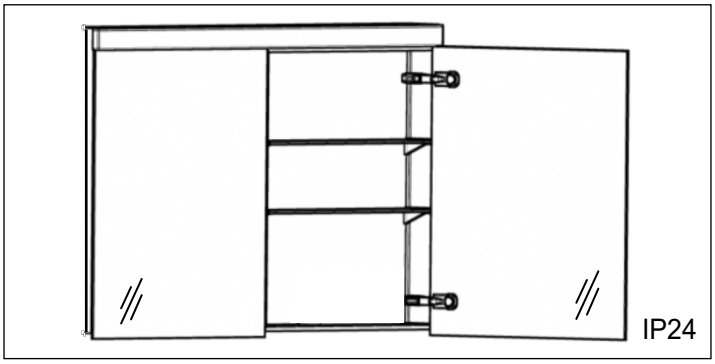


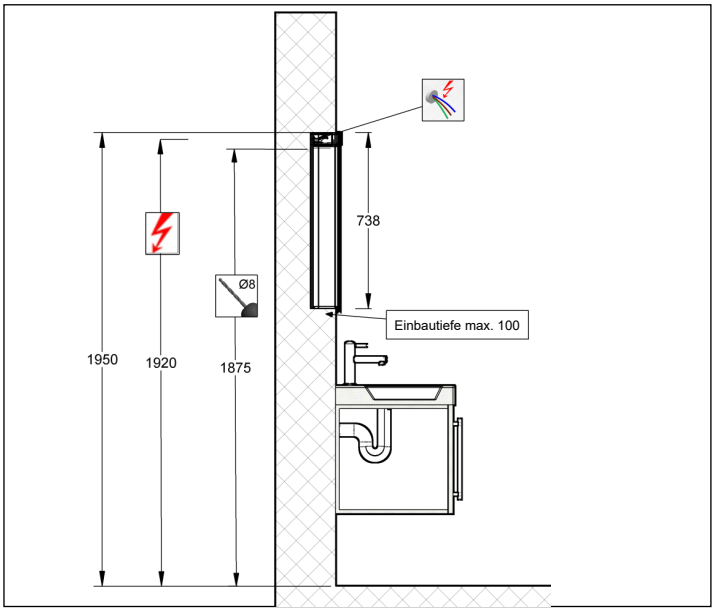


| | |
|---|---|
| **102118** Keller Art. Nr. 321400053 | Duplex Eco 500/1T<br>Duplex Eco 500/1P<br>Duplex Eco 500/1P |
| **102116** Keller Art. Nr. 321400013 | Duplex Eco 600/1T<br>Duplex Eco 600/1P<br>Duplex Eco 600/1P |
| **102117** Keller Art. Nr. 321400033 | Duplex Eco 600/2T<br>Duplex Eco 600/2P<br>Duplex Eco 600/2P |
| **109894** Keller Art. Nr. 321400061 | Duplex Eco 700/1T<br>Duplex Eco 700/1P<br>Duplex Eco 700/1P |
| **102119** Keller Art. Nr. 321400063 | Duplex Eco 700/2T<br>Duplex Eco 700/2P<br>Duplex Eco 700/2P |
| **102120** Keller Art. Nr. 321400073 | Duplex Eco 800/2T<br>Duplex Eco 800/2P<br>Duplex Eco 800/2P |
| **102122** Keller Art. Nr. 321400313 | Duplex Eco 900/45/45/2T<br>Duplex Eco 900/45/45/2P<br>Duplex Eco 900/45/45/2P |
| **102124** Keller Art. Nr. 321400333 | Duplex Eco 900/60/30/2T<br>Duplex Eco 900/60/30/2P<br>Duplex Eco 900/60/30/2P |
| **102125** Keller Art. Nr. 321400343 | Duplex Eco 900/30/60/2T<br>Duplex Eco 900/30/60/2P<br>Duplex Eco 900/30/60/2P |
| **102127** Keller Art. Nr. 321400413 | Duplex Eco 1000/2T<br>Duplex Eco 1000/2P<br>Duplex Eco 1000/2P |
| **102128** Keller Art. Nr. 321400423 | Duplex Eco 1000/3T<br>Duplex Eco 1000/3P<br>Duplex Eco 1000/3P |
| **102129** Keller Art. Nr. 321400513 | Duplex Eco 1200/2T<br>Duplex Eco 1200/2P<br>Duplex Eco 1200/2P |

| | |
|---|---|
| **102130** Keller Art. Nr. 321400523 | Duplex Eco 1200/3T<br>Duplex Eco 1200/3P<br>Duplex Eco 1200/3P |
| **102132** Keller Art. Nr. 321400733 | Duplex Eco 1300/2T<br>Duplex Eco 1300/2P<br>Duplex Eco 1300/2P |
| **102131** Keller Art. Nr. 321400723 | Duplex Eco 1300/3T<br>Duplex Eco 1300/3P<br>Duplex Eco 1300/3P |
| **109895** Keller Art. Nr. 321400734 | Duplex Eco 1400/2T<br>Duplex Eco 1400/2P<br>Duplex Eco 1400/2P |
| **102133** Keller Art. Nr. 321400823 | Duplex Eco 1500/3T<br>Duplex Eco 1500/3P<br>Duplex Eco 1500/3P |

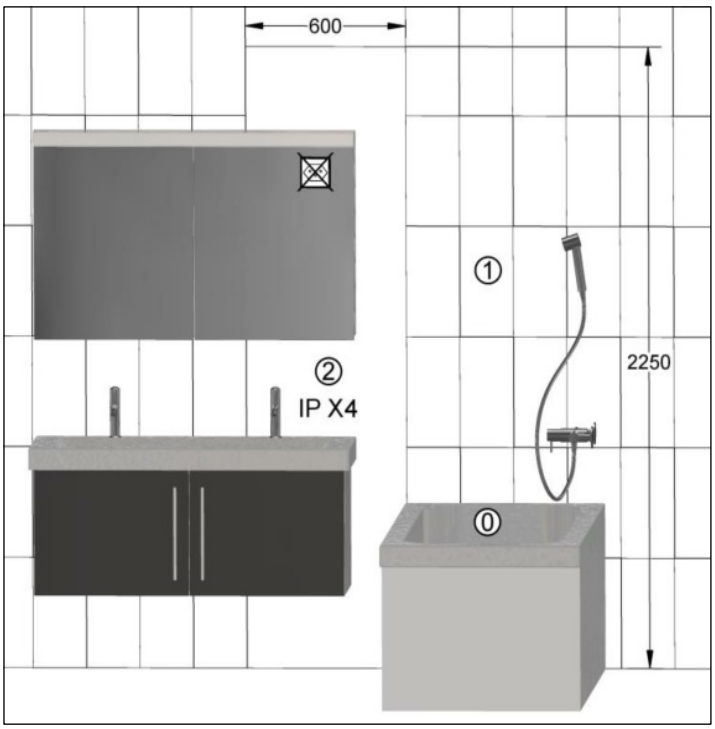


Die Montage des Spiegelschrankes muss durch einen Fachmann im Sanitärbereich erfolgen.

Arbeiten an den elektrischen Installationen dürfen nur von autorisierten Fachleuten nach den örtlichen Vorschriften ausgeführt werden. Für nicht fachgerechte Installation wird jegliche Haftung abgelehnt.

Räume mit Badewanne ⓪ oder mit Dusche ① müssen mit einer FI-Schutzeinrichtung (RCD) I Δ n = 30mA gesichert sein. Bereich ② mindestens Schutzart IP X4. Bereich ② keine Steckdosen.

Le montage de l'armoire de toilette doit être effectué par un specialiste autorisé en équipement sanitaire.

Les travaux à l'installation électrique ne doivent pas être effectués que par des specialistes autorisés selon les prescriptions locales. Si l'installation n'est pas faites par un expert nous déclinons toute résponsabilité.

Locaux avec baignoire ⓪ ou douche ① doivent être protégés par un dispositif de protection FI (RCD) I Δ n = 30mA. Volume ② mind. degré de protection IP X4. Volume ② des prises électriques ne sont pas permises.

Il montaggio dell'armadietto da bagno deve essere eseguito da personale autorizzato del settore impianti sanitari.

L'installazione elettrica deve essere eseguita da personale autorizzato secondo le norme vigenti del posto. Se l'installazione non viene eseguita dal personale autorizzato decliniamo ogni responsabilità.

Ambienti con vasca da bagno ⓪ o doccia ① devono essere protetti con un dispositivo di protezione FI (RCD) I Δ n = 30mA. Zona ② come minimo sistema di protezione IP X4. Zona ② non sono autorizzate le prese di corrente.

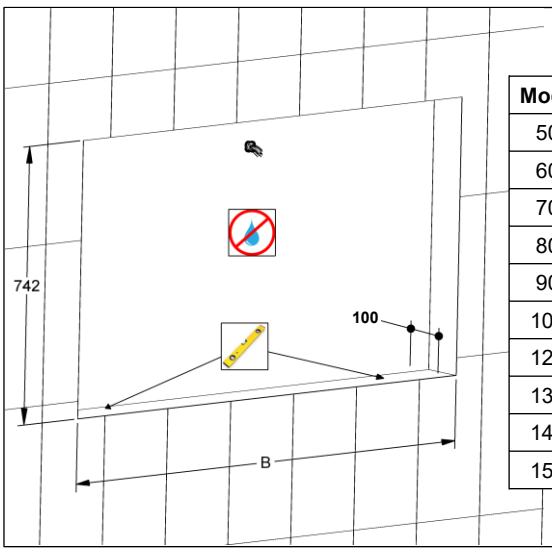


| Modell | B |
|---|---|
| 500 | 504 |
| 600 | 604 |
| 700 | 704 |
| 800 | 804 |
| 900 | 904 |
| 1000 | 1004 |
| 1200 | 1204 |
| 1300 | 1304 |
| 1400 | 1404 |
| 1500 | 1504 |

**Massskizze / Montageanleitung Wandeinbau Duplex Eco**
Fiche de mesure / Instruction de montage pour l'encastrement Duplex Eco
Scheda misure / Instruzione di montaggio ad incasso Duplex Eco

Keller

| Modell | A |
|---|---|
| 500 | 110 |
| 600 | 110 |
| 700 | 110 |
| 800 | 110 |
| 900 | 110 |
| 1000 | 200 |
| 1200 | 110 |
| 1300 | 260 |
| 1400 | 260 |
| 1500 | 350 |

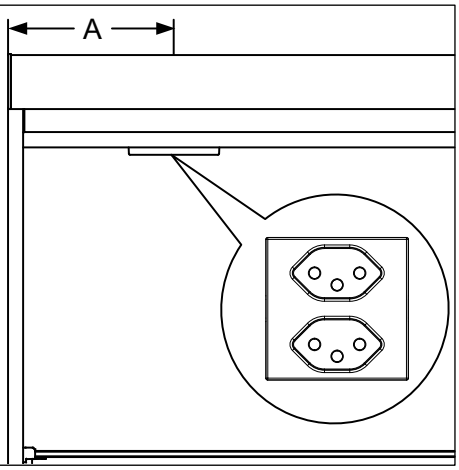


4

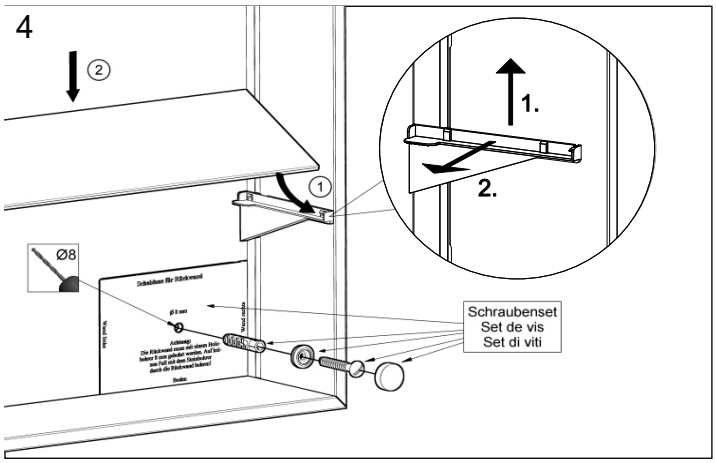


1

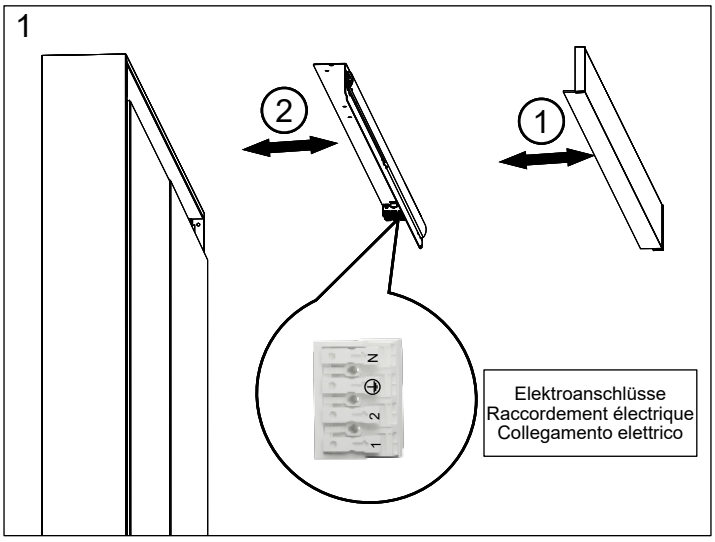


5

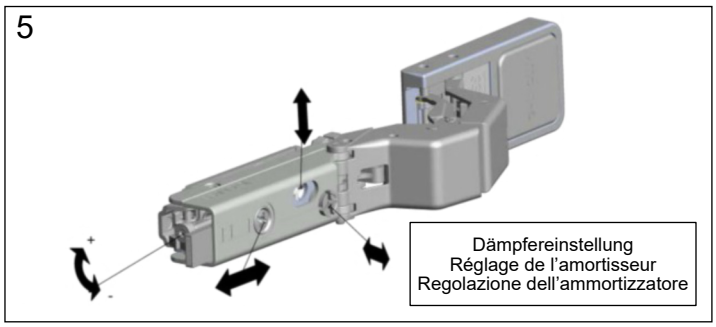


6

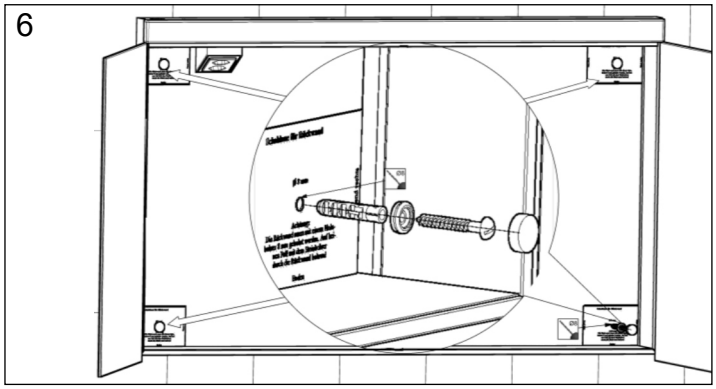

2

**Reflektor entnehmen / prélever le réflecteur / estrarre portalampada**

Reflektor nach links schieben, Lasche rechts nach aussen drücken (siehe Pfeil) und Reflektor nach vorne entnehmen.

Poussez le réflecteur vers guache et pressez la languette (voir flèche) vers l'exterieur, triez le réflecteur vers l'avant.

Spostare il portalampada verso sinistra e spingere la linguetta (indicata della freccia) verso destra, estrarre il portalampada dal davanti.

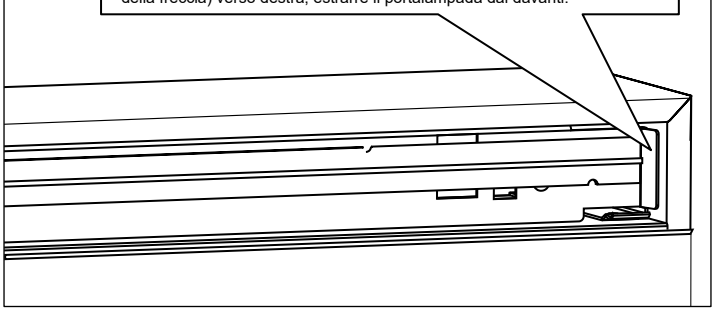

7

Achtung: Pflegehinweise beachten.

Attention: observez les conseils d'entretien.

Attenzione: osservare le istruzioni di pulizia.

3 Elektroanschlüsse / Raccordement électrique / Collegamento elettrico

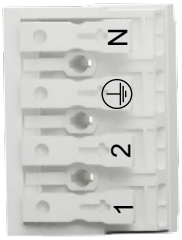


Neutral / neutre / neutro

Schutzleiter / conducteur de protection / conduttore di protezione

Steckdose / prise électrique / presa elettrica

Licht / lumière / luce

Alle Masse sind in mm angegeben. / Toutes les mesures sont indiquées en mm. / Tutte le misure sono indicate in mm.