Artikel Article Articolo	***105570103392***	1. Ausgabe 1. Edition 1. Edizione	***11-2025***
Art.No. ***H8208427570001***		Mut.	***05-2026***

Dusch-WC CLEANET AURIA UP
WC douche CLEANET AURIA UP
WC doccetta CLEANET AURIA UP

Copyright by LAUFEN
Bathroom Culture since 1892 www.laufen.com

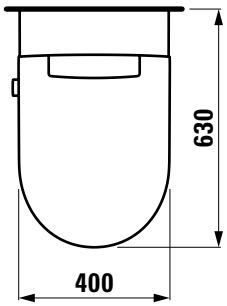

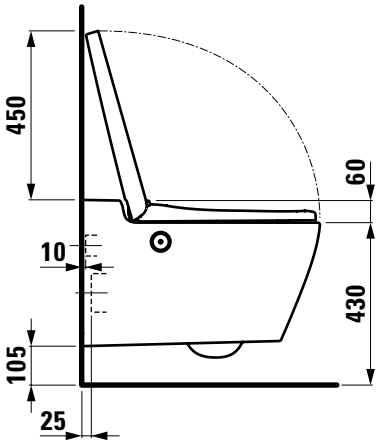

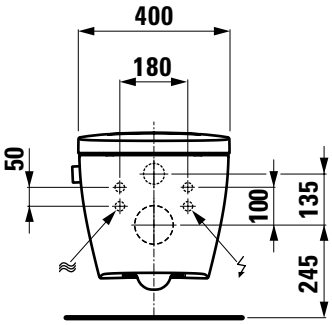

Anschlüsse mit LAUFEN Installationssystem INEOLINK.
Raccordement avec système d'installation LAUFEN INEOLINK.
Connessioni con systema di installazione LAUFEN INEOLINK.

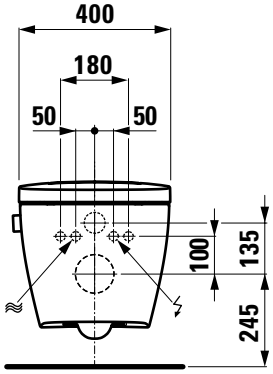

Anschlüsse mit handelsüblichen Installationssystemen.
Raccordement avec les systèmes d'installation se trouvant dans le commerce.
Connessioni con systemi di installazione cui sono disponibile in commercio.

Die Massangaben in Millimeter verstehen sich unter dem Vorbehalt der Werkstoleranzen, eventuell späterer Änderungen sowie weiterer Montagemöglichkeiten. Die Haftung für Folgen fehlerhafter oder unvollständiger Massangaben ist ausgeschlossen (Art. 100 OR).

Les dimensions en millimètre s'entendent sous réserve des tolérances d'usine, d'eventuelles modifications ultérieures, de même que de nouvelles possibilités de montage. La responsabilité ne peut être engagée en cas de cotes manquantes ou erronnées (CD art. 100).

Le dimensioni in millimetri s'intendono fatte salve le tolleranze di fabbricazione, le eventuali modifiche successive e le ulteriori alternative di montaggio. Si declina qualsiasi responsabilità per le conseguenze legate a dimensioni errate o incomplete (art. 100 CO).