Massskizze / Montageanleitung Unique
Fiche de mesure / Instruction de montage Unique
Scheda misure / Istruzione di montaggio Unique

Keller Spiegelschränke
guten-morgen.ch

614460 **Keller Art. Nr. 903400113**	Unique 450 Unique 450 Unique 450
614440 **Keller Art. Nr. 903400173**	Unique 500 Unique 500 Unique 500
614441 **Keller Art. Nr. 903400013**	Unique 600 Unique 600 Unique 600
614442 **Keller Art. Nr. 903400073**	Unique 800 Unique 800 Unique 800
614443 **Keller Art. Nr. 903400313**	Unique 900 Unique 900 Unique 900
614444 **Keller Art. Nr. 903400413**	Unique 1000 Unique 1000 Unique 1000
614445 **Keller Art. Nr. 903400513**	Unique 1200 Unique 1200 Unique 1200
614446 **Keller Art. Nr. 903400723**	Unique 1300 Unique 1300 Unique 1300
614447 **Keller Art. Nr. 903400813**	Unique 1500 Unique 1500 Unique 1500
614448 **Keller Art. Nr. 903400913**	Unique 1800 Unique 1800 Unique 1800

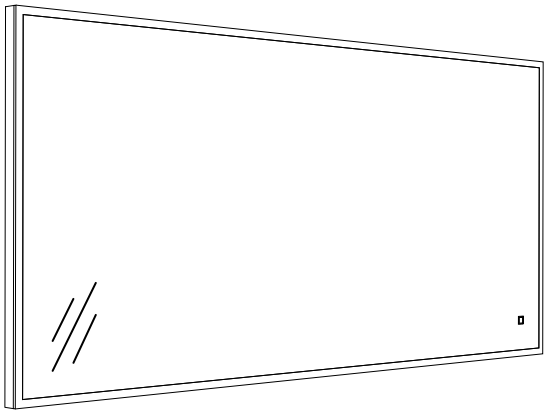

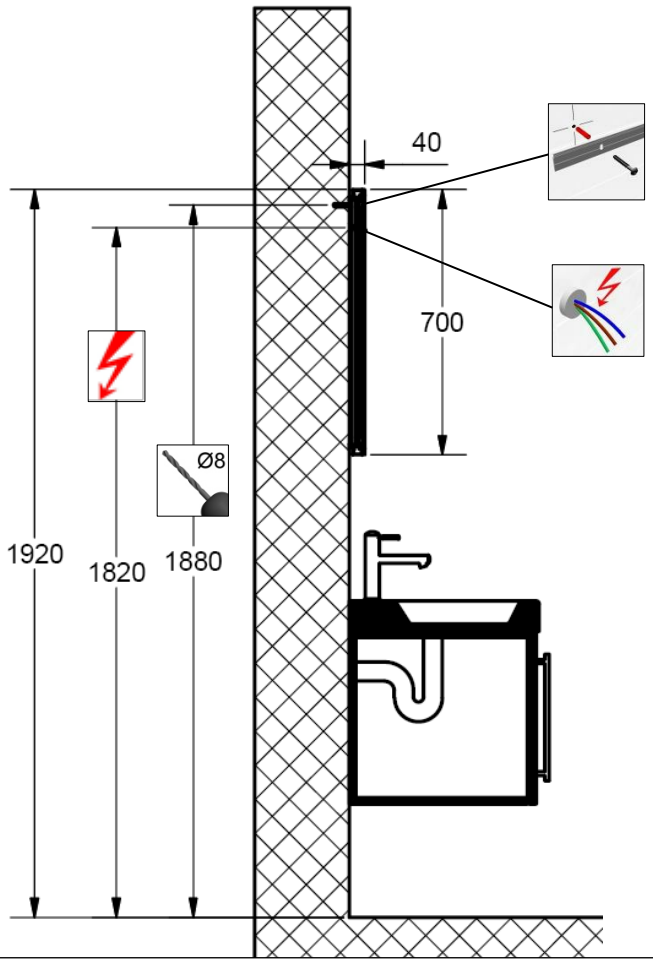

Die Montage des Spiegels muss durch einen Fachmann im Sanitärbereich erfolgen.
Arbeiten an den elektrischen Installationen dürfen nur von autorisierten Fachleuten nach den örtlichen Vorschriften ausgeführt werden.
Für nicht fachgerechte Installation wird jegliche Haftung Abgelehnt.

Le montage du miroir doit être effectué par un specialiste autorisé en équipement sanitaire.
Les travaux à l'installation électrique ne doivent pas être effectués que par des specialistes autorisés selon les prescriptions locales.
Si l'installation n'est pas faites par un expert nous déclinons toute résponsabilité.

Il montaggio dello specchio deve essere eseguito da personale autorizzato del settore impianti sanitari.
L'installazione elettrica deve essere eseguita da personale autorizzato secondo le norme vigenti del posto. Se l'installazione non viene eseguita dal personale autorizzato decliniamo ogni responsabilità.

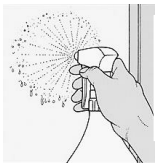

Achtung: Pflegehinweise beachten.
Attention: observez les conseils d'entretien.
Attenzione: osservare le istruzioni di pulizia.

Alle Masse sind in mm angegeben. / Toutes les mesures sont indiquées en mm. / Tutte le misure sono indicate in mm.

Massskizze / Montageanleitung Unique
Fiche de mesure / Instruction de montage Unique
Scheda misure / Istruzione di montaggio Unique

Keller Spiegelschränke
guten-morgen.ch

1

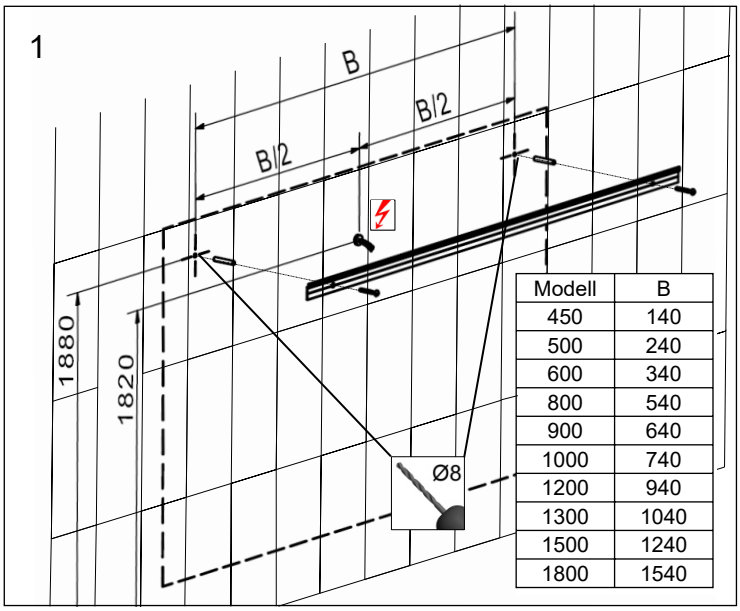

Modell	B
450	140
500	240
600	340
800	540
900	640
1000	740
1200	940
1300	1040
1500	1240
1800	1540

2

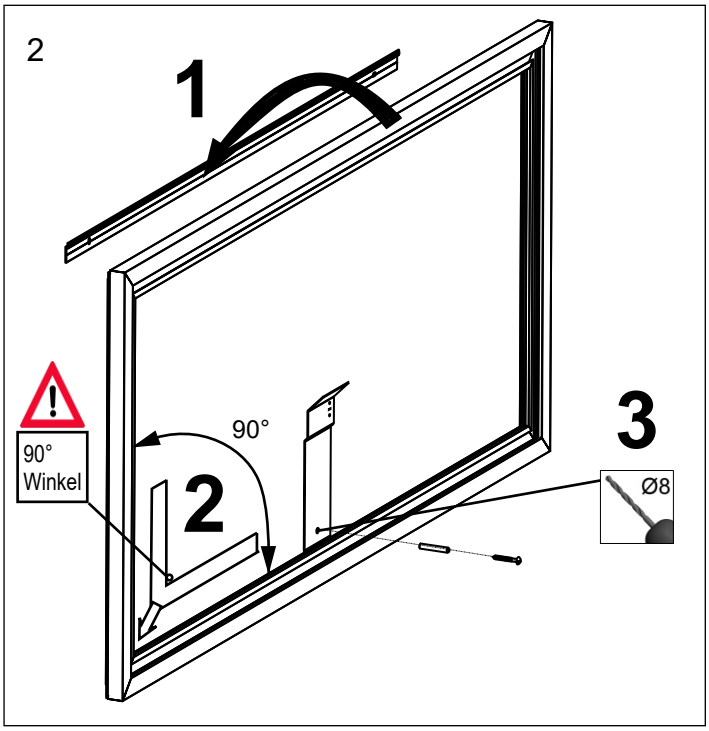

3 Elektroanschlüsse / Raccordement électrique / Collegamento elettrico

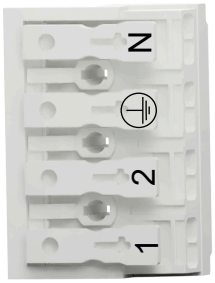

Neutral / neutre / neutro

Schutzleiter / conducteur de protection / conduttore di protezione

Licht / lumière / luce

4

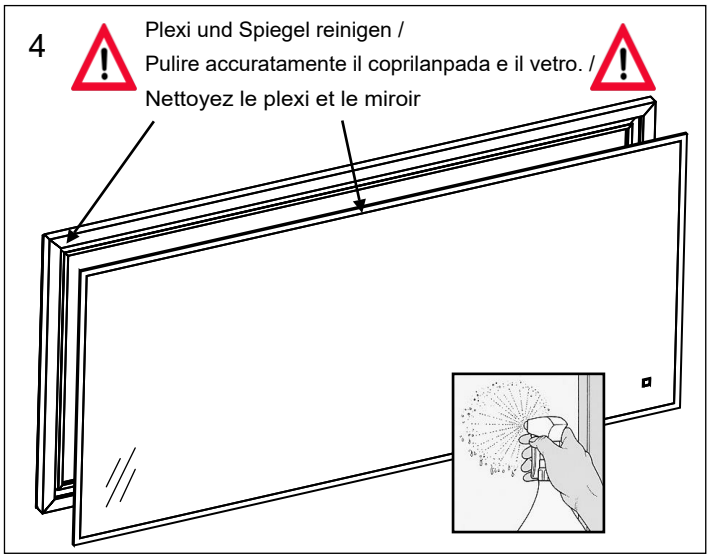

5 Sensor mit Treiber verbinden

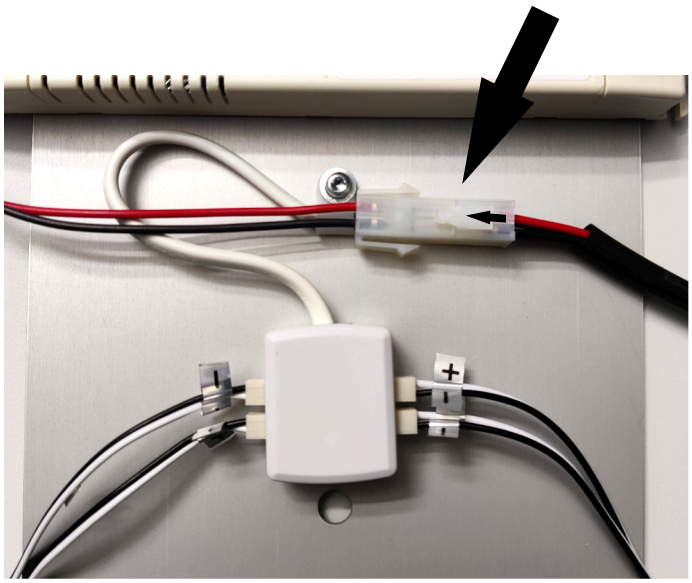

6

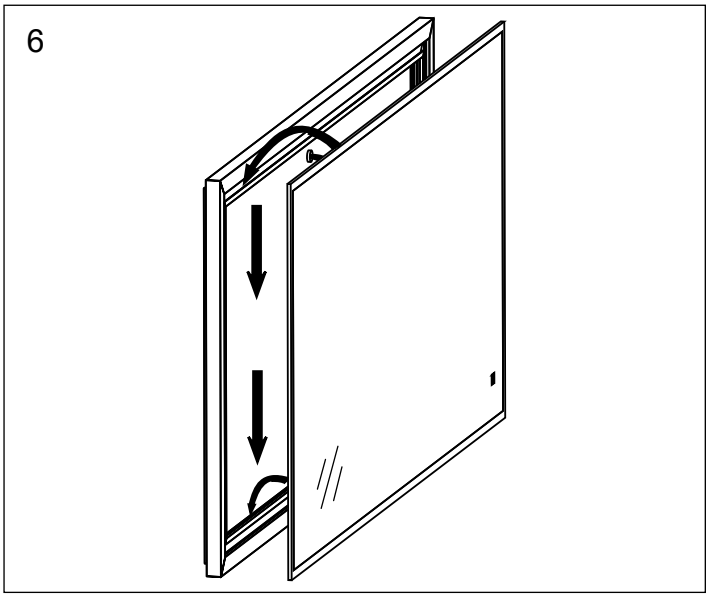

Alle Masse sind in mm angegeben. / Toutes les mesures sont indiquées en mm. / Tutte le misure sono indicate in mm.