Massskizze / Montageanleitung Illuminato
Fiche de mesure / Instruction de montage Illuminato
Scheda misure / Istruzione di montaggio Illuminato

Keller Spiegelschränke guten-morgen.ch

614490 Keller Art. Nr. 309403173	Illuminato 500/1T/BL Illuminato 500/1P/CG Illuminato 500/1P/CS
614491 Keller Art. Nr. 309403183	Illuminato 500/1T/BR Illuminato 500/1P/CD Illuminato 500/1P/CD
614492 Keller Art. Nr. 309403013	Illuminato 600/1T/BL Illuminato 600/1P/CG Illuminato 600/1P/CS
614493 Keller Art. Nr. 309403023	Illuminato 600/1T/BR Illuminato 600/1P/CD Illuminato 600/1P/CD
614494 Keller Art. Nr. 309403073	Illuminato 800/2T Illuminato 800/2P Illuminato 800/2P
614495 Keller Art. Nr. 309403313	Illuminato 900/2T Illuminato 900/2P Illuminato 900/2P

614496 Keller Art. Nr. 309403413	Illuminato 1000/2T Illuminato 1000/2P Illuminato 1000/2P
614497 Keller Art. Nr. 309403513	Illuminato 1200/2T Illuminato 1200/2P Illuminato 1200/2P
614511 Keller Art. Nr. 309403733	Illuminato 1300/2T Illuminato 1300/2P Illuminato 1300/2P
614498 Keller Art. Nr. 309403723	Illuminato 1300/3T Illuminato 1300/3P Illuminato 1300/3P
614499 Keller Art Nr. 309403813	Illuminato 1500/3T Illuminato 1500/3P Illuminato 1500/3P
614500 Keller Art Nr. 309403913	Illuminato 1800/3T Illuminato 1800/3P Illuminato 1800/3P

614501 Keller Art. Nr. 309403613	Illuminato 1500/3T Illuminato 1500/3P Illuminato 1500/3P
109892 Keller Art. Nr. 309403914	Illuminato 2000/4T Illuminato 2000/4P Illuminato 2000/4P

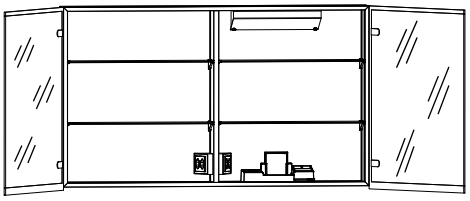

IP24

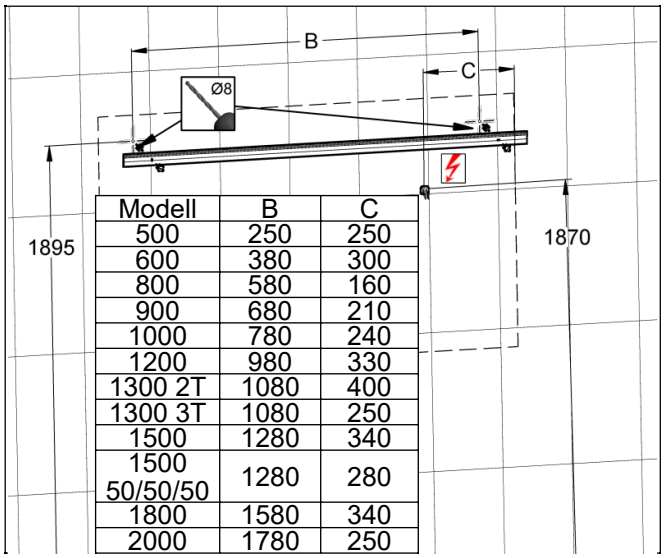

Modell	B	C
500	250	250
600	380	300
800	580	160
900	680	210
1000	780	240
1200	980	330
1300 2T	1080	400
1300 3T	1080	250
1500	1280	340
1500 50/50/50	1280	280
1800	1580	340
2000	1780	250

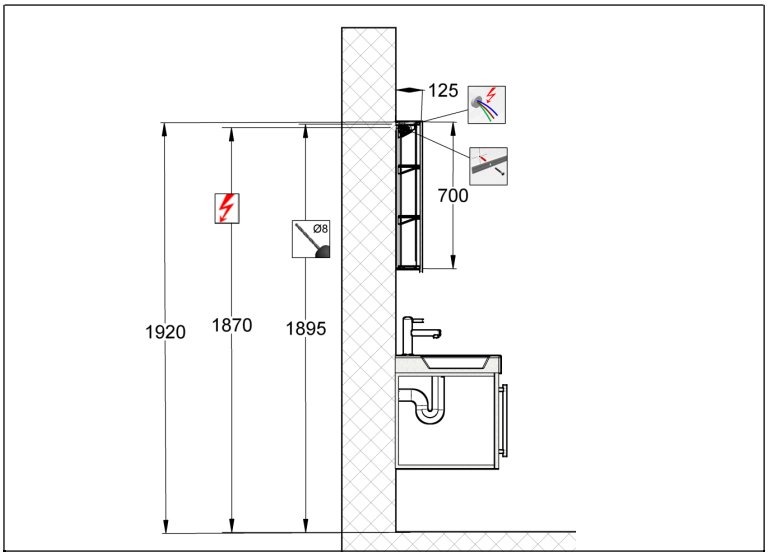

Die Montage des Spiegelschrankes muss durch einen Fachmann im Sanitärbereich erfolgen.
Arbeiten an den elektrischen Installationen dürfen nur von autorisierten Fachleuten nach den örtlichen Vorschriften ausgeführt werden.
Für nicht fachgerechte Installation wird jegliche Haftung abgelehnt.
Räume mit Badewanne ⓪ oder Dusche ① müssen mit einer FI-Schutzeinrichtung (RCD) I Δ n = 30mA gesichert sein. Bereich ② mindestens Schutzart IP X4. Bereich ② keine Steckdosen.

Le montage de l'armoire de toilette doit être effectué par un specialiste autorisé en équipement sanitaire.
Les travaux à l'installation électrique ne doivent pas être effectués que par des specialistes autorisés selon les prescriptions locales.
Si l'installation n'est pas faites par un expert nous déclinons toute résponsabilité.
Locaux avec baignoire ⓪ ou douche ① doivent être protégés par un dispositif de protection FI (RCD) I Δ n = 30mA. Volume ② mind. degré de protection IP X4. Volume ② des prises électriques ne sont pas permises.

Il montaggio dell'armadietto da bagno deve essere eseguito da personale autorizzato del settore impianti sanitari.
L'installazione elettrica deve essere eseguita da personale autorizzato secondo le norme vigenti del posto. Se l'installazione non viene eseguita dal personale autorizzato decliniamo ogni responsabilità.
Ambienti con vasca da bagno ⓪ o doccia ① devono essere protetti con un dispositivo di protezione FI (RCD) I Δ n = 30mA. Zona ② come minimo sistema di protezione IP X4. Zona ② non sono autorizzate le prese di corrente.

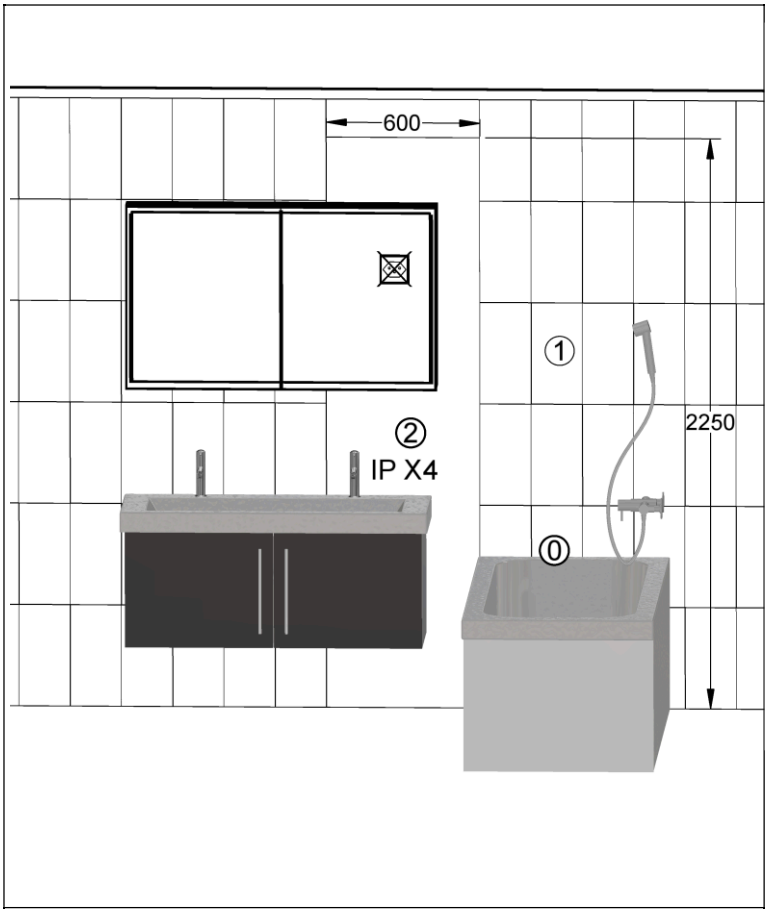

Massskizze / Montageanleitung Illuminato
Fiche de mesure / Instruction de montage Illuminato
Scheda misure / Istruzione di montaggio Illuminato

Keller Spiegelschränke guten-morgen.ch

1

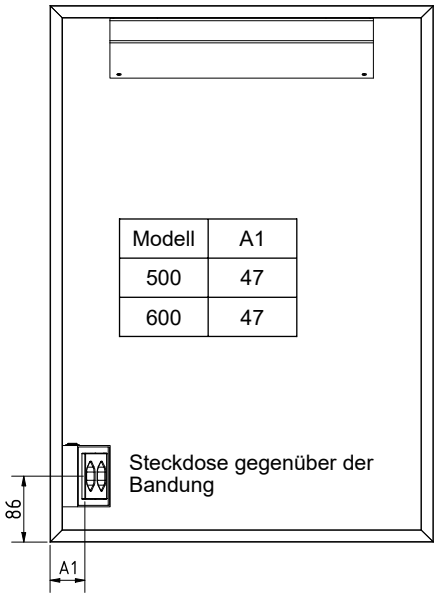

Modell	A1
500	47
600	47

2

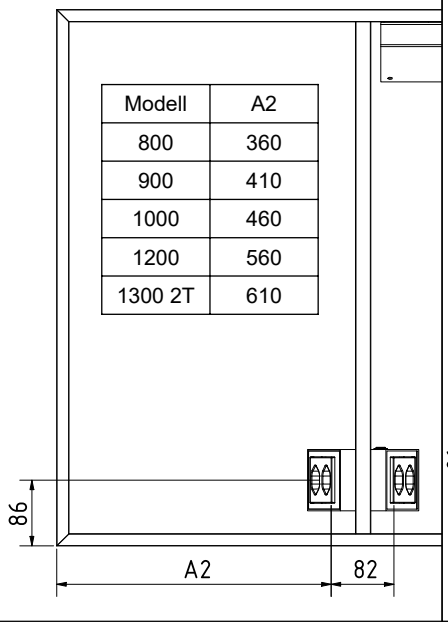

Modell	A2
800	360
900	410
1000	460
1200	560
1300 2T	610

3

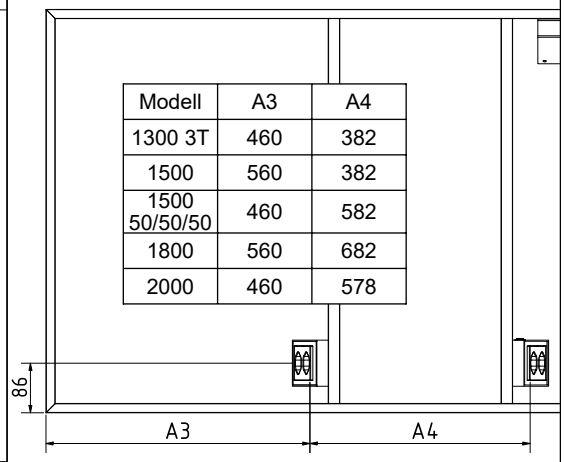

Modell	A3	A4
1300 3T	460	382
1500	560	382
1500 50/50/50	460	582
1800	560	682
2000	460	578

4

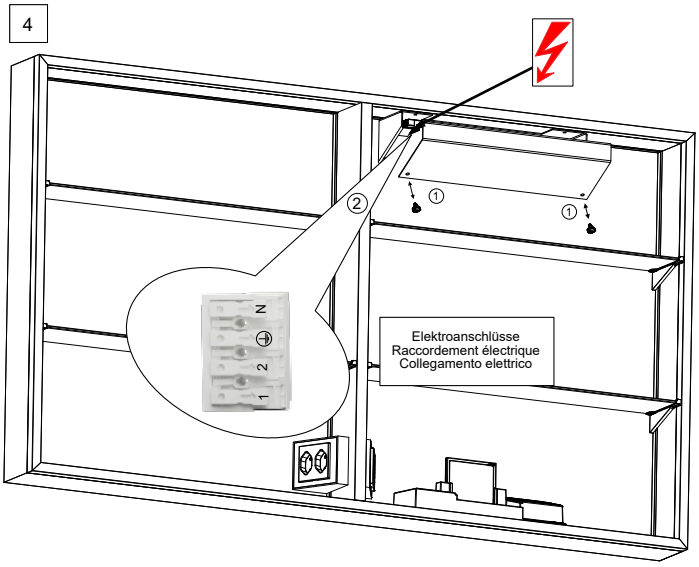

5

Elektroanschlüsse / Raccordement électrique / Collegamento elettrico

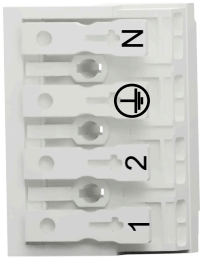

Neutral / neutre / neutro

Schutzleiter / conducteur de protection / conduttore di protezione

Steckdose / prise électrique / presa elettrica

Licht / lumière / luce

7

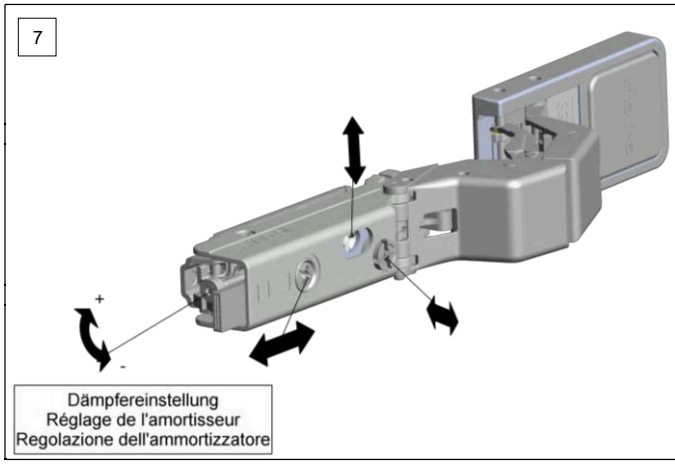

6

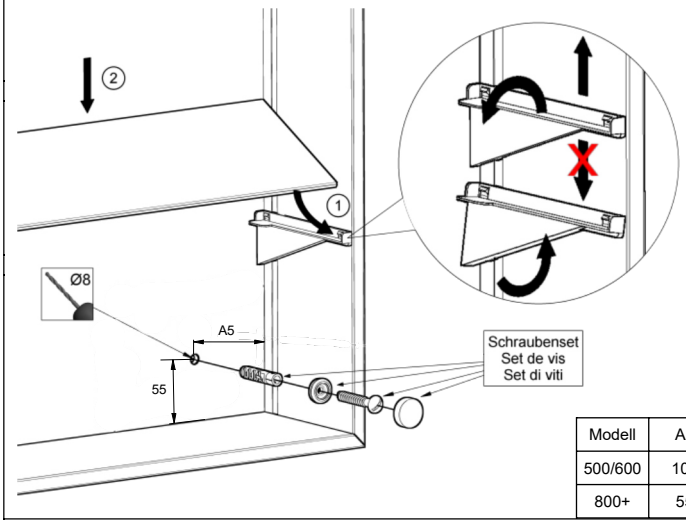

Modell	A5
500/600	105
800+	55

7

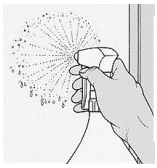

Achtung: Pflegehinweise beachten.
Attention: observez les conseils d'entretien.
Attenzione: osservare le istruzioni di pulizia.

Alle Masse sind in mm angegeben. / Toutes les mesures sont indiquées en mm. / Tutte le misure sono indicate in mm.

Massskizze / Montageanleitung Wandeinbau Illuminato
Fiche de mesure / Instruction de montage pour l'encastrement Illuminato
Scheda misure / Istruzione di montaggio ad incasso Illuminato

Keller Spiegelschränke guten-morgen.ch

614490 Keller Art. Nr. 309403173	Illuminato 500/1T/BL Illuminato 500/1P/CG Illuminato 500/1P/CS
614491 Keller Art. Nr. 309403183	Illuminato 500/1T/BR Illuminato 500/1P/CD Illuminato 500/1P/CD
614492 Keller Art. Nr. 309403013	Illuminato 600/1T/BL Illuminato 600/1P/CG Illuminato 600/1P/CS
614493 Keller Art. Nr. 309403023	Illuminato 600/1T/BR Illuminato 600/1P/CD Illuminato 600/1P/CD
614494 Keller Art. Nr. 309403073	Illuminato 800/2T Illuminato 800/2P Illuminato 800/2P
614495 Keller Art. Nr. 309403313	Illuminato 900/2T Illuminato 900/2P Illuminato 900/2P

614496 Keller Art. Nr. 309403413	Illuminato 1000/2T Illuminato 1000/2P Illuminato 1000/2P
614497 Keller Art. Nr. 309403513	Illuminato 1200/2T Illuminato 1200/2P Illuminato 1200/2P
614511 Keller Art. Nr. 309403733	Illuminato 1300/2T Illuminato 1300/2P Illuminato 1300/2P
614498 Keller Art. Nr. 309403723	Illuminato 1300/3T Illuminato 1300/3P Illuminato 1300/3P
614499 Keller Art. Nr. 309403813	Illuminato 1500/3T Illuminato 1500/3P Illuminato 1500/3P
614500 Keller Art. Nr. 309403913	Illuminato 1800/3T Illuminato 1800/3P Illuminato 1800/3P

614501 Keller Art. Nr. 309403613	Illuminato 1500/3T Illuminato 1500/3P Illuminato 1500/3P
109892 Keller Art. Nr. 309403914	Illuminato 2000/4T Illuminato 2000/4P Illuminato 2000/4P

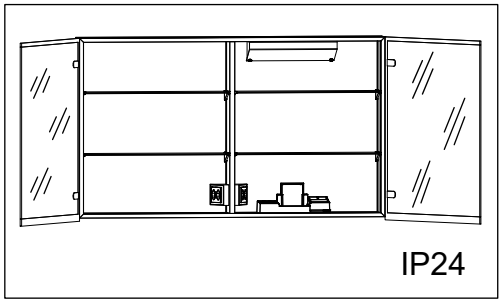

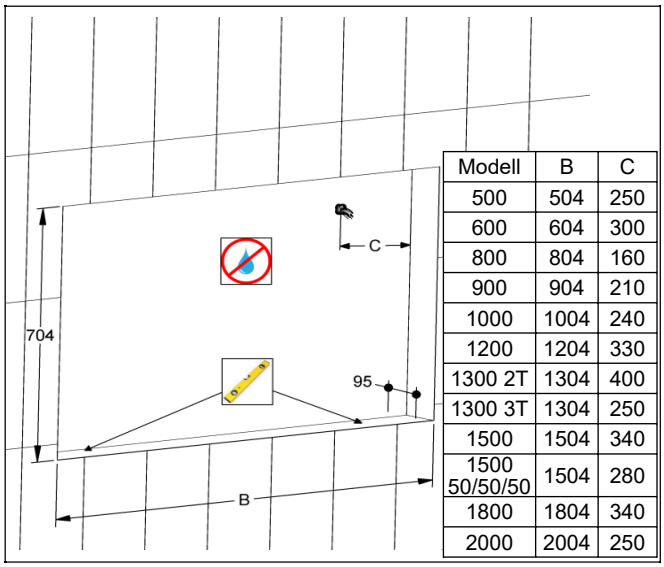

Modell	B	C
500	504	250
600	604	300
800	804	160
900	904	210
1000	1004	240
1200	1204	330
1300 2T	1304	400
1300 3T	1304	250
1500	1504	340
1500 50/50/50	1504	280
1800	1804	340
2000	2004	250

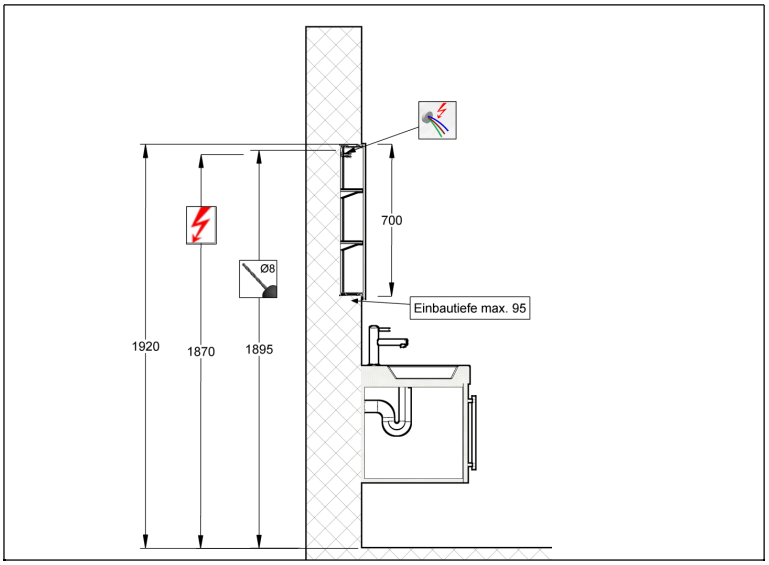

Die Montage des Spiegelschrankes muss durch einen Fachmann im Sanitärbereich erfolgen.
Arbeiten an den elektrischen Installationen dürfen nur von autorisierten Fachleuten nach den örtlichen Vorschriften ausgeführt werden.
Für nicht fachgerechte Installation wird jegliche Haftung abgelehnt.
Räume mit Badewanne ⓪ oder Dusche ① müssen mit einer FI-Schutzeinrichtung (RCD) I Δ n = 30mA gesichert sein. Bereich ② mindestens Schutzart IP X4. Bereich ② keine Steckdosen.

Le montage de l'armoire de toilette doit être effectué par un specialiste autorisé en équipement sanitaire.
Les travaux à l'installation électrique ne doivent pas être effectués que par des specialistes autorisés selon les prescriptions locales.
Si l'installation n'est pas faites par un expert nous déclinons toute résponsabilité.
Locaux avec baignoire ⓪ ou douche ① doivent être protégés par un dispositif de protection FI (RCD) I Δ n = 30mA. Volume ② mind. degré de protection IP X4. Volume ② des prises électriques ne sont pas permises.

Il montaggio dell'armadietto da bagno deve essere eseguito da personale autorizzato del settore impianti sanitari.
L'installazione elettrica deve essere eseguita da personale autorizzato secondo le norme vigenti del posto. Se l'installazione non viene eseguita dal personale autorizzato decliniamo ogni responsabilità.
Ambienti con vasca da bagno ⓪ o doccia ① devono essere protetti con un dispositivo di protezione FI (RCD) I Δ n = 30mA. Zona ② come minimo sistema di protezione IP X4. Zona ② non sono autorizzate le prese di corrente.

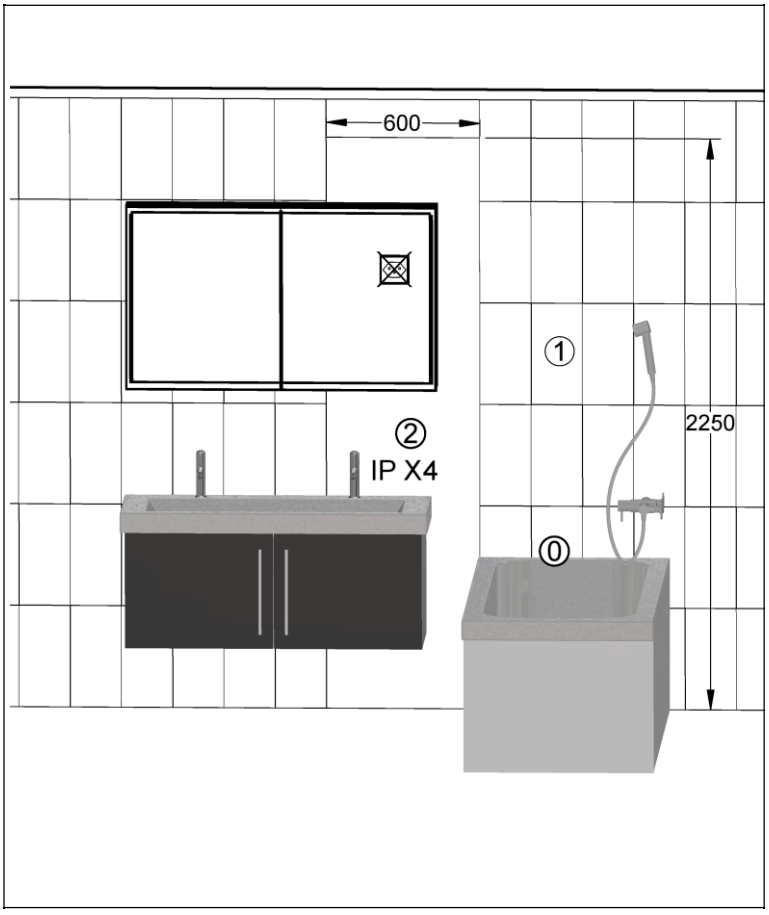

Massskizze / Montageanleitung Wandeinbau Illuminato
Fiche de mesure / Instruction de montage pour l'encastrement Illuminato
Scheda misure / Istruzione di montaggio ad incasso Illuminato

Keller Spiegelschränke guten-morgen.ch

1

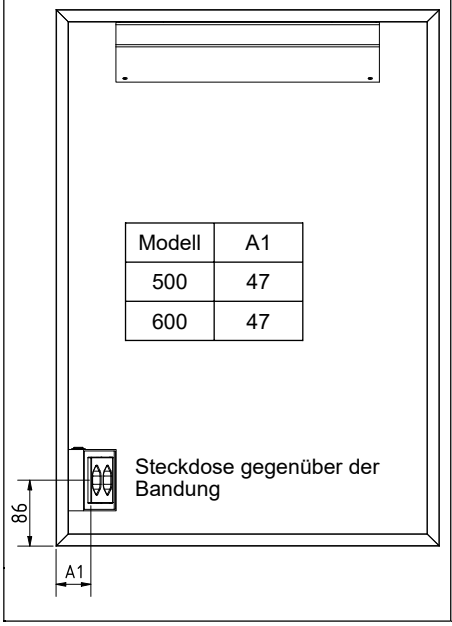

Modell	A1
500	47
600	47

2

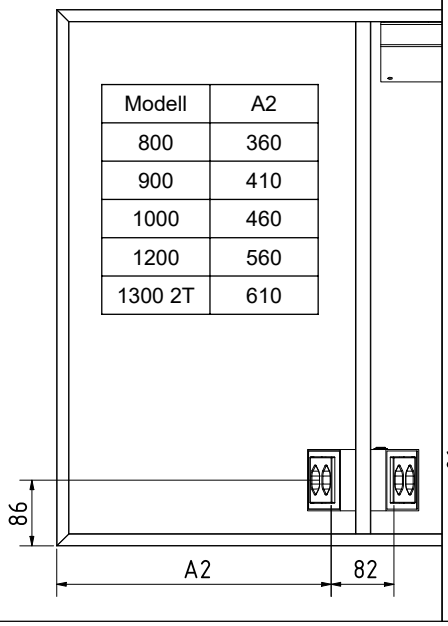

Modell	A2
800	360
900	410
1000	460
1200	560
1300 2T	610

3

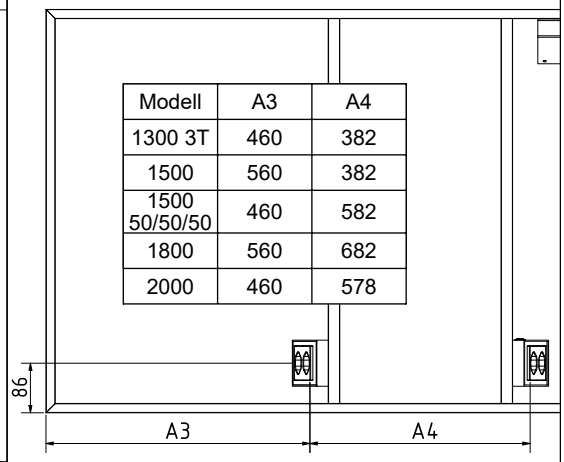

Modell	A3	A4
1300 3T	460	382
1500	560	382
1500 50/50/50	460	582
1800	560	682
2000	460	578

4

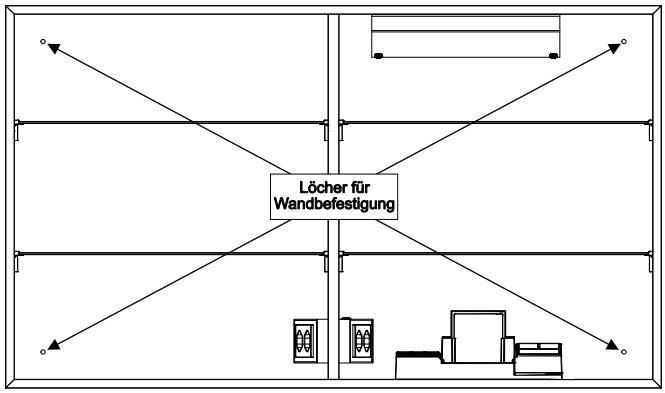

5

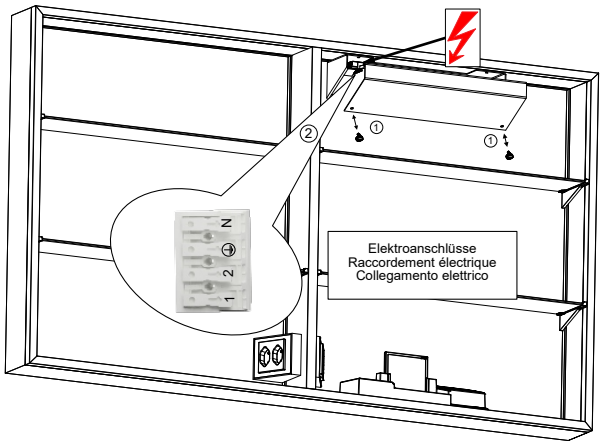

6 Elektroanschlüsse / Raccordement électrique / Collegamento elettrico

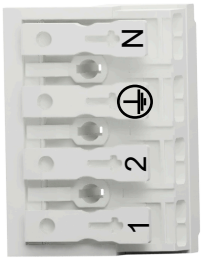

Neutral / neutre / neutro

Schutzleiter / conducteur de protection / conduttore di protezione

Steckdose / prise électrique / presa elettrica

Licht / lumière / luce

7

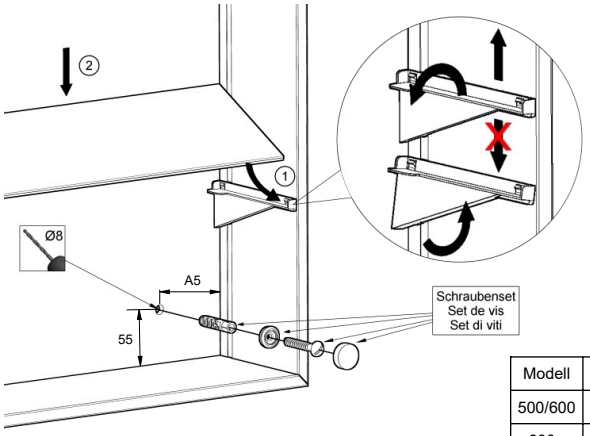

Modell	A5
500/600	105
800+	55

8

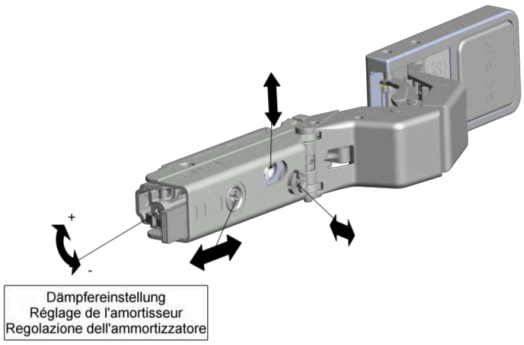

9

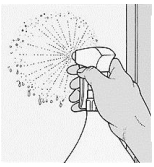

Achtung: Pflegehinweise beachten.
Attention: observez les conseils d'entretien.
Attenzione: osservare le istruzioni di pulizia.

Alle Masse sind in mm angegeben. / Toutes les mesures sont indiquées en mm. / Tutte le misure sono indicate in mm.