Massskizze / Montageanleitung Illuminato 2.0
Fiche de mesure / Instruction de montage Illuminato 2.0
Scheda misure / Istruzione di montaggio Illuminato 2.0

Keller Spiegelschränke guten-morgen.ch

614512 Keller Art. Nr. 314003173	Illuminato 2.0 500/1T/BL Illuminato 2.0 500/1P/CG Illuminato 2.0 500/1P/CS
614513 Keller Art. Nr. 314003183	Illuminato 2.0 500/1T/BR Illuminato 2.0 500/1P/CD Illuminato 2.0 500/1P/CD
614514 Keller Art. Nr. 314003013	Illuminato 2.0 600/1T/BL Illuminato 2.0 600/1P/CG Illuminato 2.0 600/1P/CS
614515 Keller Art. Nr. 314003023	Illuminato 2.0 600/1T/BR Illuminato 2.0 600/1P/CD Illuminato 2.0 600/1P/CD
614516 Keller Art. Nr. 314003073	Illuminato 2.0 800/2T Illuminato 2.0 800/2P Illuminato 2.0 800/2P
614517 Keller Art. Nr. 314003313	Illuminato 2.0 900/2T Illuminato 2.0 900/2P Illuminato 2.0 900/2P

614518 Keller Art. Nr. 314003413	Illuminato 2.0 1000/2T Illuminato 2.0 1000/2P Illuminato 2.0 1000/2P
614519 Keller Art. Nr. 314003513	Illuminato 2.0 1200/2T Illuminato 2.0 1200/2P Illuminato 2.0 1200/2P
614521 Keller Art. Nr. 314003733	Illuminato 2.0 1300/2T Illuminato 2.0 1300/2P Illuminato 2.0 1300/2P
614520 Keller Art. Nr. 314003723	Illuminato 2.0 1300/3T Illuminato 2.0 1300/3P Illuminato 2.0 1300/3P
614522 Keller Art Nr. 314003613	Illuminato 2.0 1500/3T Illuminato 2.0 1500/3P Illuminato 2.0 1500/3P
614523 Keller Art Nr. 314003813	Illuminato 2.0 1500/3T Illuminato 2.0 1500/3P Illuminato 2.0 1500/3P

614524 Keller Art. Nr. 314003913	Illuminato 2.0 1800/3T Illuminato 2.0 1800/3P Illuminato 2.0 1800/3P
109893 Keller Art. Nr. 314003914	Illuminato 2.0 2000/4T Illuminato 2.0 2000/4P Illuminato 2.0 2000/4P

IP24

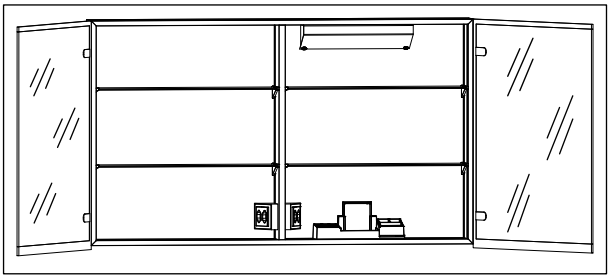

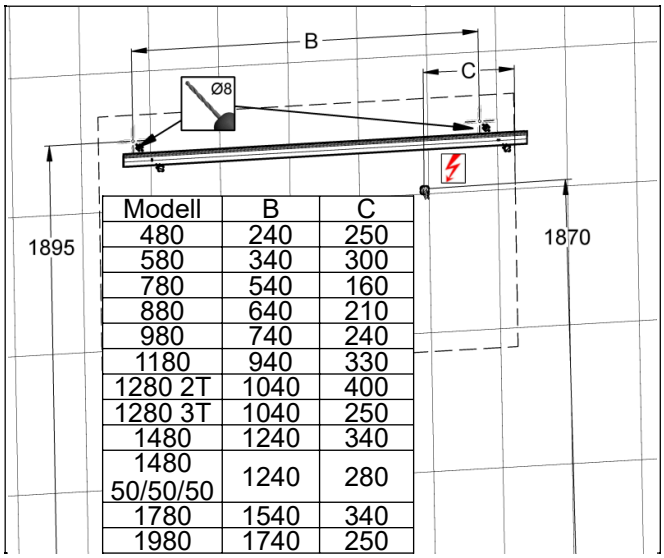

Modell	B	C
480	240	250
580	340	300
780	540	160
880	640	210
980	740	240
1180	940	330
1280 2T	1040	400
1280 3T	1040	250
1480	1240	340
1480 50/50/50	1240	280
1780	1540	340
1980	1740	250

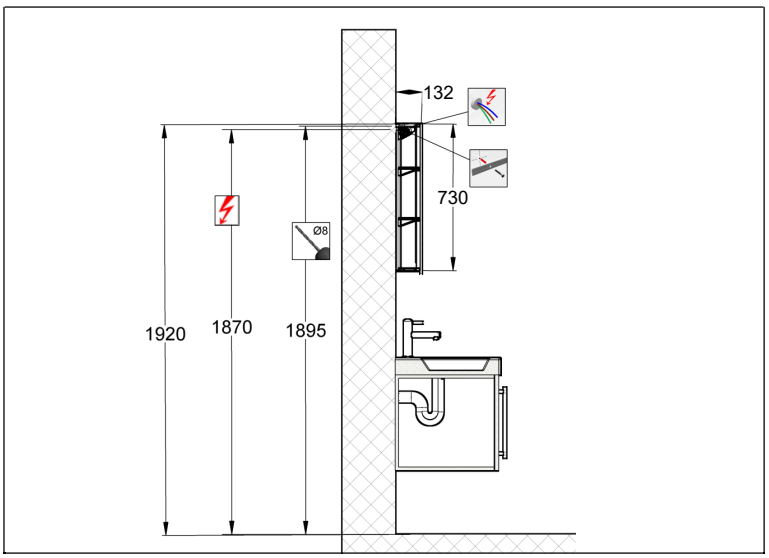

Die Montage des Spiegelschrankes muss durch einen Fachmann im Sanitärbereich erfolgen.
Arbeiten an den elektrischen Installationen dürfen nur von autorisierten Fachleuten nach den örtlichen Vorschriften ausgeführt werden.
Für nicht fachgerechte Installation wird jegliche Haftung abgelehnt.
Räume mit Badewanne ⓪ oder Dusche ① müssen mit einer FI-Schutzeinrichtung (RCD) I Δ n = 30mA gesichert sein. Bereich ② mindestens Schutzart IP X4. Bereich ② keine Steckdosen.

Le montage de l'armoire de toilette doit être effectué par un specialiste autorisé en équipement sanitaire.
Les travaux à l'installation électrique ne doivent pas être effectués que par des specialistes autorisés selon les prescriptions locales.
Si l'installation n'est pas faites par un expert nous déclinons toute résponsabilité.
Locaux avec baignoire ⓪ ou douche ① doivent être protégés par un dispositif de protection FI (RCD) I Δ n = 30mA. Volume ② mind. degré de protection IP X4. Volume ② des prises électriques ne sont pas permises.

Il montaggio dell'armadietto da bagno deve essere eseguito da personale autorizzato del settore impianti sanitari.
L'installazione elettrica deve essere eseguita da personale autorizzato secondo le norme vigenti del posto. Se l'installazione non viene eseguita dal personale autorizzato decliniamo ogni responsabilità.
Ambienti con vasca da bagno ⓪ o doccia ① devono essere protetti con un dispositivo di protezione FI (RCD) I Δ n = 30mA. Zona ② come minimo sistema di protezione IP X4. Zona ② non sono autorizzate le prese di corrente.

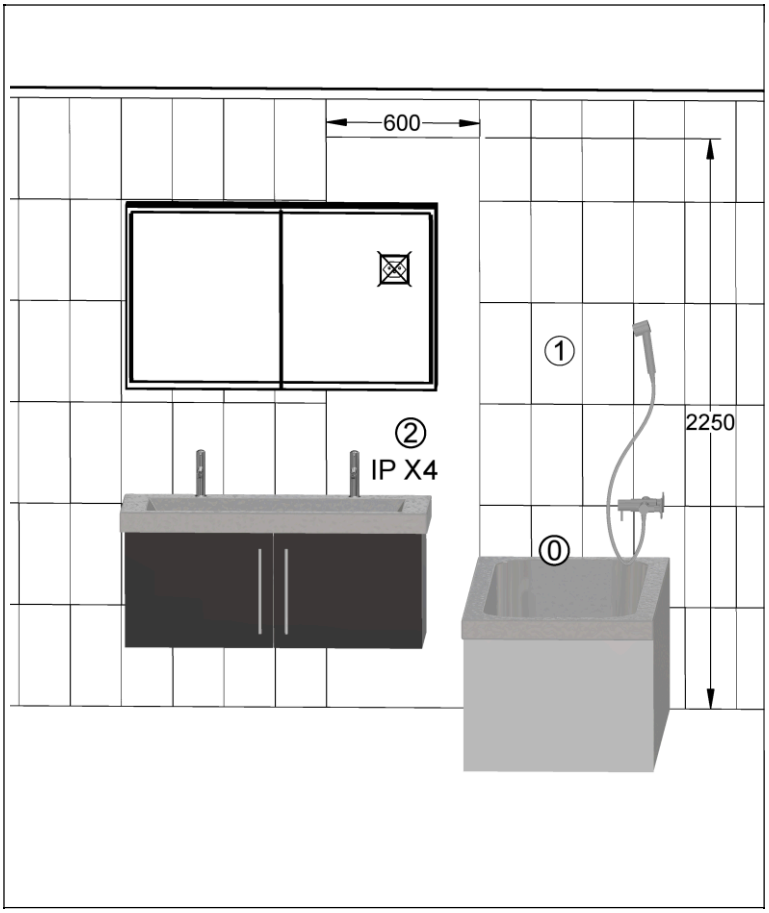

Massskizze / Montageanleitung Illuminato 2.0
Fiche de mesure / Instruction de montage Illuminato 2.0
Scheda misure / Istruzione di montaggio Illuminato 2.0

Keller Spiegelschränke guten-morgen.ch

1

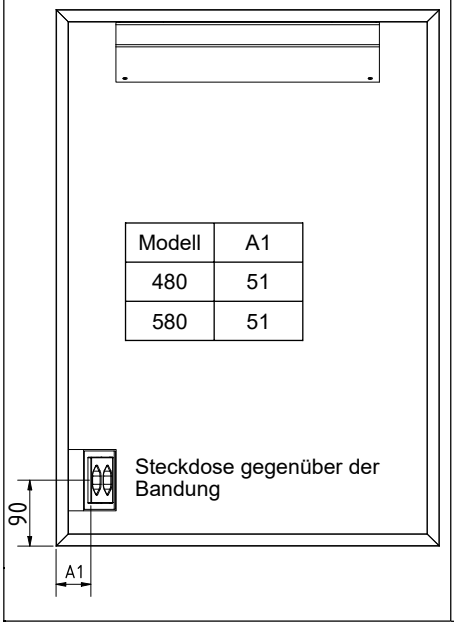

Modell	A1
480	51
580	51

2

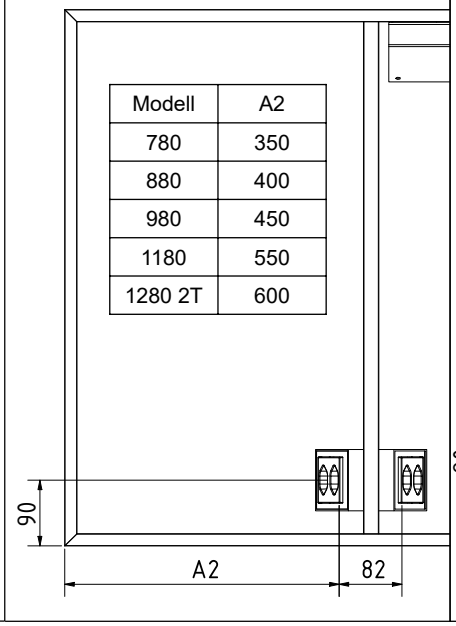

Modell	A2
780	350
880	400
980	450
1180	550
1280 2T	600

3

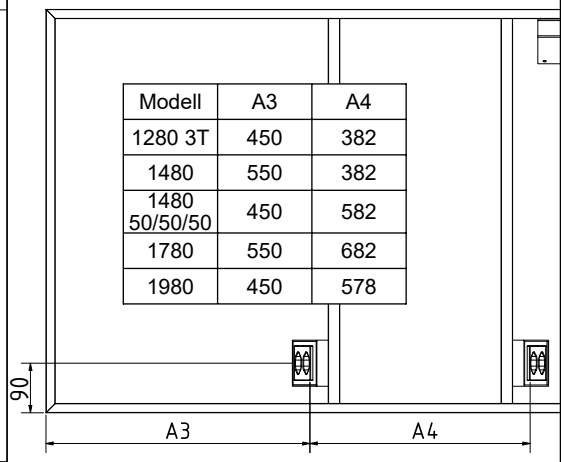

Modell	A3	A4
1280 3T	450	382
1480	550	382
1480 50/50/50	450	582
1780	550	682
1980	450	578

4

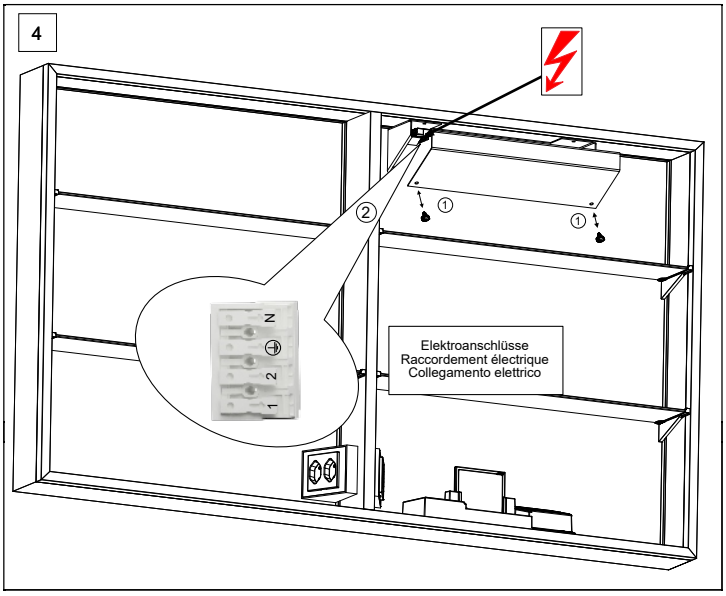

5

Elektroanschlüsse / Raccordement électrique / Collegamento elettrico

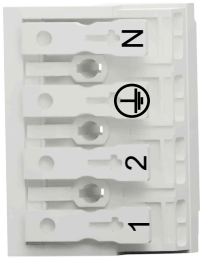

Neutral / neutre / neutro

Schutzleiter / conducteur de protection / conduttore di protezione

Steckdose / prise électrique / presa elettrica

Licht / lumière / luce

6

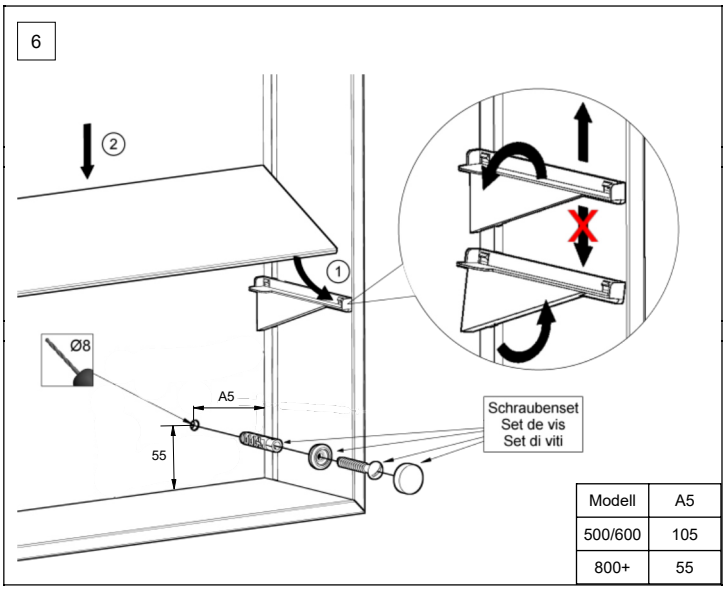

Modell	A5
500/600	105
800+	55

7

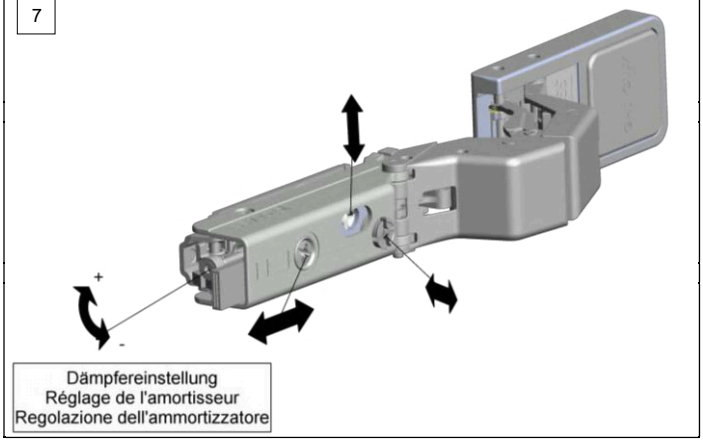

8

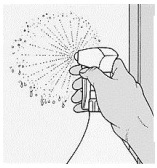

Achtung: Pflegehinweise beachten.
Attention: observez les conseils d'entretien.
Attenzione: osservare le istruzioni di pulizia.

Alle Masse sind in mm angegeben. / Toutes les mesures sont indiquées en mm. / Tutte le misure sono indicate in mm.

Massskizze / Montageanleitung Wandeinbau Illuminato 2.0
Fiche de mesure / Instruction de montage pour l'encastrement Illuminato 2.0
Scheda misure / Istruzione di montaggio ad incasso Illuminato 2.0

Keller Spiegelschränke guten-morgen.ch

614512 Keller Art. Nr. 314003173	Illuminato 2.0 500/1T/BL Illuminato 2.0 500/1P/CG Illuminato 2.0 500/1P/CS
614513 Keller Art. Nr. 314003183	Illuminato 2.0 500/1T/BR Illuminato 2.0 500/1P/CD Illuminato 2.0 500/1P/CD
614514 Keller Art. Nr. 314003013	Illuminato 2.0 600/1T/BL Illuminato 2.0 600/1P/CG Illuminato 2.0 600/1P/CS
614515 Keller Art. Nr. 314003023	Illuminato 2.0 600/1T/BR Illuminato 2.0 600/1P/CD Illuminato 2.0 600/1P/CD
614516 Keller Art. Nr. 314003073	Illuminato 2.0 800/2T Illuminato 2.0 800/2P Illuminato 2.0 800/2P
614517 Keller Art. Nr. 314003313	Illuminato 2.0 900/2T Illuminato 2.0 900/2P Illuminato 2.0 900/2P

614518 Keller Art. Nr. 314003413	Illuminato 2.0 1000/2T Illuminato 2.0 1000/2P Illuminato 2.0 1000/2P
614519 Keller Art. Nr. 314003513	Illuminato 2.0 1200/2T Illuminato 2.0 1200/2P Illuminato 2.0 1200/2P
614521 Keller Art. Nr. 314003733	Illuminato 2.0 1300/2T Illuminato 2.0 1300/2P Illuminato 2.0 1300/2P
614520 Keller Art. Nr. 314003723	Illuminato 2.0 1300/3T Illuminato 2.0 1300/3P Illuminato 2.0 1300/3P
614522 Keller Art Nr. 314003613	Illuminato 2.0 1500/3T Illuminato 2.0 1500/3P Illuminato 2.0 1500/3P
614523 Keller Art Nr. 314003813	Illuminato 2.0 1500/3T Illuminato 2.0 1500/3P Illuminato 2.0 1500/3P

614524 Keller Art. Nr. 314003913	Illuminato 2.0 1800/3T Illuminato 2.0 1800/3P Illuminato 2.0 1800/3P
109893 Keller Art. Nr. 314003914	Illuminato 2.0 2000/4T Illuminato 2.0 2000/4P Illuminato 2.0 2000/4P

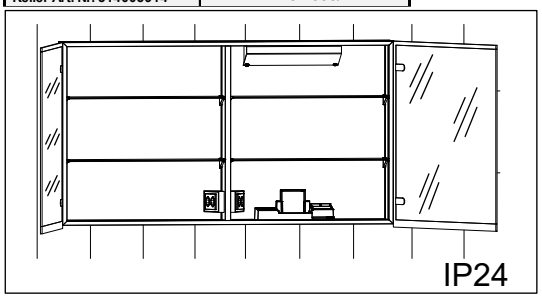

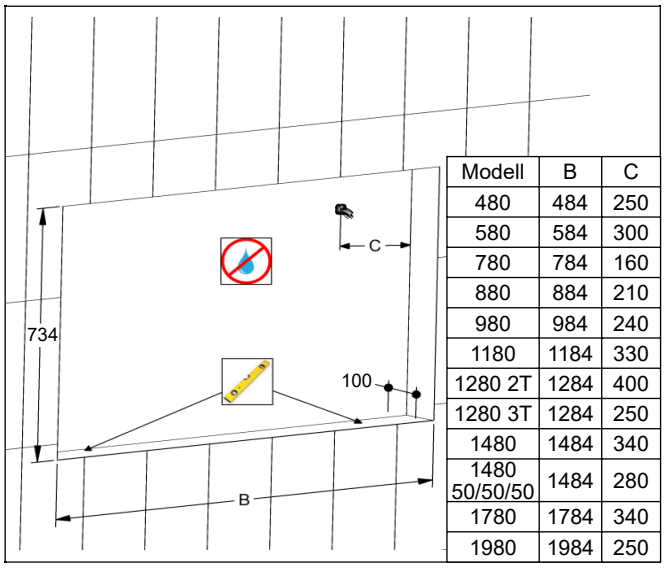

Modell	B	C
480	484	250
580	584	300
780	784	160
880	884	210
980	984	240
1180	1184	330
1280 2T	1284	400
1280 3T	1284	250
1480	1484	340
1480 50/50/50	1484	280
1780	1784	340
1980	1984	250

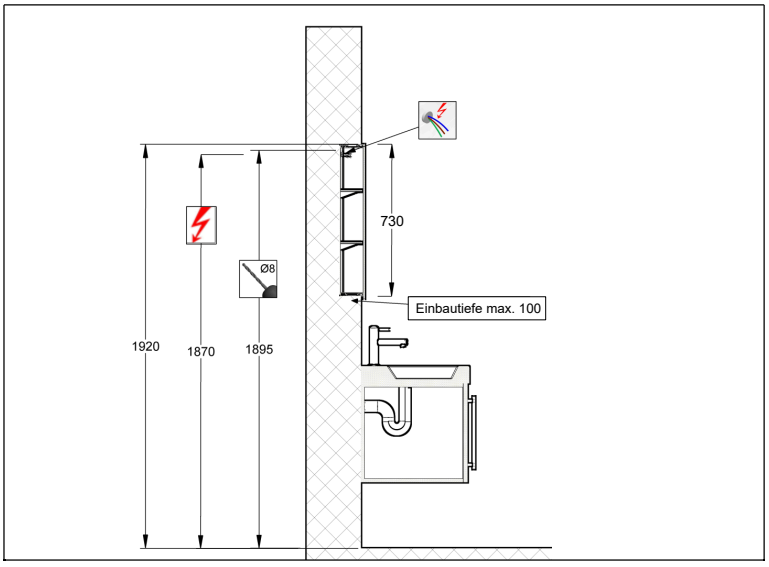

Die Montage des Spiegelschrankes muss durch einen Fachmann im Sanitärbereich erfolgen.
Arbeiten an den elektrischen Installationen dürfen nur von autorisierten Fachleuten nach den örtlichen Vorschriften ausgeführt werden.
Für nicht fachgerechte Installation wird jegliche Haftung abgelehnt.
Räume mit Badewanne ⓪ oder Dusche ① müssen mit einer FI-Schutzeinrichtung (RCD) I Δ n = 30mA gesichert sein. Bereich ② mindestens Schutzart IP X4. Bereich ② keine Steckdosen.

Le montage de l'armoire de toilette doit être effectué par un specialiste autorisé en équipement sanitaire.
Les travaux à l'installation électrique ne doivent pas être effectués que par des specialistes autorisés selon les prescriptions locales.
Si l'installation n'est pas faites par un expert nous déclinons toute résponsabilité.
Locaux avec baignoire ⓪ ou douche ① doivent être protégés par un dispositif de protection FI (RCD) I Δ n = 30mA. Volume ② mind. degré de protection IP X4. Volume ② des prises électriques ne sont pas permises.

Il montaggio dell'armadietto da bagno deve essere eseguito da personale autorizzato del settore impianti sanitari.
L'installazione elettrica deve essere eseguita da personale autorizzato secondo le norme vigenti del posto. Se l'installazione non viene eseguita dal personale autorizzato decliniamo ogni responsabilità.
Ambienti con vasca da bagno ⓪ o doccia ① devono essere protetti con un dispositivo di protezione FI (RCD) I Δ n = 30mA. Zona ② come minimo sistema di protezione IP X4. Zona ② non sono autorizzate le prese di corrente.

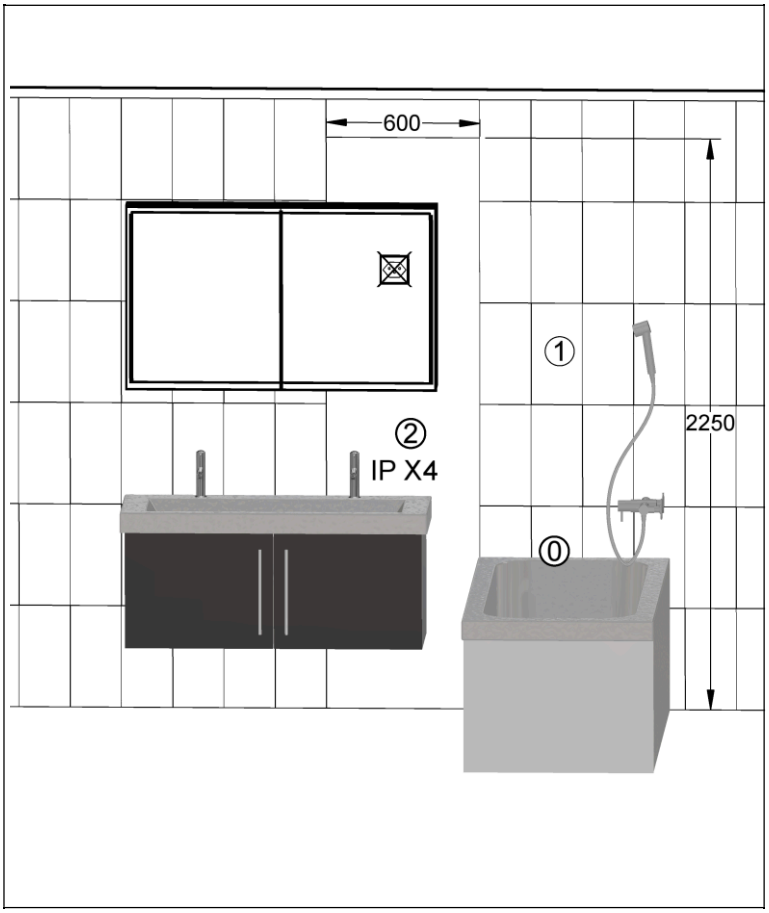

Massskizze / Montageanleitung Wandeinbau Illuminato 2.0
Fiche de mesure / Instruction de montage pour l'encastrement Illuminato 2.0
Scheda misure / Istruzione di montaggio ad incasso Illuminato 2.0

Keller Spiegelschränke guten-morgen.ch

1

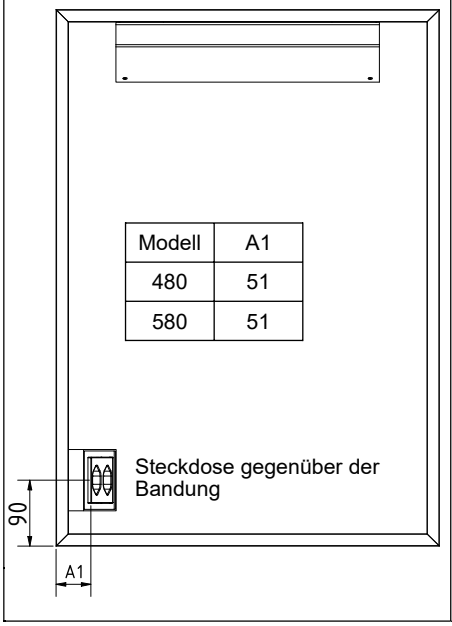

Modell	A1
480	51
580	51

2

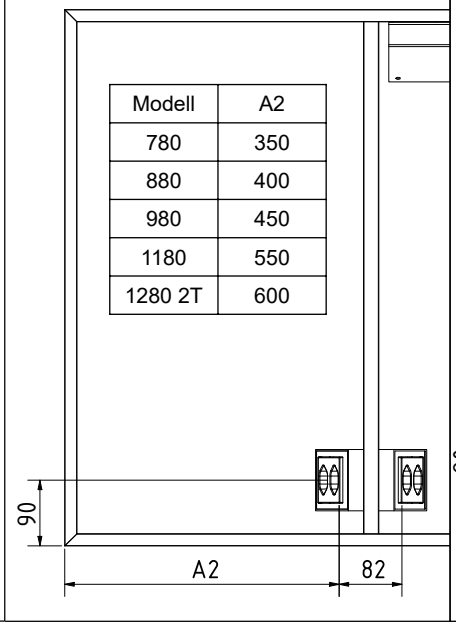

Modell	A2
780	350
880	400
980	450
1180	550
1280 2T	600

3

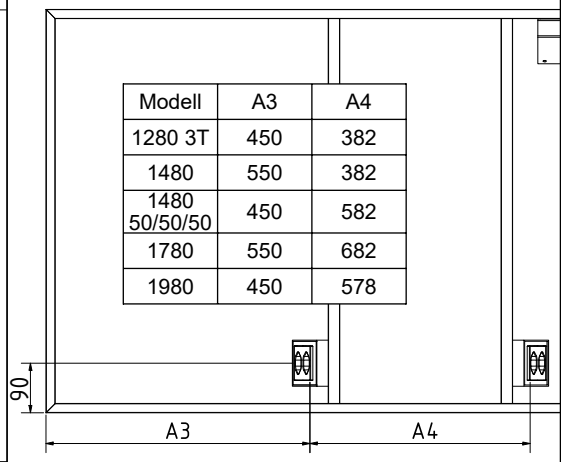

Modell	A3	A4
1280 3T	450	382
1480	550	382
1480 50/50/50	450	582
1780	550	682
1980	450	578

4

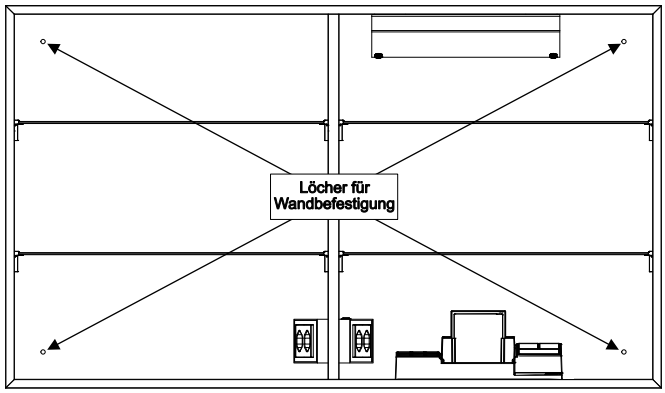

5

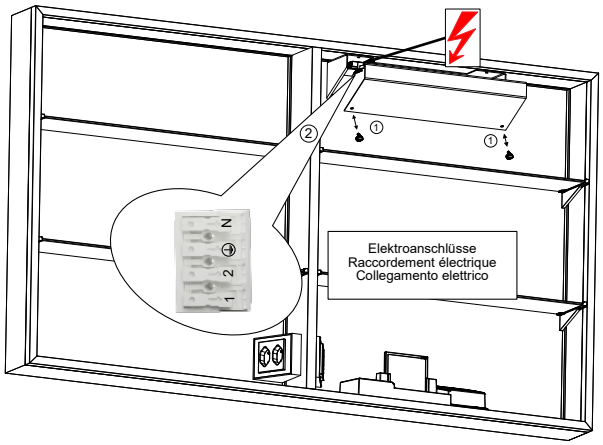

6 Elektroanschlüsse / Raccordement électrique / Collegamento elettrico

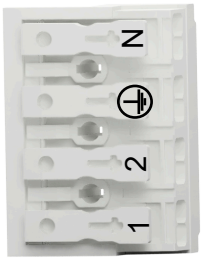

Neutral / neutre / neutro

Schutzleiter / conducteur de protection / conduttore di protezione

Steckdose / prise électrique / presa elettrica

Licht / lumière / luce

7

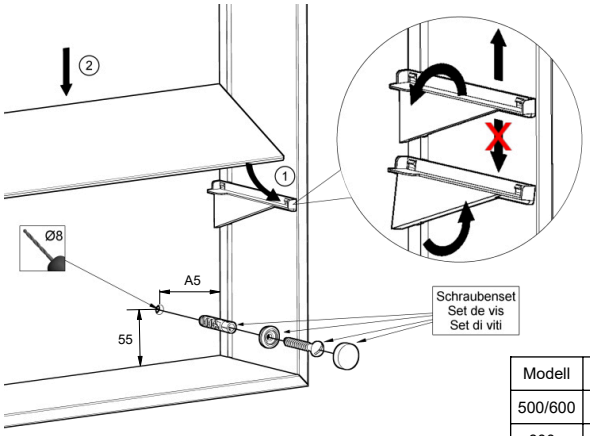

Modell	A5
500/600	105
800+	55

8

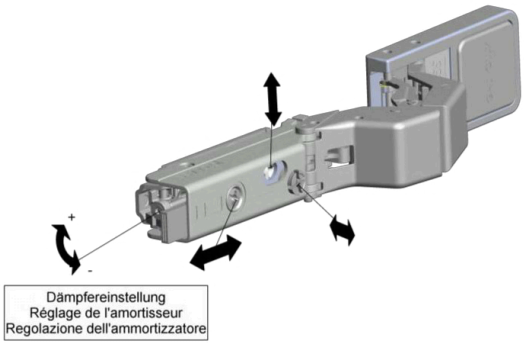

9

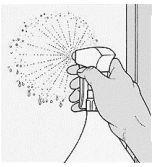

Achtung: Pflegehinweise beachten.
Attention: observez les conseils d'entretien.
Attenzione: osservare le istruzioni di pulizia.

Alle Masse sind in mm angegeben. / Toutes les mesures sont indiquées en mm. / Tutte le misure sono indicate in mm.