Massskizze / Montageanleitung Puro 2.0
Fiche de mesure / Instruction de montage Puro 2.0
Scheda misure / Istruzione di montaggio Puro 2.0

Keller Spiegelschränke guten-morgen.ch

614538 Keller Art. Nr. 317003173	Puro 2.0 500/1T/BL Puro 2.0 500/1P/CG Puro 2.0 500/1P/CS
614539 Keller Art. Nr. 317003183	Puro 2.0 500/1T/BR Puro 2.0 500/1P/CD Puro 2.0 500/1P/CD
614540 Keller Art. Nr. 317003013	Puro 2.0 600/1T/BL Puro 2.0 600/1P/CG Puro 2.0 600/1P/CS
614541 Keller Art. Nr. 317003023	Puro 2.0 600/1T/BR Puro 2.0 600/1P/CD Puro 2.0 600/1P/CD
614542 Keller Art. Nr. 317003073	Puro 2.0 800/2T Puro 2.0 800/2P Puro 2.0 800/2P
614543 Keller Art. Nr. 317003313	Puro 2.0 900/2T Puro 2.0 900/2P Puro 2.0 900/2P

614544 Keller Art. Nr. 317003413	Puro 2.0 1000/2T Puro 2.0 1000/2P Puro 2.0 1000/2P
614545 Keller Art. Nr. 317003513	Puro 2.0 1200/2T Puro 2.0 1200/2P Puro 2.0 1200/2P
614547 Keller Art. Nr. 317003733	Puro 2.0 1300/2T Puro 2.0 1300/2P Puro 2.0 1300/2P
614546 Keller Art. Nr. 317003723	Puro 2.0 1300/3T Puro 2.0 1300/3T Puro 2.0 1300/3T
614548 Keller Art. Nr. 317003813	Puro 2.0 1500/3T Puro 2.0 1500/3T Puro 2.0 1500/3T

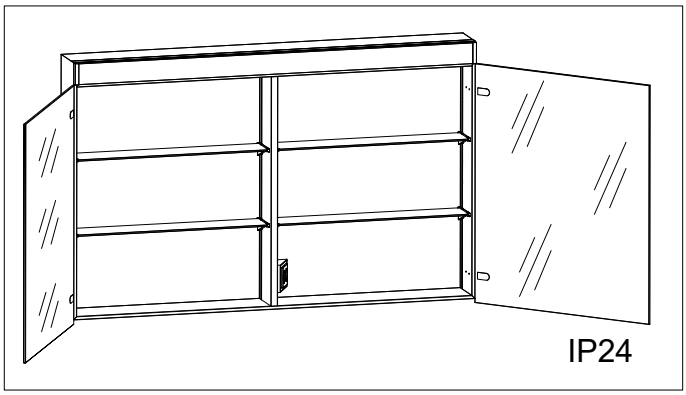

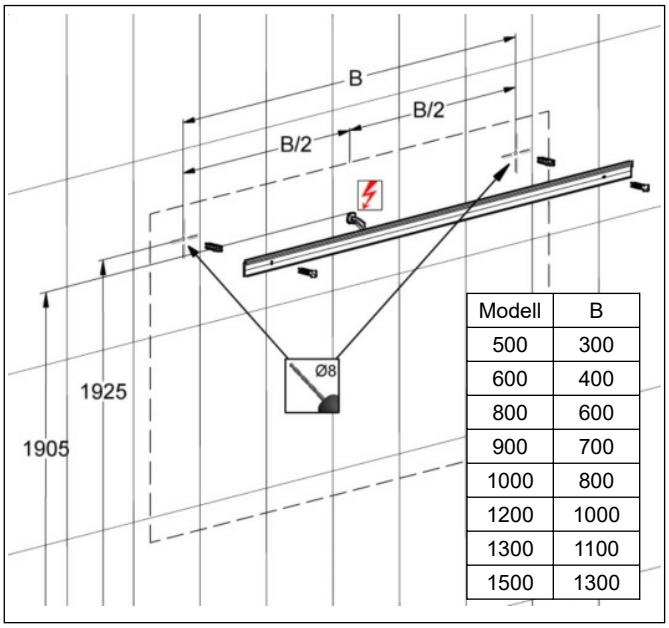

Modell	B
500	300
600	400
800	600
900	700
1000	800
1200	1000
1300	1100
1500	1300

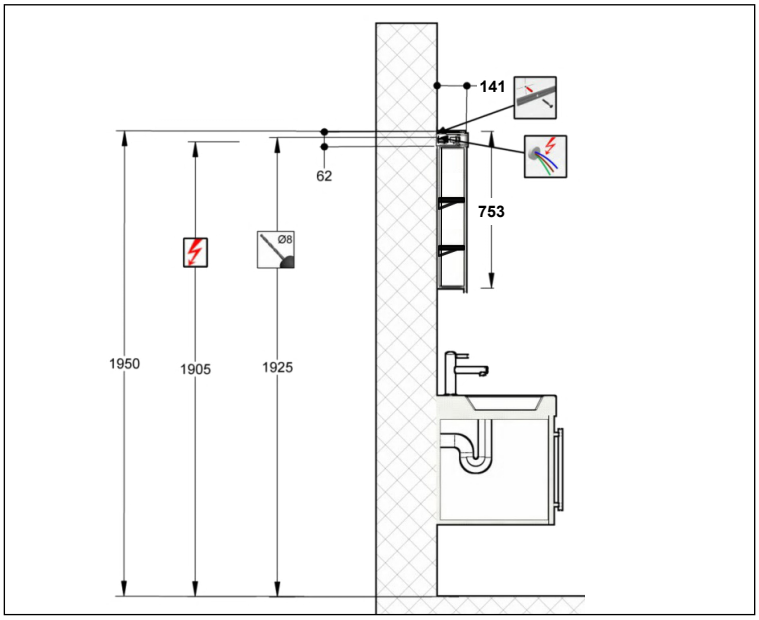

Die Montage des Spiegelschrankes muss durch einen Fachmann im Sanitärbereich erfolgen.
Arbeiten an den elektrischen Installationen dürfen nur von autorisierten Fachleuten nach den örtlichen Vorschriften ausgeführt werden.
Für nicht fachgerechte Installation wird jegliche Haftung abgelehnt.
Räume mit Badewanne ⓪ oder Dusche ① müssen mit einer FI-Schutzeinrichtung (RCD) I Δ n = 30mA gesichert sein.
Bereich ② mindestens Schutzart IP X4. Bereich ② keine Steckdosen.

Le montage de l'armoire de toilette doit être effectué par un specialiste autorisé en équipement sanitaire.
Les travaux à l'installation électrique ne doivent pas être effectués que par des specialistes autorisés selon les prescriptions locales.
Si l'installation n'est pas faites par un expert nous déclinons toute résponsabilité.
Locaux avec baignoire ⓪ ou douche ① doivent être protégés par un dispositif de protection FI (RCD) I Δ n = 30mA. Volume ② mind. degré de protection IP X4. Volume ② des prises électriques ne sont pas permises.

Il montaggio dell'armadietto da bagno deve essere eseguito da personale autorizzato del settore impianti sanitari.
L'installazione elettrica deve essere eseguita da personale autorizzato secondo le norme vigenti del posto. Se l'installazione non viene eseguita dal personale autorizzato decliniamo ogni responsabilità.
Ambienti con vasca da bagno ⓪ o doccia ① devono essere protetti con un dispositivo di protezione FI (RCD) I Δ n = 30mA. Zona ② come minimo sistema di protezione IP X4.
Zona ② non sono autorizzate le prese di corrente.

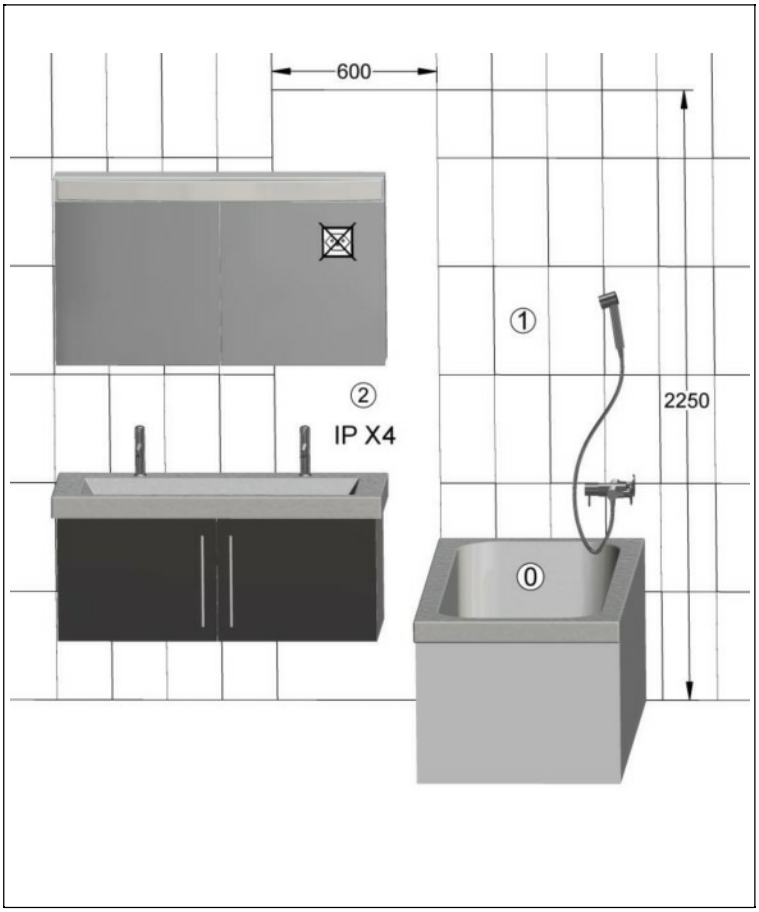

Alle Masse sind in mm angegeben. / Toutes les mesures sont indiquées en mm. / Tutte le misure sono indicate in mm.

Massskizze / Montageanleitung Puro 2.0
Fiche de mesure / Instruction de montage Puro 2.0
Scheda misure / Istruzione di montaggio Puro 2.0

Keller Spiegelschränke guten-morgen.ch

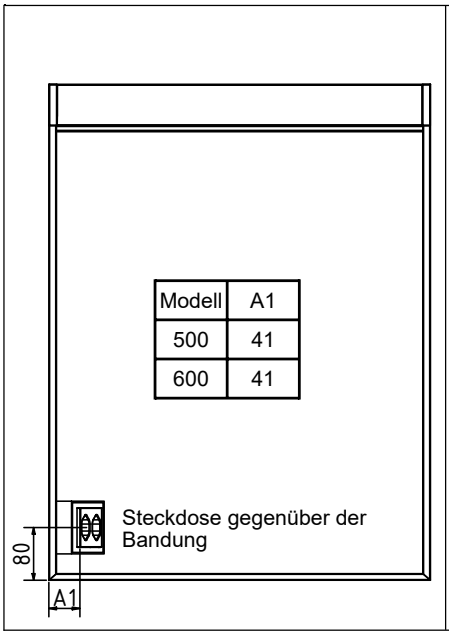

Modell	A1
500	41
600	41

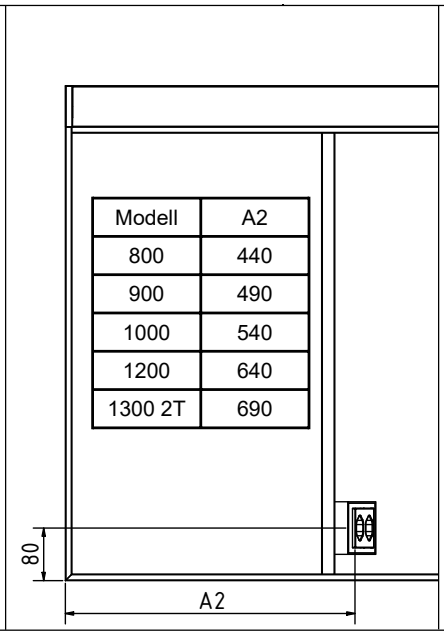

Modell	A2
800	440
900	490
1000	540
1200	640
1300 2T	690

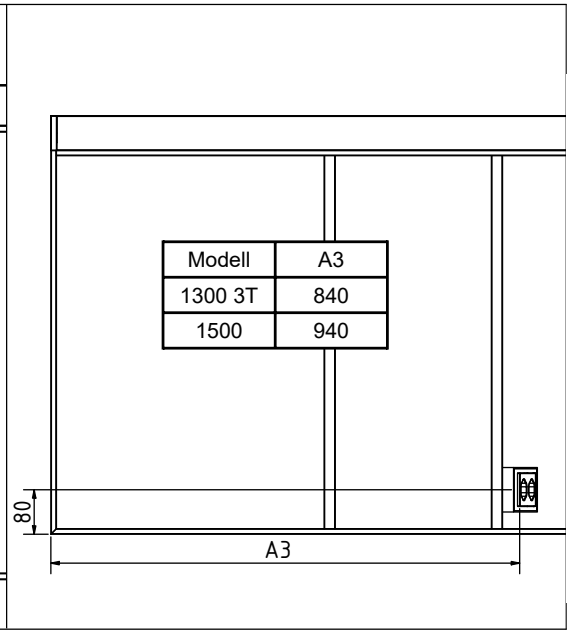

Modell	A3
1300 3T	840
1500	940

1

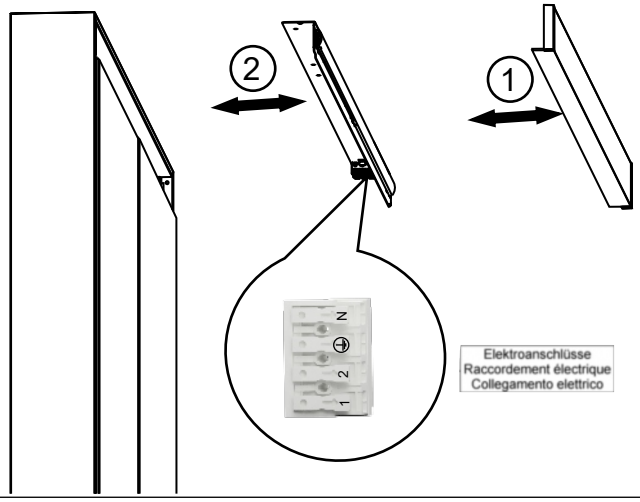

2

Reflektor entnehmen / prélever le réflecteur / estrarre portalampada

Reflektor nach links schieben, Lasche rechts nach aussen drücken (siehe Pfeil) und Reflektor nach vorne entnehmen.

Poussez le réflecteur vers gauche et pressez la languette (voir flèche) vers l'extérieur, tirez le réflecteur vers l'avant.

Spostare il portalampada verso sinistra e spingere la linguetta (indicata dalla freccia) verso destra, estrarre il portalampada dal davanti.

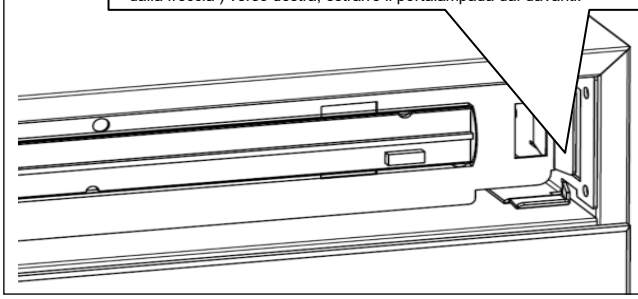

3 Elektroanschlüsse / Raccordement électrique / Collegamento elettrico

Neutral / neutre / neutro

Schutzleiter / conducteur de protection / conduttore di protezione

Steckdose / prise électrique / presa elettrica

Licht / lumière / luce

4

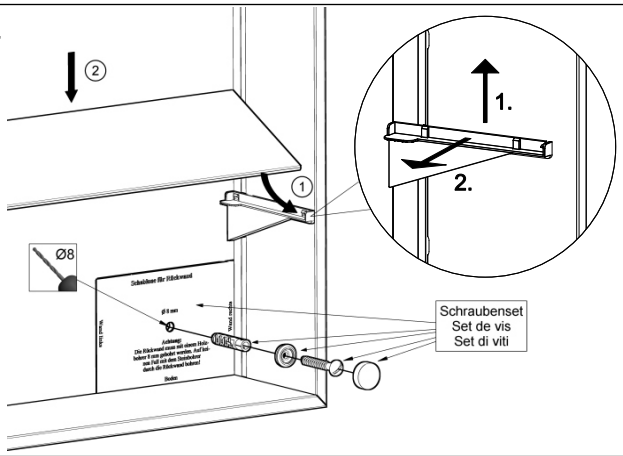

5

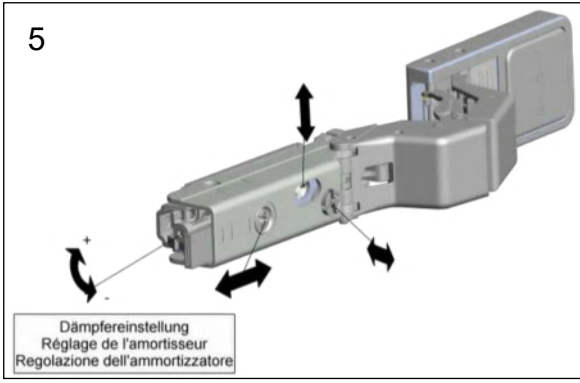

6

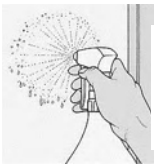

Achtung: Pflegehinweise beachten.

Attention: observez les conseils d'entretien.

Attenzione: osservare le istruzioni di pulizia.

Alle Masse sind in mm angegeben. / Toutes les mesures sont indiquées en mm. / Tutte le misure sono indicate in mm.

Massskizze / Montageanleitung Wandeinbau Puro 2.0
Fiche de mesure / Instruction de montage pour l'encastrement Puro 2.0
Istruzione di montaggio ad incasso Puro 2.0

Keller Spiegelschränke guten-morgen.ch

614538 Keller Art. Nr. 317003173	Puro 2.0 500/1T/BL Puro 2.0 500/1P/CG Puro 2.0 500/1P/CS
614539 Keller Art. Nr. 317003183	Puro 2.0 500/1T/BR Puro 2.0 500/1P/CD Puro 2.0 500/1P/CD
614540 Keller Art. Nr. 317003013	Puro 2.0 600/1T/BL Puro 2.0 600/1P/CG Puro 2.0 600/1P/CS
614541 Keller Art. Nr. 317003023	Puro 2.0 600/1T/BR Puro 2.0 600/1P/CD Puro 2.0 600/1P/CD
614542 Keller Art. Nr. 317003073	Puro 2.0 800/2T Puro 2.0 800/2P Puro 2.0 800/2P
614543 Keller Art. Nr. 317003313	Puro 2.0 900/2T Puro 2.0 900/2P Puro 2.0 900/2P

614544 Keller Art. Nr. 317003413	Puro 2.0 1000/2T Puro 2.0 1000/2P Puro 2.0 1000/2P
614545 Keller Art. Nr. 317003513	Puro 2.0 1200/2T Puro 2.0 1200/2P Puro 2.0 1200/2P
614547 Keller Art. Nr. 317003733	Puro 2.0 1300/2T Puro 2.0 1300/2P Puro 2.0 1300/2P
614546 Keller Art. Nr. 317003723	Puro 2.0 1300/3T Puro 2.0 1300/3T Puro 2.0 1300/3T
614548 Keller Art. Nr. 317003813	Puro 2.0 1500/3T Puro 2.0 1500/3T Puro 2.0 1500/3T

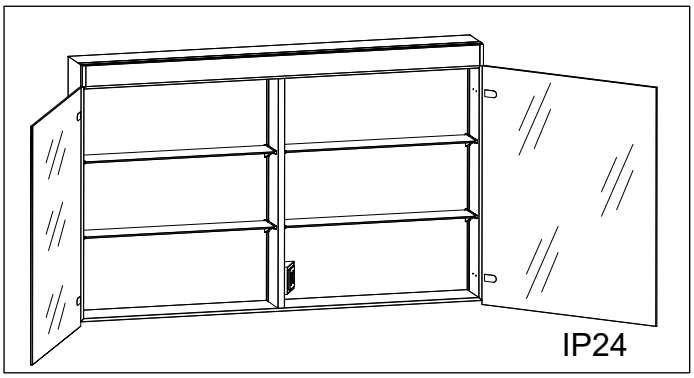

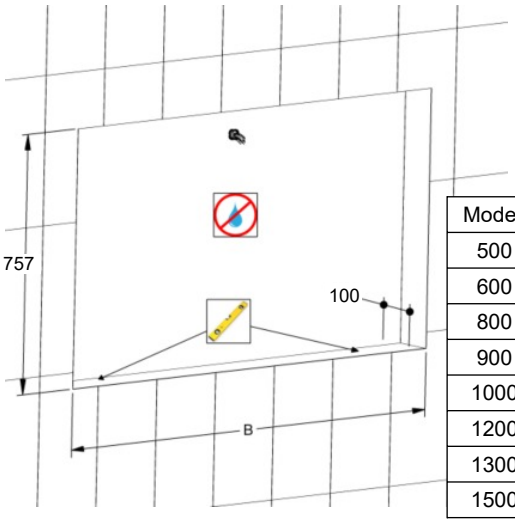

Modell	B
500	504
600	604
800	804
900	904
1000	1004
1200	1204
1300	1304
1500	1504

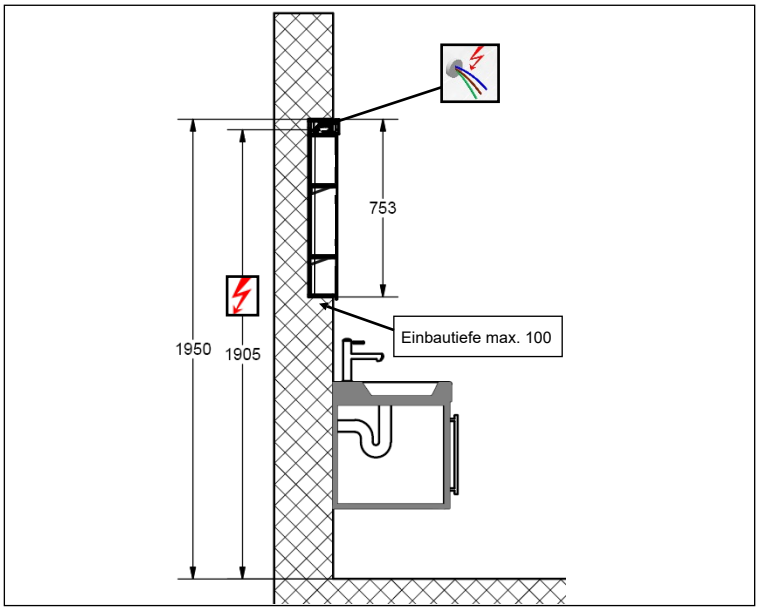

Die Montage des Spiegelschrankes muss durch einen Fachmann im Sanitärbereich erfolgen.
Arbeiten an den elektrischen Installationen dürfen nur von autorisierten Fachleuten nach den örtlichen Vorschriften ausgeführt werden.
Für nicht fachgerechte Installation wird jegliche Haftung abgelehnt.
Räume mit Badewanne ⓪ oder Dusche ① müssen mit einer FI-Schutzeinrichtung (RCD) I Δ n = 30mA gesichert sein. Bereich ② mindestens Schutzart IP X4. Bereich ② keine Steckdosen.

Le montage de l'armoire de toilette doit être effectué par un specialiste autorisé en équipement sanitaire.
Les travaux à l'installation électrique ne doivent pas être effectués que par des specialistes autorisés selon les prescriptions locales.
Si l'installation n'est pas faites par un expert nous déclinons toute résponsabilité.
Locaux avec baignoire ⓪ ou douche ① doivent être protégés par un dispositif de protection FI (RCD) I Δ n = 30mA. Volume ② mind. degré de protection IP X4. Volume ② des prises électriques ne sont pas permises.

Il montaggio dell'armadietto da bagno deve essere eseguito da personale autorizzato del settore impianti sanitari.
L'installazione elettrica deve essere eseguita da personale autorizzato secondo le norme vigenti del posto. Se l'installazione non viene eseguita dal personale autorizzato decliniamo ogni responsabilità.
Ambienti con vasca da bagno ⓪ o doccia ① devono essere protetti con un dispositivo di protezione FI (RCD) I Δ n = 30mA. Zona ② come minimo sistema di protezione IP X4. Zona ② non sono autorizzate le prese di corrente.

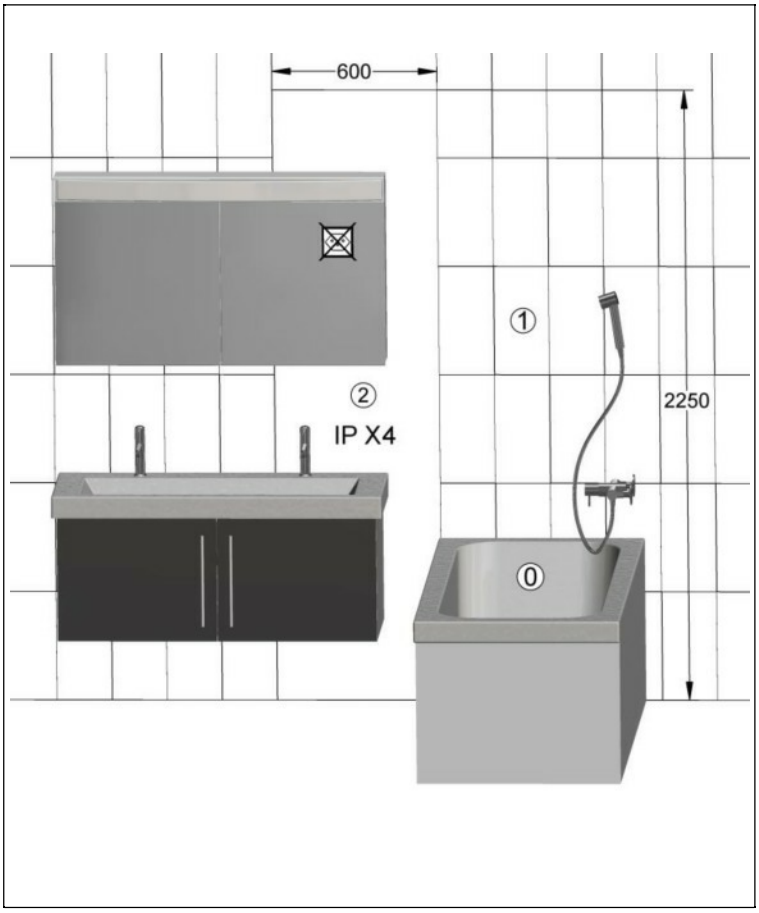

Alle Masse sind in mm angegeben. / Toutes les mesures sont indiquées en mm. / Tutte le misure sono indicate in mm.

Massskizze / Montageanleitung Wandeinbau Puro 2.0

Fiche de mesure / Instruction de montage pour l'encastrement Puro 2.0

Istruzione di montaggio ad incasso Puro 2.0

Keller Spiegelschränke guten-morgen.ch

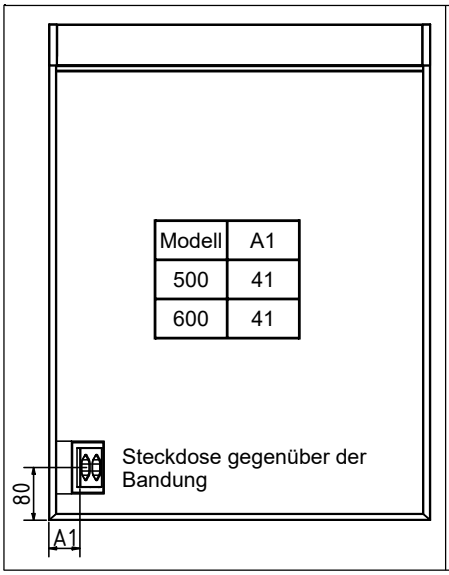

Modell	A1
500	41
600	41

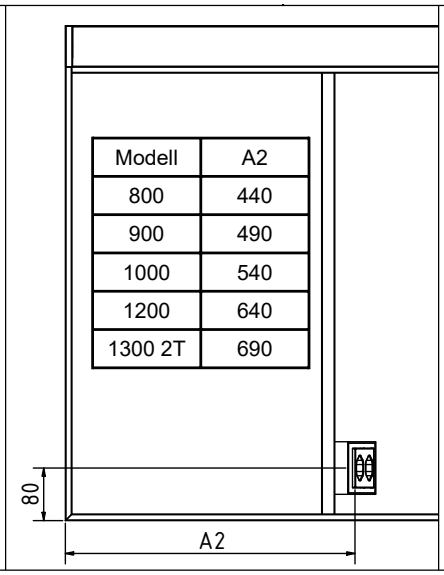

Modell	A2
800	440
900	490
1000	540
1200	640
1300 2T	690

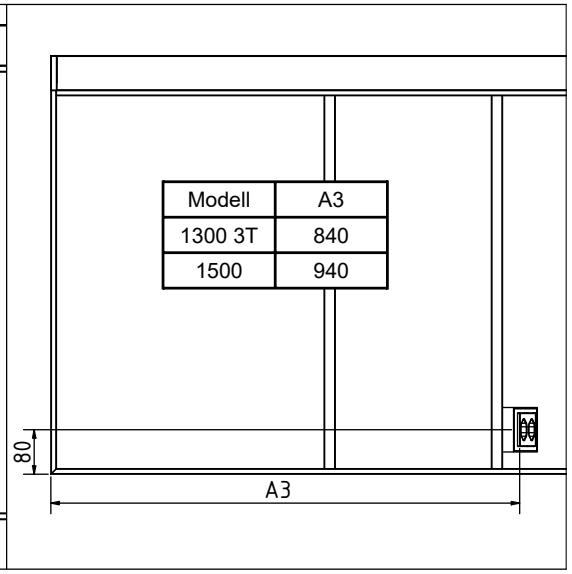

Modell	A3
1300 3T	840
1500	940

1

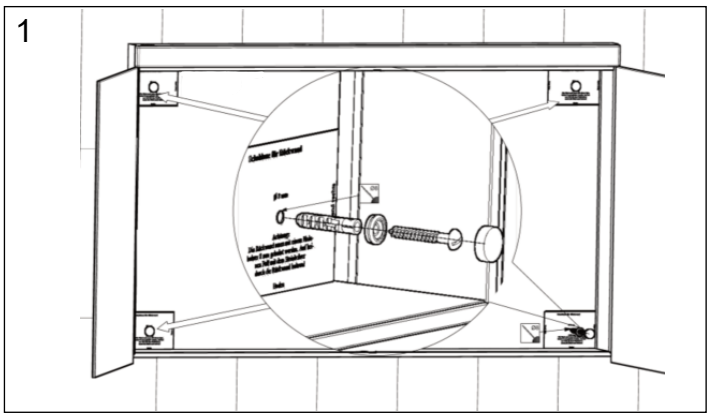

2

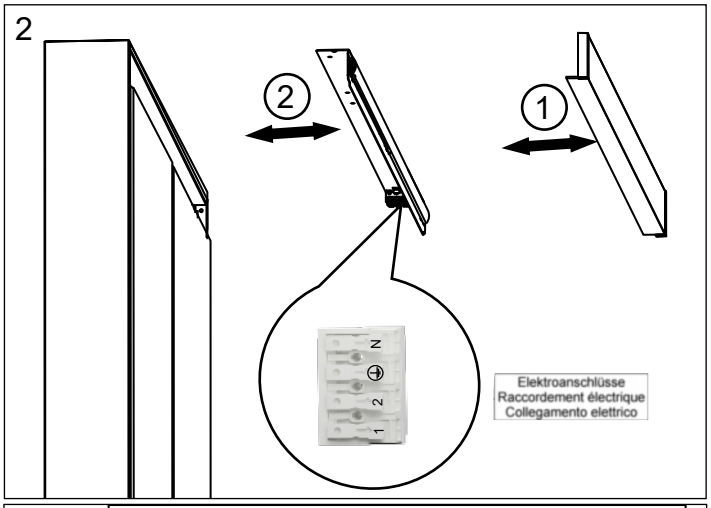

3

Reflektor entnehmen / prélever le réflecteur / estrarre portalampada

Reflektor nach links schieben, Lasche rechts nach aussen drücken (siehe Pfeil) und Reflektor nach vorne entnehmen.

Poussez le réflecteur vers gauche et pressez la languette (voir flèche) vers l'extérieur, tirez le réflecteur vers l'avant.

Spostare il portalampada verso sinistra e spingere la linguetta (indicata dalla freccia) verso destra, estrarre il portalampada dal davanti.

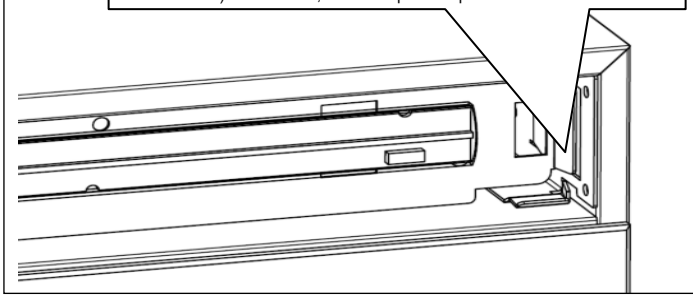

4 Elektroanschlüsse / Raccordement électrique / Collegamento elettrico

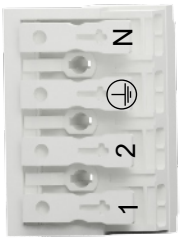

Neutral / neutre / neutro

Schutzleiter / conducteur de protection / conduttore di protezione

Steckdose / prise électrique / presa elettrica

Licht / lumière / luce

5

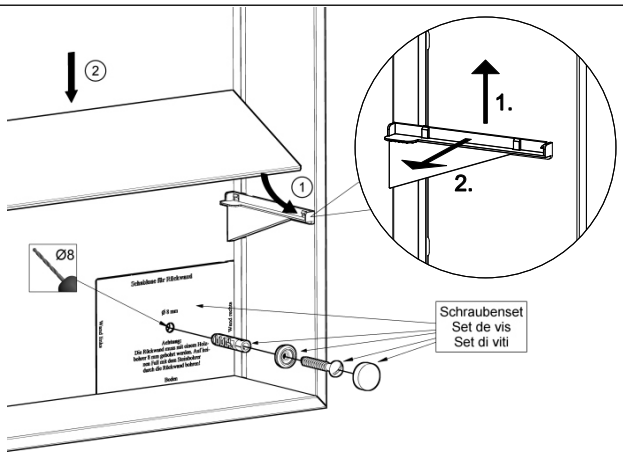

6

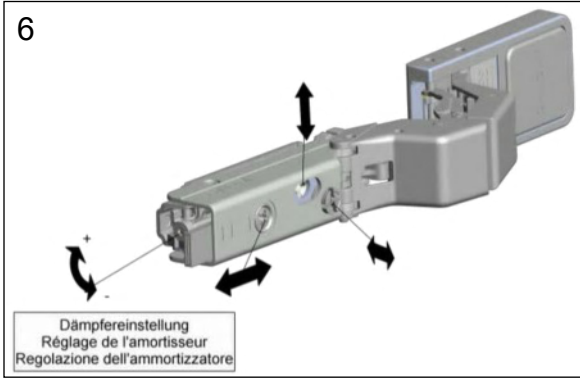

7

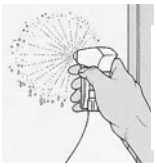

Achtung: Pflegehinweise beachten.

Attention: observez les conseils d'entretien.

Attenzione: osservare le istruzioni di pulizia.

Alle Masse sind in mm angegeben. / Toutes les mesures sont indiquées en mm. / Tutte le misure sono indicate in mm.