Artikel Article Articolo	***622079***	1. Ausgabe 1. Edition 1. Edizione	***1-2022***
Art. No	**197.340.01.XX**	**Mut.**	**1-2025**

Lichtspiegel Schneider BORDO TW
Miroir lumineux Schneider BORDO TW
Specchio con illuminazione Schneider BORDO TW

Schneider
my swiss mirror

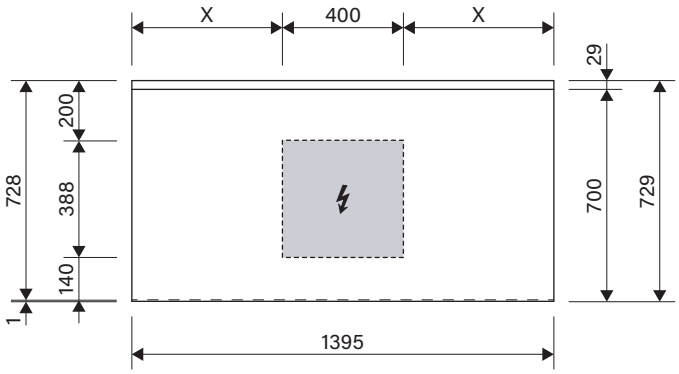

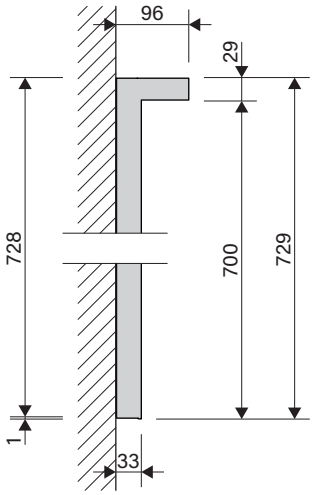

Die Massangaben in mm verstehen sich unter dem Vorbehalt der Werkstoleranzen, eventuell späterer Änderungen sowie weiterer Montagemöglichkeiten. Die Haftung für Folgen fehlerhafter oder unvollständiger Massangaben ist ausgeschlossen. (Art. 100 OR).

Les dimensions en mm s'entendent sous réserve des tolérances d'usine, d'eventuelles modifications ultérieurs, de même que de nouvelles possibilités de montage. La responsabilité ne peut être engagée en cas de cotes manquantes ou erronnées (CD art. 100).

Le dimensioni in mm s'intendono fatte salve le tolleranze di fabbricazione, le eventuali modifiche successive e le ulteriori alternative di montaggio. Si declina qualsiasi responsabilità per le conseguenze legate a dimensioni errate o incomplete (art. 100 CO).