

Artikel Article Articolo	***871882***	1. Ausgabe 1. Edition 1. Edizione	***02-2024***
Art.No. ***H9201100000001***		Mut.	***10-2026***

Wandklosettelement INEO INEOLINK
Élément WC murale INEO INEOLINK
Elemento vaso sospeso INEO INEOLINK

Copyright by LAUFEN
Bathroom Culture since 1892 www.laufen.com

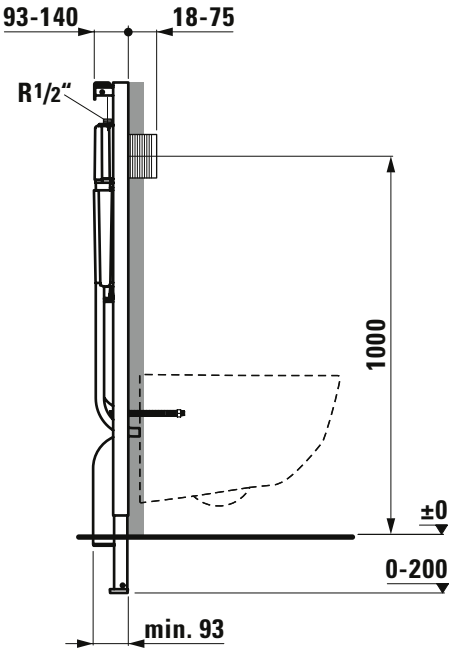

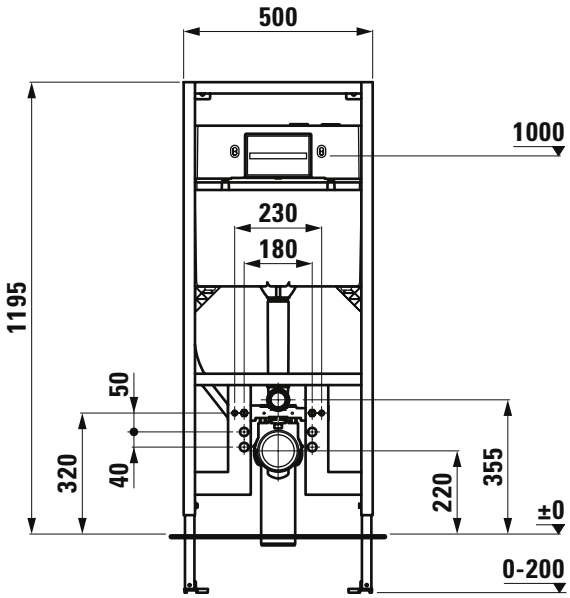

Die Massangaben in Millimeter verstehen sich unter dem Vorbehalt der Werkstoleranzen, eventuell späterer Änderungen sowie weiterer Montagemöglichkeiten. Die Haftung für Folgen fehlerhafter oder unvollständiger Massangaben ist ausgeschlossen (Art. 100 OR).

Les dimensions en millimètre s'entendent sous réserve des tolérances d'usine, d'eventuelles modifications ultérieures, de même que de nouvelles possibilités de montage. La responsabilité ne peut être engagée en cas de cotes manquantes ou erronnées (CD art. 100).

Le dimensioni in millimetri s'intendono fatte salve le tolleranze di fabbricazione, le eventuali modifiche successive e le ulteriori alternative di montaggio. Si declina qualsiasi responsabilità per le conseguenze legate a dimensioni errate o incomplete (art. 100 CO).