LOOSLI

www.loosli-badmoebel.ch

Sanitär: Installateur: Installatore:	Artikel / Article / Articolo: 275051 — Ausgabe / Edition / Edizione: 1-2021
Objekt: Chantier: Cantiere:	Waschtisch Aurora Eos Lavabo Aurora Eos Lavabo Aurora Eos
Auftrag: Commande: Ordinazione:	Copyright by: Loosli Badmöbel AG, Gewerbestrasse, CH-4954 Wyssachen BE — Tel. 062/ 957 10 40, Fax 062/ 957 10 38, www.loosli-badmoebel.ch
Farbe: Couleur: Colore:	Griff/Griffleiste: Poignée/Profile de poignée: Maniglia/Profilo di maniglia:

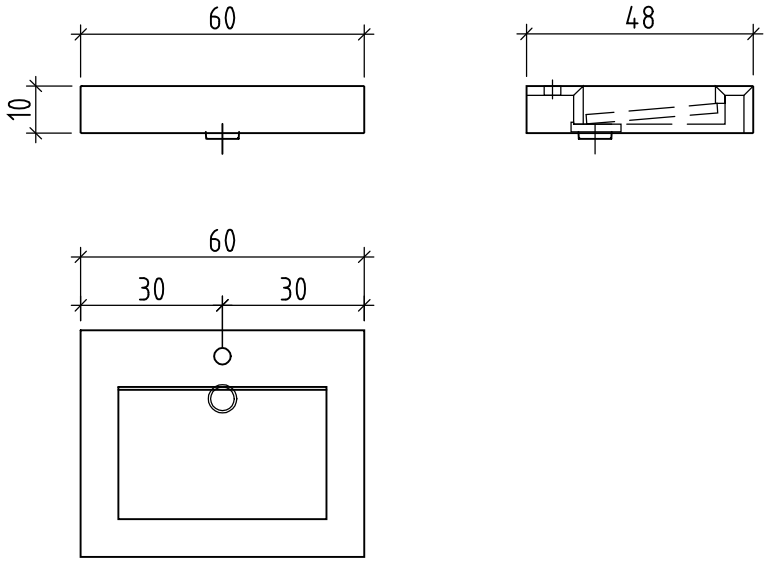



Bemerkungen / Remarques / Notizie	Gut zur Ausführung / Bon pour exécution / Approvare Datum: Unterschrift: Date: Signature: Data: Firma:

Die Massangaben in Zentimeter und Meter verstehen sich unter Vorbehalt der Werkstoleranzen, eventuell späterer Änderungen sowie weiterer Montagemöglichkeiten. Die Haftung für Folgen fehlerhafter oder unvollständiger Massangaben ist ausgeschlossen (Art. 100 OR).

Les dimensions en centimètre et mètre s'entendent sous réserve des tolérances d'usine, d'eventuelles modifications ultérieures, de même que de nouvelles possibilités de montage. La responsabilité ne peut être engagée en cas de cotes manquantes ou erronnées (CD art. 100).

Le dimensioni in centimetro e tester s'intendono fatte salve le tolleranze di fabbricazione, le eventuali modifiche successive e le ulteriori alternative di montaggio. Si declina qualsiasi resposabilità per le conseguenze legate a dimensioni errate o incomplete (art. 100 CO).

H:\Stammdaten\Massskizzen\Teammassskizzen\DWG Daten\275051.dwg