LOOSLI

www.loosli.swiss

Sanitär:
Installateur:
Installatore:

Artikel / Article / Articolo **276115**

Ausgabe / Edition / Edizione **1-2024**

Objekt:
Chantier:
Cantiere:

Unterbau Me by Starck Compact Viiva Line
Elément inf. Me by Starck Compact Viiva Line
Elemento inf. Me by Starck Compact Viiva Line

Auftrag:
Commande:
Ordinazione:

Copyright by:
Loosli Badmöbel AG
Gewerbestrasse
CH-4954 Wyssachen BE
Tel. 062/ 957 10 40
Fax 062/ 957 10 38
www.loosli.swiss

Farbe:
Couleur:
Colore:

Griff/Griffleiste:
Poignée/Profile de poignée:
Maniglia/Profilo di maniglia:

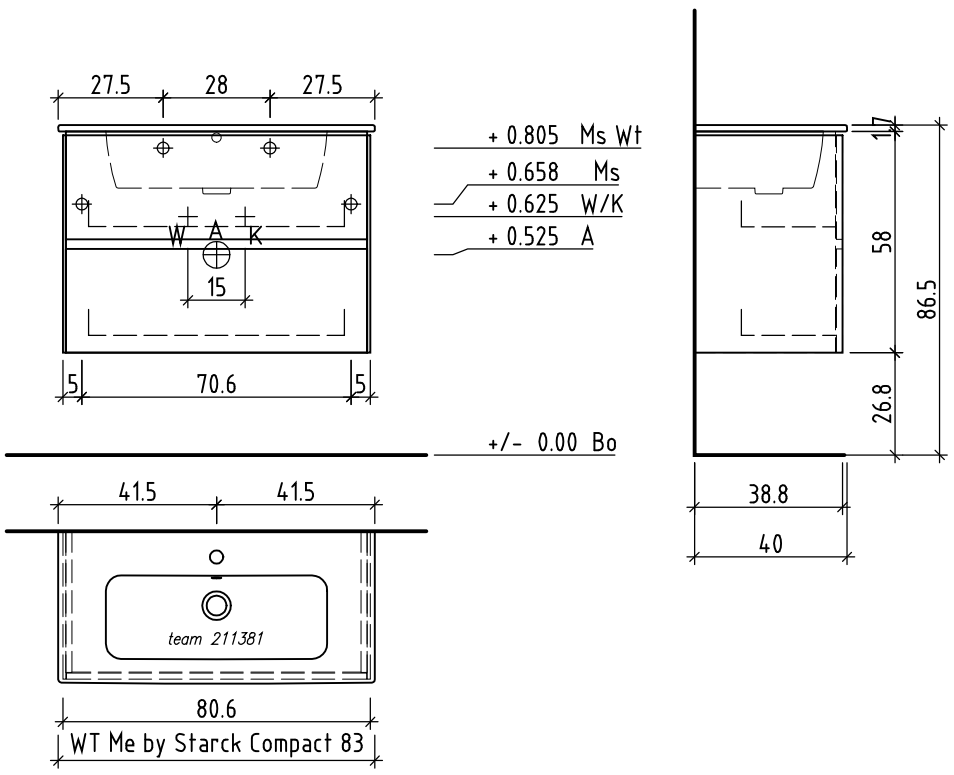

Bemerkungen / Remarques / Notizie

Gut zur Ausführung / Bon pour exécution / Approvare

Datum / Date / Data:

Unterschrift / Signature / Firma:

Die Massangaben in Zentimeter und Meter verstehen sich unter Vorbehalt der Werkstoleranzen, eventuell späterer Änderungen sowie weiterer Montagemöglichkeiten. Die Haftung für Folgen fehlerhafter oder unvollständiger Massangaben ist ausgeschlossen (Art. 100 OR).

Les dimensions en centimètre et mètre s'entendent sous réserve des tolérances d'usine, d'eventuelles modifications ultérieures, de même que de nouvelles possibilités de montage. La responsabilité ne peut être engagée en cas de cotes manquantes ou erronnées (CD art. 100).

Le dimensioni in centimetro e tester s'intendono fatte salve le tolleranze di fabbricazione, le eventuali modifiche successive e le ulteriori alternative di montaggio. Si declina qualsiasi resposabilità per le conseguenze legate a dimensioni errate o incomplete (art. 100 CO).

H:\Stammdaten\Massskizzen\Teammassskizzen\DWG Daten\276115.dwg