www.loosli.swiss

Sanitär: Installateur: Installatore:	Artikel / Article / Articolo **283702** — Ausgabe / Edition / Edizione **1-2024**
Objekt: Chantier: Cantiere:	Spiegelschrank Vanity-Flat New Armoire de toilette Vanity-Flat New Armadietto a specchio Vanity-Flat New
Auftrag: Commande: Ordinazione:	Copyright by: Loosli Badmöbel AG, Gewerbestrasse, CH-4954 Wyssachen BE — Tel. 062/ 957 10 40, Fax 062/ 957 10 38, www.loosli.swiss
Farbe: Couleur: Colore:	Griff/Griffleiste: Poignée/Profile de poignée: Maniglia/Profilo di maniglia:

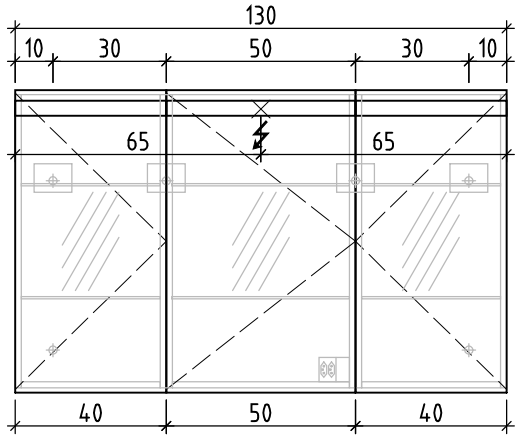

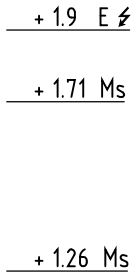

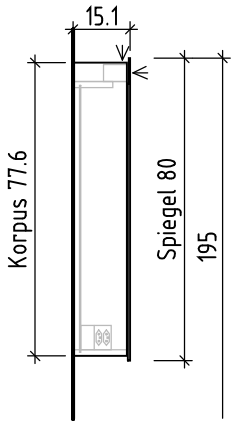

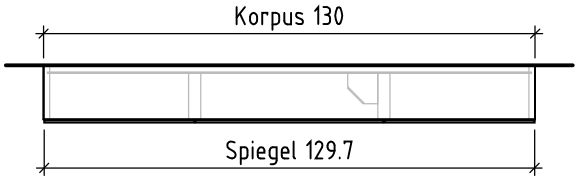

– Stromkabel ab Mauer 1 m vorstehen lassen
– Laisser dépasser le câble électrique de 1 m

– Option: Steckdose an anderer Stelle
– Option: prise à une autre position

Nische roh	= niche brute	Detail seitlich/unten/oben	= détail latéral/au-dessous/au-dessus	OK	= bord supérieur
Spiegel	= miroir	Einbaurahmen	= cadre à encastrer	UK	= bord inférieur
Korpus/Kasten	= corps	Nischentiefe roh mind.	= profondeur de la niche au moins		

Bemerkungen / Remarques / Notizie	**Gut zur Ausführung / Bon pour exécution / Approvare** Datum: Unterschrift: Date: Signature: Data: Firma:

Die Massangaben in Zentimeter und Meter verstehen sich unter Vorbehalt der Werkstoleranzen, eventuell späterer Änderungen sowie weiterer Montagemöglichkeiten. Die Haftung für Folgen fehlerhafter oder unvollständiger Massangaben ist ausgeschlossen (Art. 100 OR).

Les dimensions en centimètre et mètre s'entendent sous réserve des tolérances d'usine, d'eventuelles modifications ultérieures, de même que de nouvelles possibilités de montage. La responsabilité ne peut être engagée en cas de cotes manquantes ou erronnées (CD art. 100).

Le dimensioni in centimetro e tester s'intendono fatte salve le tolleranze di fabbricazione, le eventuali modifiche successive e le ulteriori alternative di montaggio. Si declina qualsiasi resposabilità per le conseguenze legate a dimensioni errate o incomplete (art. 100 CO).

H:\Stammdaten\Massskizzen\Teammassskizzen\DWG Daten\283702.dwg

www.loosli.swiss

Sanitär: Installateur: Installatore:	Artikel / Article / Articolo **283702** — Ausgabe / Edition / Edizione **1-2024**
Objekt: Chantier: Cantiere:	Spiegelschrank Vanity-Flat New Armoire de toilette Vanity-Flat New Armadietto a specchio Vanity-Flat New
Auftrag: Commande: Ordinazione:	Copyright by: Loosli Badmöbel AG, Gewerbestrasse, CH-4954 Wyssachen BE — Tel. 062/ 957 10 40, Fax 062/ 957 10 38, www.loosli.swiss
Farbe: Couleur: Colore:	Griff/Griffleiste: Poignée/Profile de poignée: Maniglia/Profilo di maniglia:

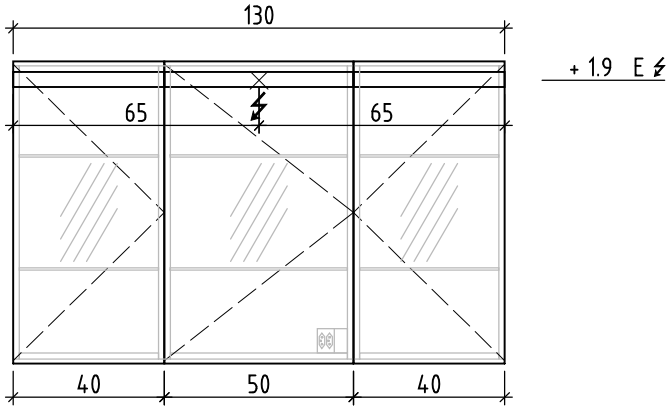

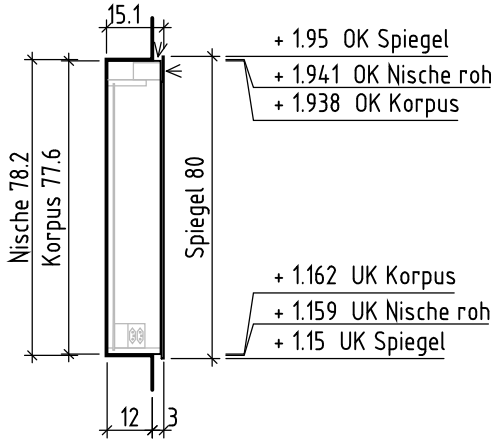

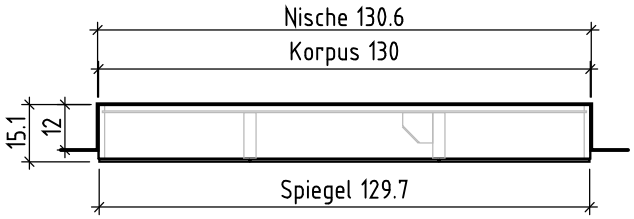

Zum Einbauen ohne Einbaurahmen
à encastrer sans cadre à encastrer

- Nischentiefe mind. 12 cm
- profondeur de la niche au-moins 12 cm
- Stromkabel ab Mauer 1 m vorstehen lassen
- Laisser dépasser le câble électrique de 1 m
- Zusatzartikel notwendig
- Article supplémentaire nécessaire
- Option: Steckdose an anderer Stelle
- Option: prise à une autre position
- Einbauanleitung beachten
- Respecter l'instruction de montage

Nische roh	= niche brute	Detail seitlich/unten/oben	= détail latéral/au-dessous/au-dessus	OK	= bord supérieur
Spiegel	= miroir	Einbaurahmen	= cadre à encastrer	UK	= bord inférieur
Korpus/Kasten	= corps	Nischentiefe roh mind.	= profondeur de la niche au moins		

Bemerkungen / Remarques / Notizie	**Gut zur Ausführung / Bon pour exécution / Approvare** Datum: Unterschrift: Date: Signature: Data: Firma:

Die Massangaben in Zentimeter und Meter verstehen sich unter Vorbehalt der Werkstoleranzen, eventuell späterer Änderungen sowie weiterer Montagemöglichkeiten. Die Haftung für Folgen fehlerhafter oder unvollständiger Massangaben ist ausgeschlossen (Art. 100 OR).

Les dimensions en centimètre et mètre s'entendent sous réserve des tolérances d'usine, d'eventuelles modifications ultérieures, de même que de nouvelles possibilités de montage. La responsabilité ne peut être engagée en cas de cotes manquantes ou erronnées (CD art. 100).

Le dimensioni in centimetro e tester s'intendono fatte salve le tolleranze di fabbricazione, le eventuali modifiche successive e le ulteriori alternative di montaggio. Si declina qualsiasi resposabilità per le conseguenze legate a dimensioni errate o incomplete (art. 100 CO).

H:\StammdatenMassskizzen\TeammassskizzenDWG Daten\283702.dwg

www.loosli.swiss

Sanitär: Installateur: Installatore:	Artikel / Article / Articolo **283702** — Ausgabe / Edition / Edizione **1-2024**
Objekt: Chantier: Cantiere:	Spiegelschrank Vanity-Flat New Armoire de toilette Vanity-Flat New Armadietto a specchio Vanity-Flat New
Auftrag: Commande: Ordinazione:	Copyright by: Loosli Badmöbel AG, Gewerbestrasse, CH-4954 Wyssachen BE — Tel. 062/ 957 10 40, Fax 062/ 957 10 38, www.loosli.swiss
Farbe: Couleur: Colore:	Griff/Griffleiste: Poignée/Profile de poignée: Maniglia/Profilo di maniglia:

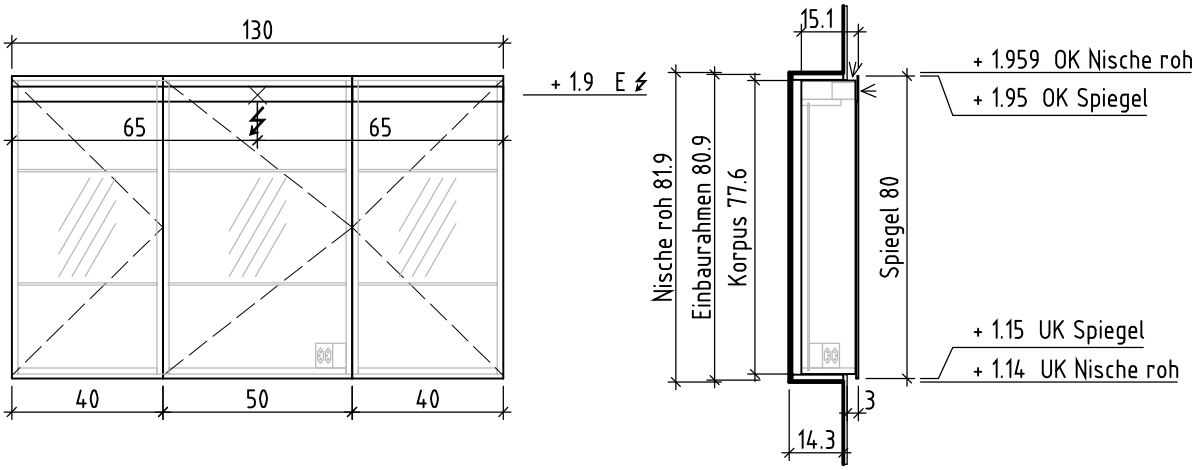

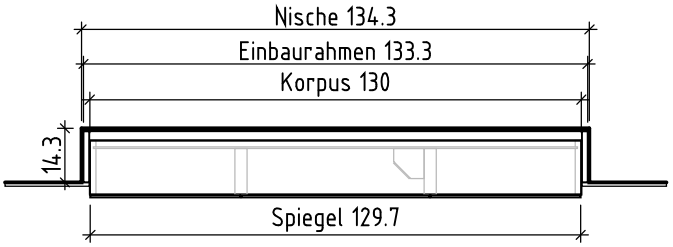

Zum Einbauen mit Einbaurahmen vorstehend
Encastrement en saillie avec cadre à encastrer

- Nischentiefe mind. 14.3 cm
- profondeur de la niche au-moins 14.3 cm

- Stromkabel ab Mauer 1 m vorstehen lassen
- Laisser dépasser le câble électrique de 1 m

- Zusatzartikel notwendig
- Article supplémentaire nécessaire

- Option: Steckdose an anderer Stelle
- Option: prise à une autre position

- Einbauanleitung beachten
- Respecter l'instruction de montage

Nische roh	= niche brute	Detail seitlich/unten/oben	= détail latéral/au-dessous/au-dessus	OK	= bord supérieur
Spiegel	= miroir	Einbaurahmen	= cadre à encastrer	UK	= bord inférieur
Korpus/Kasten	= corps	Nischentiefe roh mind.	= profondeur de la niche au moins		

Bemerkungen / Remarques / Notizie	**Gut zur Ausführung / Bon pour exécution / Approvare** Datum: Unterschrift: Date: Signature: Data: Firma:

Die Massangaben in Zentimeter und Meter verstehen sich unter Vorbehalt der Werkstoleranzen, eventuell späterer Änderungen sowie weiterer Montagemöglichkeiten. Die Haftung für Folgen fehlerhafter oder unvollständiger Massangaben ist ausgeschlossen (Art. 100 OR).

Les dimensions en centimètre et mètre s'entendent sous réserve des tolérances d'usine, d'eventuelles modifications ultérieures, de même que de nouvelles possibilités de montage. La responsabilité ne peut être engagée en cas de cotes manquantes ou erronnées (CD art. 100).

Le dimensioni in centimetro e tester s'intendono fatte salve le tolleranze di fabbricazione, le eventuali modifiche successive e le ulteriori alternative di montaggio. Si declina qualsiasi resposabilità per le conseguenze legate a dimensioni errate o incomplete (art. 100 CO).

H:\Stammdaten\Massskizzen\Teammassskizzen\DWG Daten\283702.dwg