Montageanleitung LaPreva P1/P1S 2
Notice de montage LaPreva P1/P1S 13

DER SCHWEIZER DUSCH-WC SPEZIALIST.
LE SPÉCIALISTE SUISSE DES WC DOUCHES.

MONTAGEANLEITUNG

1 Inhalt Verpackung

Montageanleitung

Montageplatte

Spritzschutz

Dokumente für Endkunden

Ablaufstutzen, Ø90 mm

Spülstutzen, Ø50 mm

2 Muttern M12

Panzerschlauch

Fernbedienung inkl. Batterien

Gleitmittel

Y-Abzweig

Düse
(bereits eingebaut)

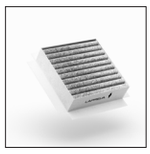
Geruchsfilter

Symbolerklärung

Warnung
Symbol weist auf eine mögliche gefährliche Situation hin, die Tod oder schwere Körperverletzung zur Folge haben kann.

Information
Symbol weist auf Besonderheiten bei der Installation hin, welche unbedingt zu befolgen sind.

Sicherheitshinweis

Das LaPreva Dusch-WC darf nur von ausgebildeten und dafür zugelassenen Fachpersonen montiert und in Betrieb genommen werden. LaPreva übernimmt keine Haftung für Schäden, die entstehen, weil das Gerät falsch angeschlossen, unsachgemäss bedient oder nicht bestimmungsgemäss verwendet wurde.

Technische Daten

Nennspannung	230 V (AC)
Netzfrequenz	50 Hz
Leistungsaufnahme Betrieb (max.)	1 800 W
Schutzart	IPX4
Schutzklasse	I
Fliessdruckbereich Wasser	0,1 bis 1 MPa oder 1 bis 10 bar
Querschnitt Wasseranschluss	⅜"
Betriebstemperatur	+5 bis +40 °C

Masseinheiten
V = Volt, Hz = Hertz, W = Watt, MPa = Megapascal, bar = Bar, " = Zoll, °C = Grad Celsius

MONTAGEANLEITUNG

Abklärungen und Vorbereitungen

Diese Montageanleitung bezieht sich auf den Standardanschluss.

Stromanschluss und Wasseranschluss Standard (alles im Lieferumfang)

Elektroanschluss muss geerdet sein.

Platzieren Sie bereits in der Rohbauphase ein Elektroleerrohr gemäss Skizze (Anschlüsse sind verdeckt; bei 5 cm, rechts aus der Mitte), um die Anschlusssituation für das LaPreva Dusch-WC zu optimieren.

Für gängige Unterputzspülkästen mit Hinweiskleber (Leerrohr bei 5 cm, links aus der Mitte) ist ein Wasseranschlussset im Lieferumfang enthalten. Sollte es nicht passen, verwenden Sie bitte ein geeignetes Set aus dem Sanitärfachhandel.

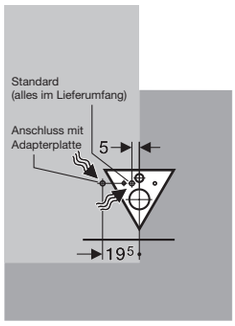

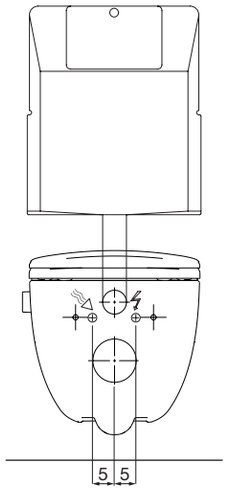

Wasseranschluss bei 19,5cm

Für den Wasseranschluss bei 19,5 cm ist das LaPreva P1/P1S Dusch-WC mit Keramikausschnitt zu verwenden.

Für gängige Unterputzspülkästen mit Hinweis kleber (Leerrohr bei 19,5 cm, links aus der Mitte) ist ein Wasser anschlussset im Lieferumfang enthalten.

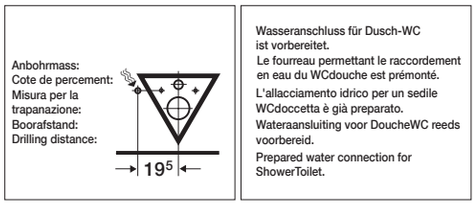

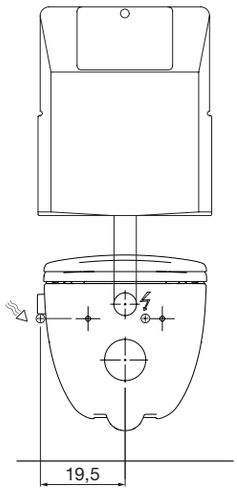

Montage an Vorwandsystem

Das LaPreva P1/P1^{S} Dusch-WC ist geeignet für die Montage an ein Vorwandsystem. Der Wasseranschluss muss links geführt werden. Befestigen Sie den Wasserzulauf zum Gerät mit Kabelbindern, damit Lärmemissionen bei Druckschlägen verhindert werden.

Weitere Einzelheiten finden Sie auf Seite 11.

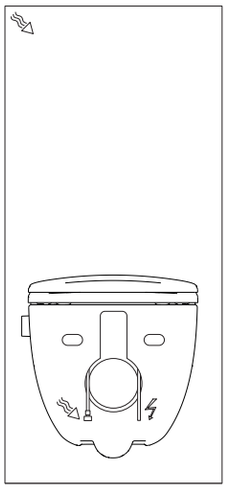

Bei Unterputzspülkästen mit Wasseranschluss links muss ein passendes handelsübliches Wasseranschlussset verwendet werden.

Die Wand muss vollflächig eben und stabil sein.

MONTAGEANLEITUNG

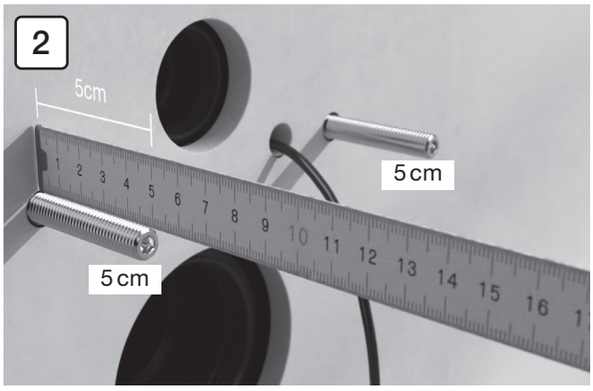

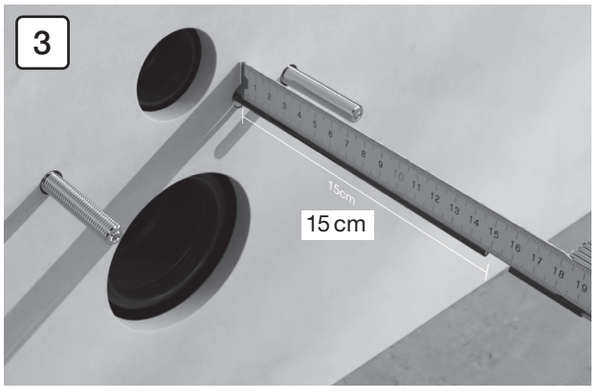

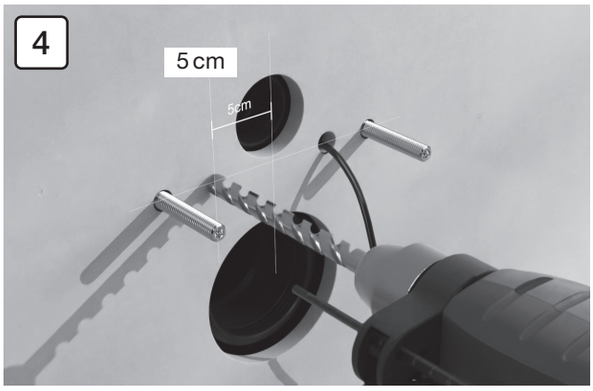

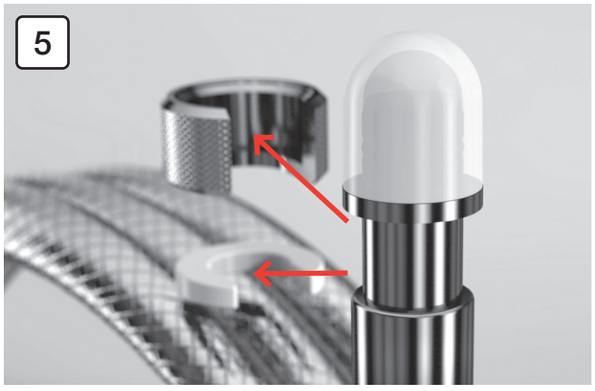

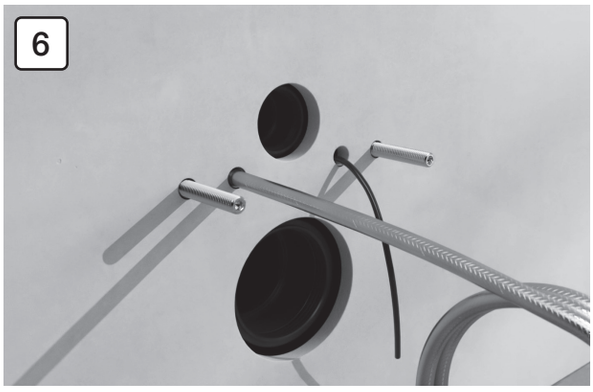

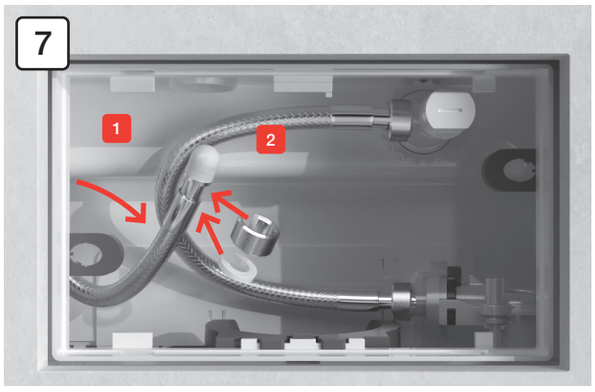

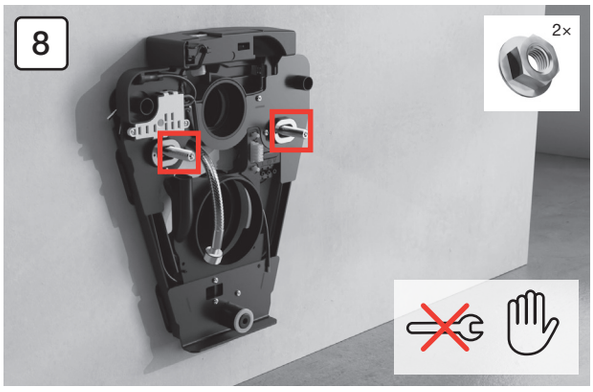

9
230 V
50 Hz

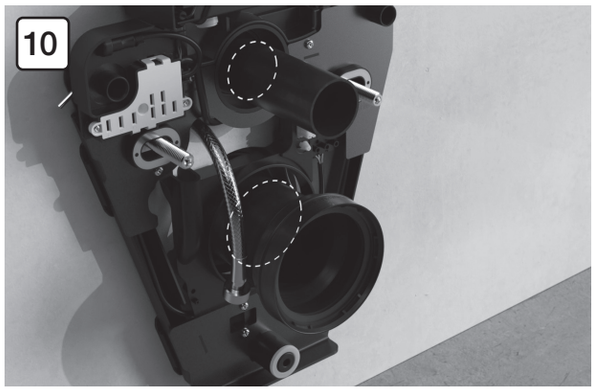
10

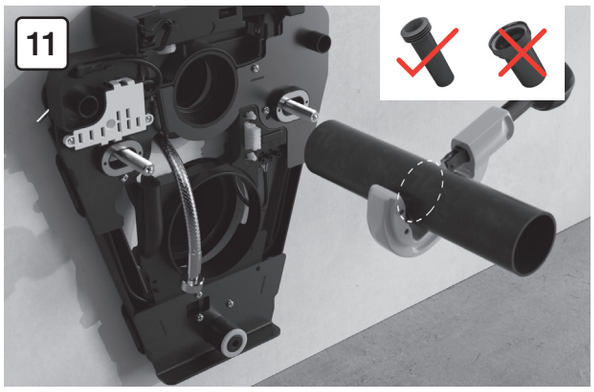
11

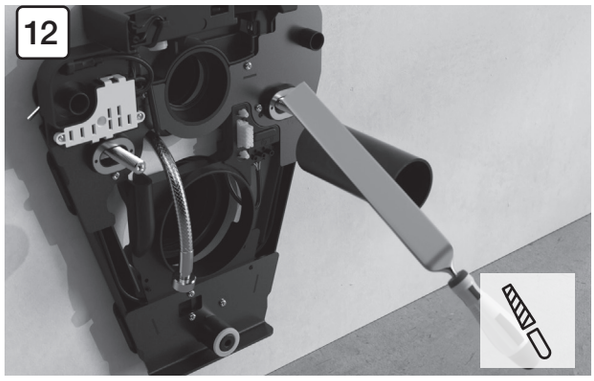
12

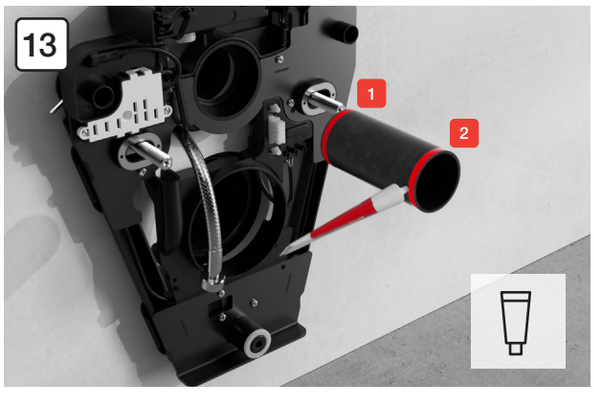
13
1
2

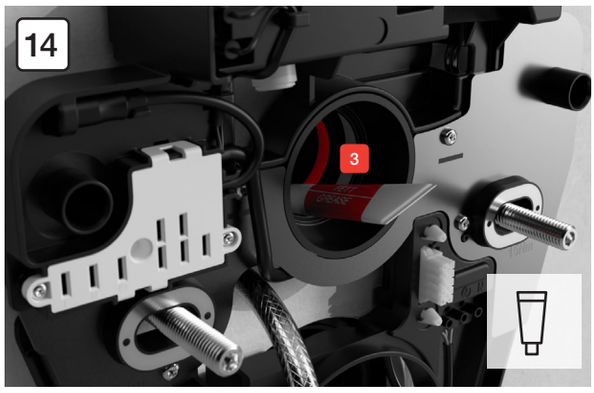
14
3

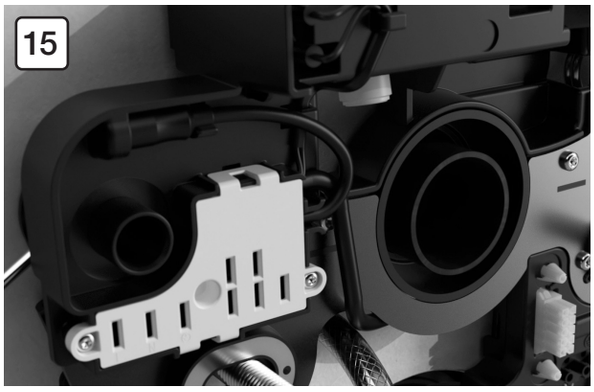
15

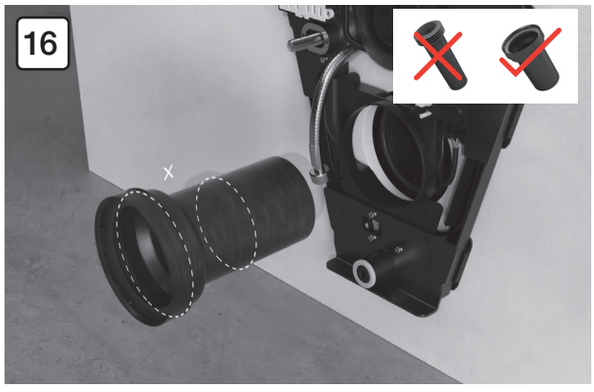
16
X

MONTAGEANLEITUNG

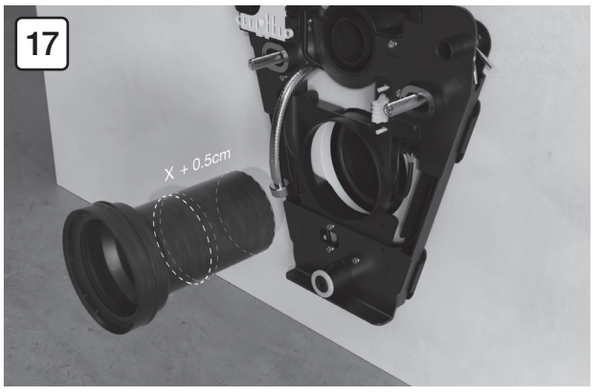

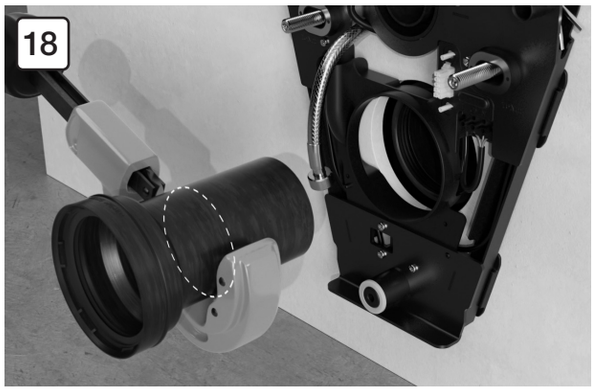

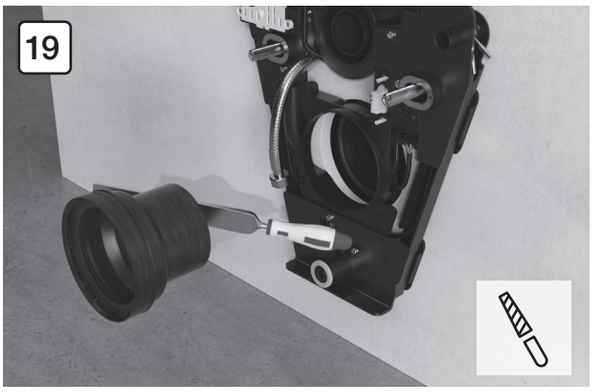

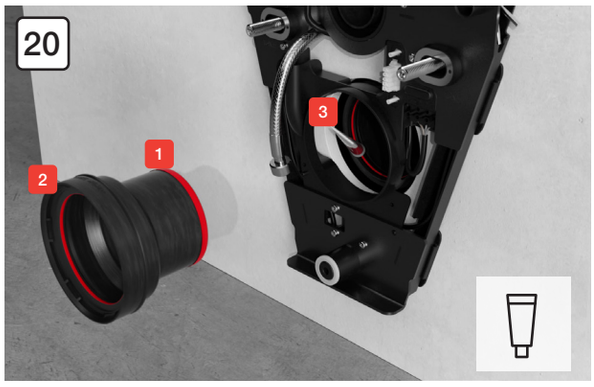

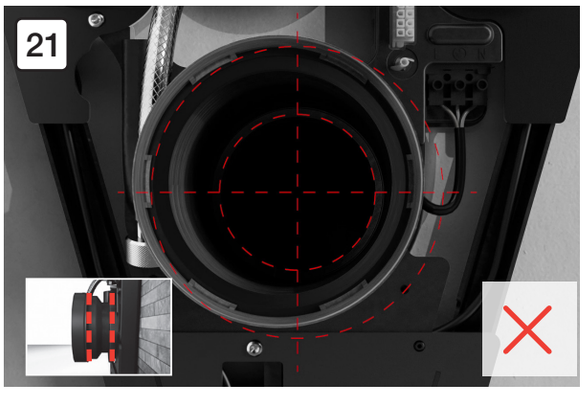

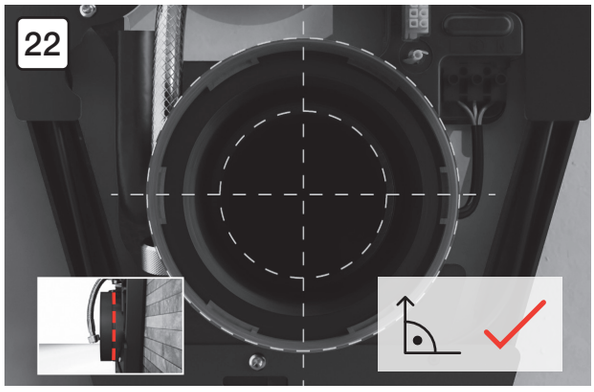

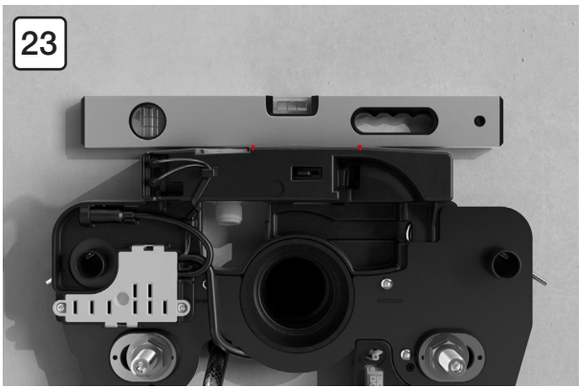

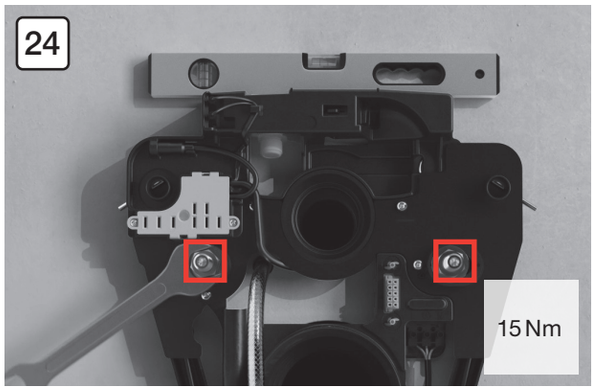

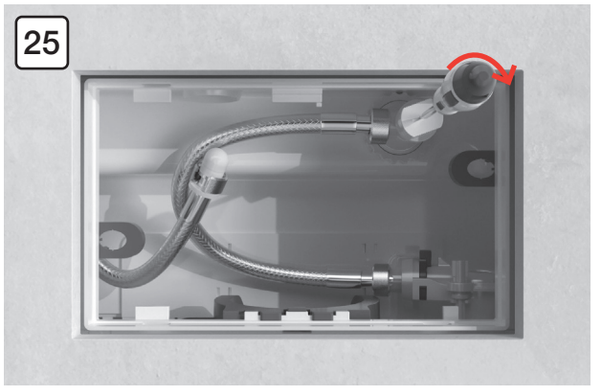
25

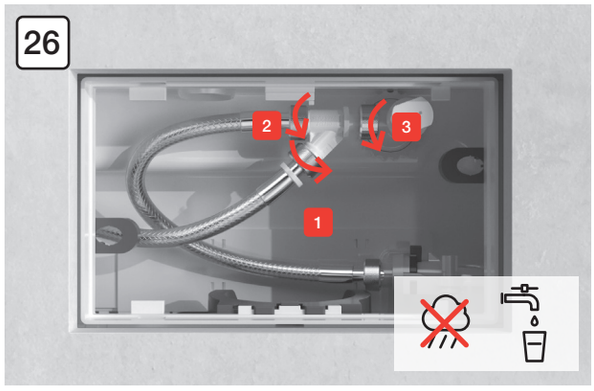
26
2
3
1

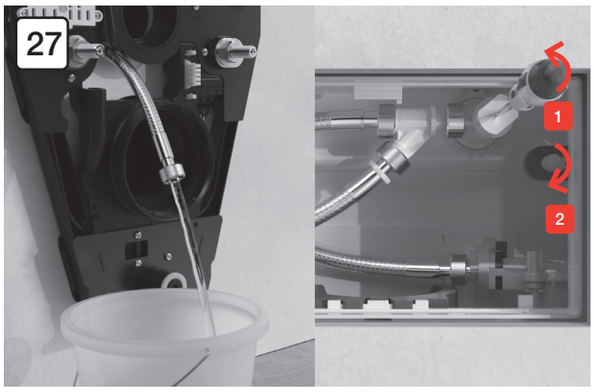
27
1
2

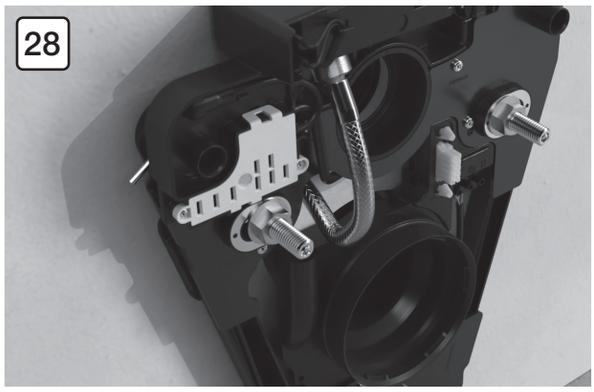
28

29

30

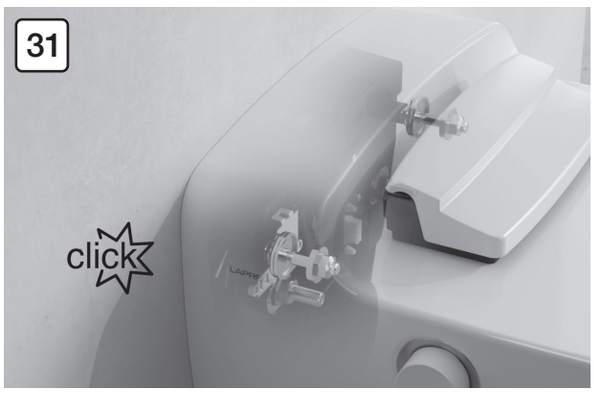
31
click

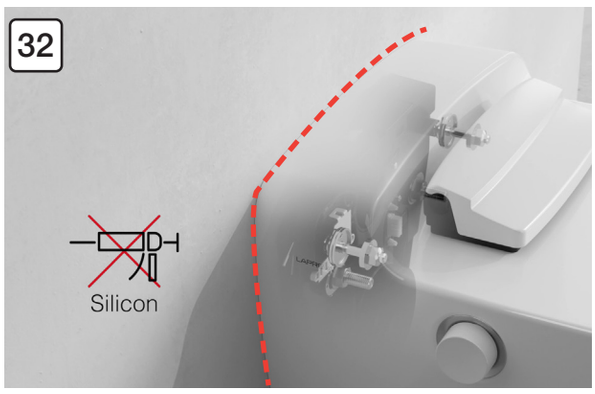
32
Silicon

MONTAGEANLEITUNG

36

Montage an Vorwandsysteme

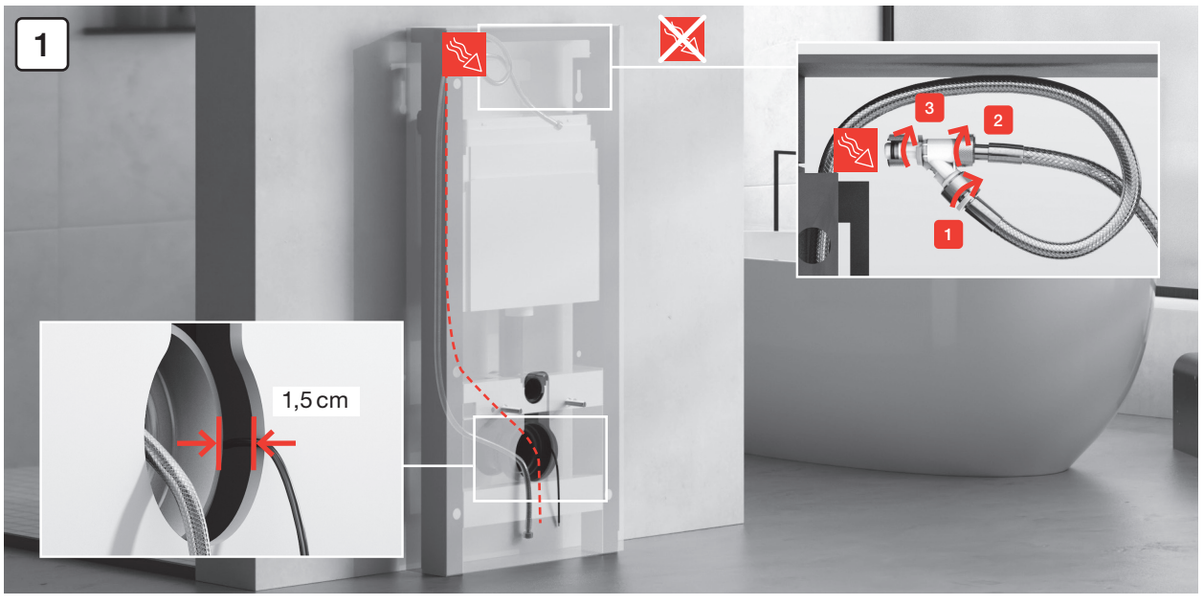

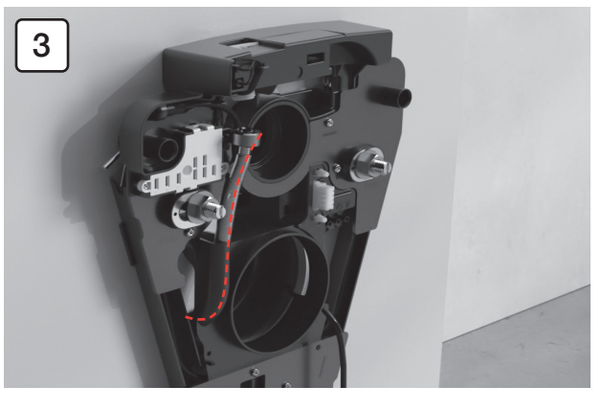

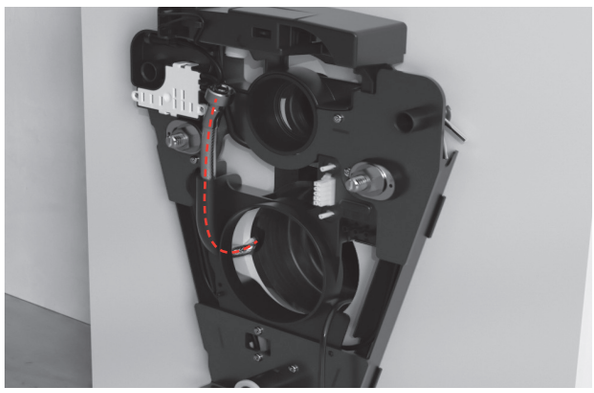

MONTAGEANLEITUNG

Keramik-Demontage

Diese Funktion ist nur für den Sanitärinstallateur bzw. für Fachleute bestimmt.

Die Keramik kann für Servicearbeiten demontiert werden. Folgen Sie der Anleitung, für eine einfache und sichere Demontage.

1 Schalten Sie das Dusch-WC mit dem Hauptschalter aus.

2 Drücken Sie den Controller und schalten Sie **gleichzeitig** das Dusch-WC mit dem Hauptschalter ein.

3 Das Dusch-WC startet die Entleerung des Boilers.

4 Schalten Sie das Dusch-WC mit dem Hauptschalter aus, sobald die Pumpe nicht mehr hörbar ist. Entleeren Sie anschliessend den Siphon. Die Keramik kann jetzt von der Wand entfernt werden.

1 Contenu de l’emballage

Notice de montage

Plaque de montage

Protection anti-éclaboussures

Documentation pour
clients finaux

Embout d’évacuation, ⌀90 mm

Raccord de chasse, ⌀50 mm

2 écrous M12

Tuyau blindé

Télécommande avec les piles

Graisse

Tube en Y

Buse
(déjà intégré)

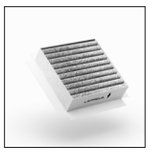

Filtre anti-odeurs

NOTICE DE MONTAGE

Explication des symboles

Attention
Ce symbole signale une situation potentiellement dangereuse pouvant entraîner des blessures corporelles graves ou même mortelles.

Information
Ce symbole signale des particularités propres à l'installation dont il faut absolument tenir compte.

Consigne de sécurité

Le WC douche LaPreva ne doit être monté et mis en service que par des spécialistes formés et agréés. LaPreva n'assume aucune responsabilité pour des dommages entraînés par un raccordement incorrect, par une utilisation incorrecte de l'appareil ou par une utilisation non conforme à l'usage prévu.

Caractéristiques techniques

Tension nominale	230 V (CA)
Fréquence du réseau	50 Hz
Puissance absorbée en mode fonctionnement (maximale)	1 800 W
Degré de protection	IPX4
Classe de protection	I
Plage de pression d'alimentation en eau	0,1 à 1 MPa ou 1 à 10 bar
Section du raccordement d'alimentation	⅜"
Température de fonctionnement	+5 à +40 °C

Unités de mesure
V = volt, Hz = hertz, W = watt, MPa = mégapascal, " = pouce, °C = degré Celsius

Clarifications et travaux de préparation

Cette notice de montage se rapporte au raccordement d'alimentation standard.

Raccordement électrique et raccordement d'alimentation standard (avec fourniture complète)

L'alimentation électrique doit être raccordée à la terre.

Dès la phase du gros œuvre, placez un fourreau électrique comme indiqué sur l'illustration (raccordements cachés à droite, 5 cm à partir du milieu), afin d'optimiser la situation de raccordement du WC douche LaPreva.

Un kit de raccordement d'alimentation est fourni avec l'appareil pour les réservoirs encastrés habituels présentant un autocollant indicateur (fourreau à gauche, 5 cm à partir du milieu). S'il n'est pas possible de l'adapter, utilisez un kit approprié du commerce sanitaire.

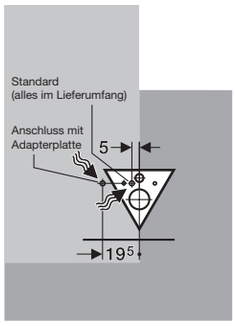

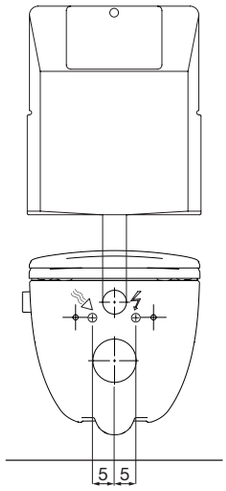

Raccordement avec plaque d'adaptation

Pour le raccordement d'alimentation en eau de 19,5 cm, il faut utiliser le WC douche LaPreva P1 P1^{S} avec échancrure céramique.

Un kit de raccordement d'alimentation est fourni avec l'appareil pour les réservoirs encastrés habituels présentant un autocollant indicateur.

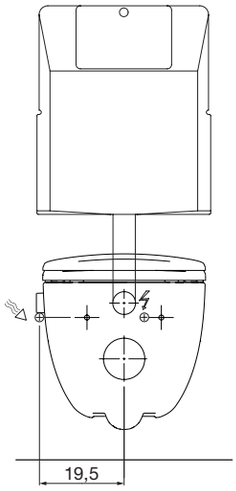

NOTICE DE MONTAGE

Montage sur un système en applique

Le WC douche LaPreva P1 / P1S convient au montage sur un système en applique. Le raccordement d'alimentation en eau doit être monté à gauche. Fixez l'amenée d'eau de l'appareil avec des serre-câbles, afin d'empêcher les émissions sonores lors des coups de bélier.

Pour plus de détails, reportez-vous à la page 22.

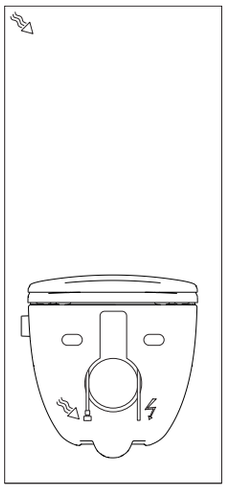

Pour les réservoirs encastrés comportant un raccordement d'alimentation en eau monté à gauche, il est nécessaire d'utiliser un kit adapté de raccordement d'alimentation en eau de type courant.

Le mur doit être entièrement lisse et stable.

1
LAPREVA
LAPREVA

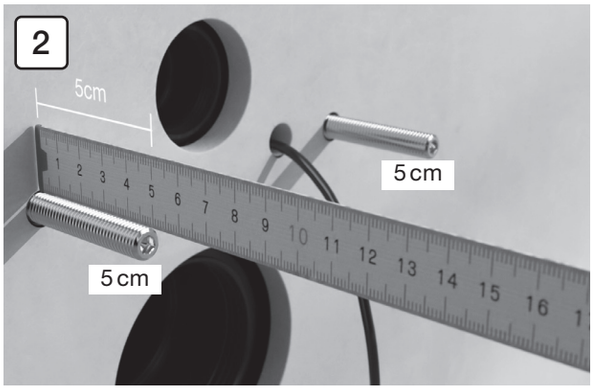
2
5cm
5 cm
5 cm

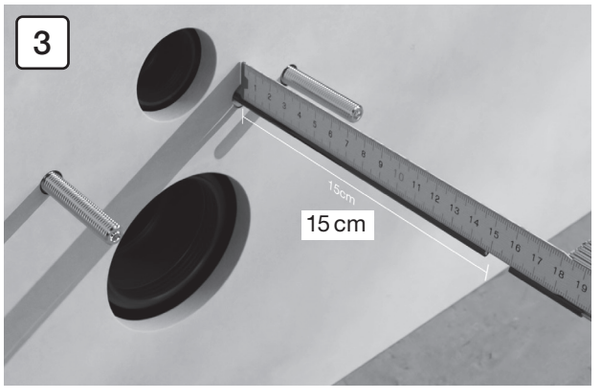
3
15cm
15 cm

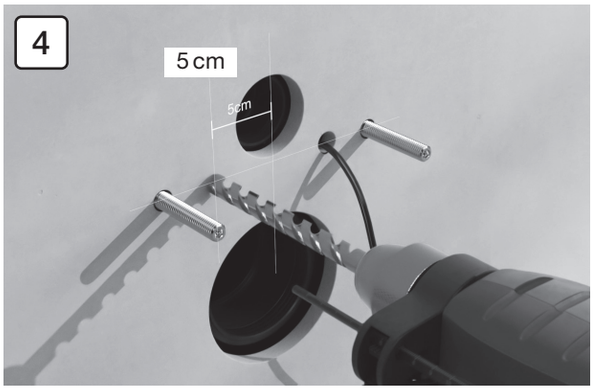
4
5 cm
5cm

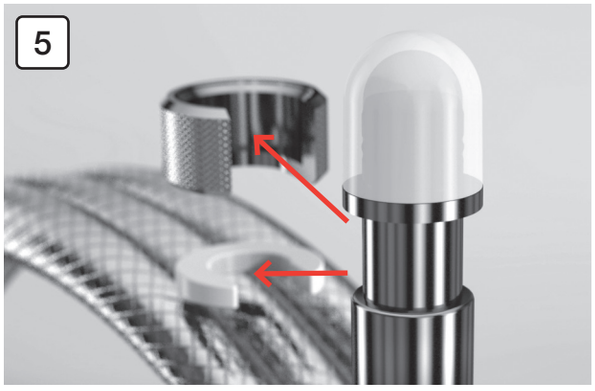
5

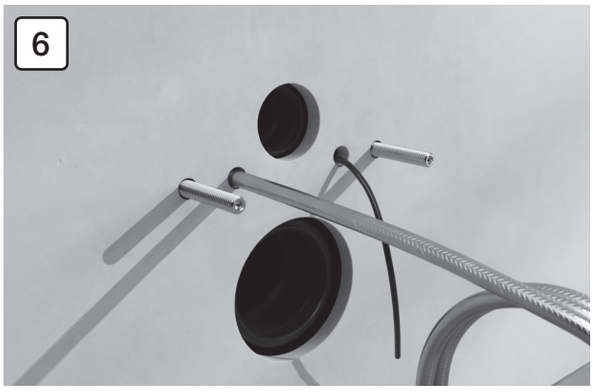
6

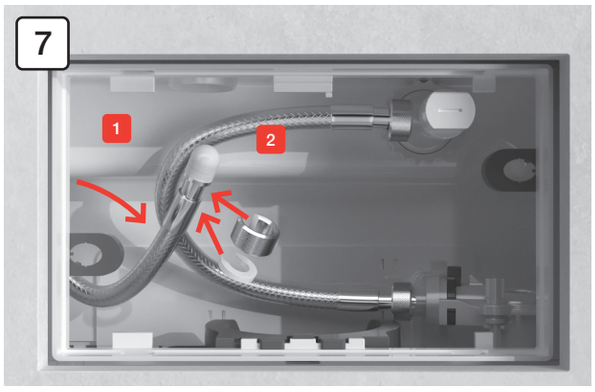
7
1
2

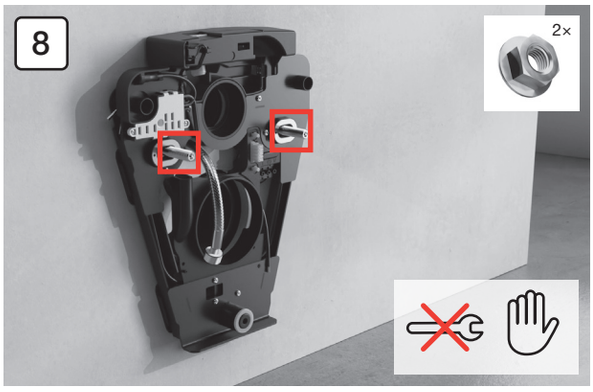
8
2×

NOTICE DE MONTAGE

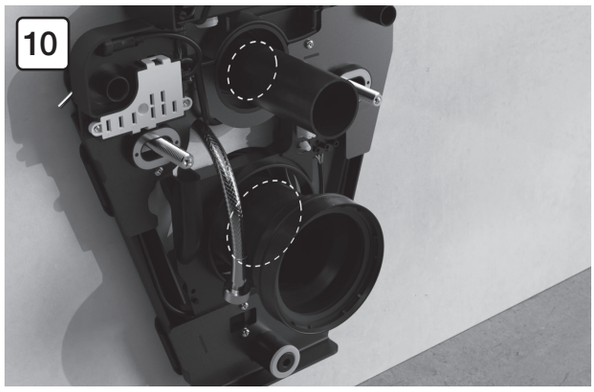

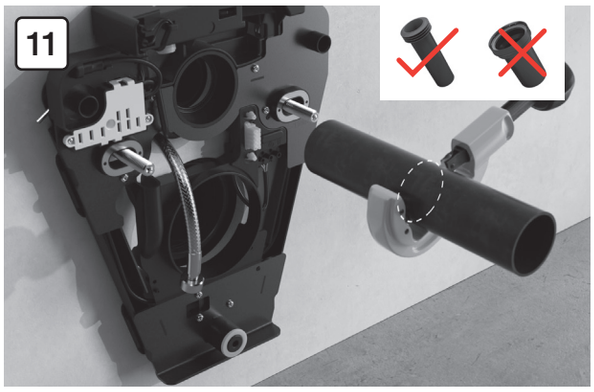

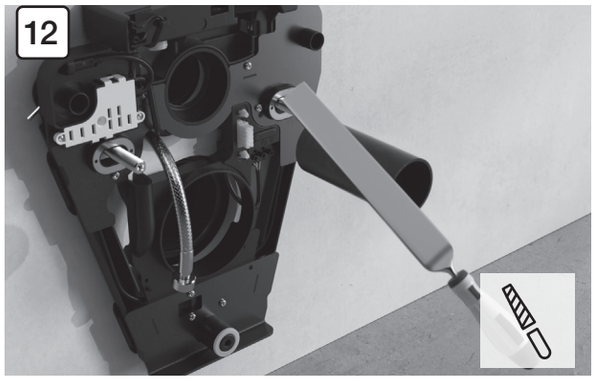

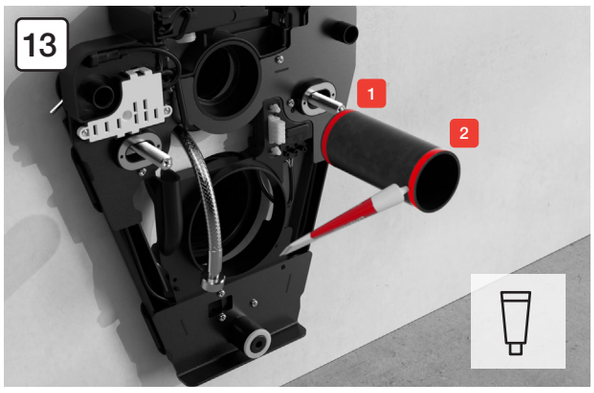

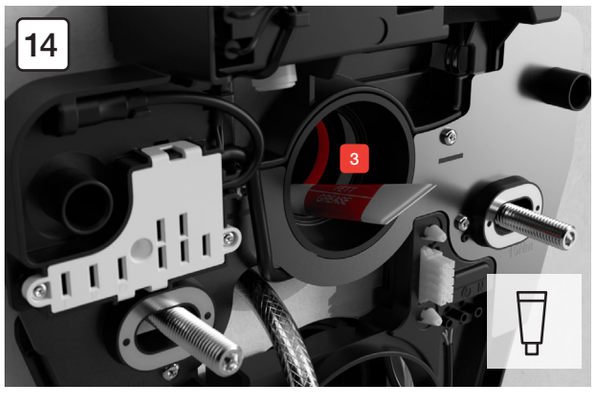

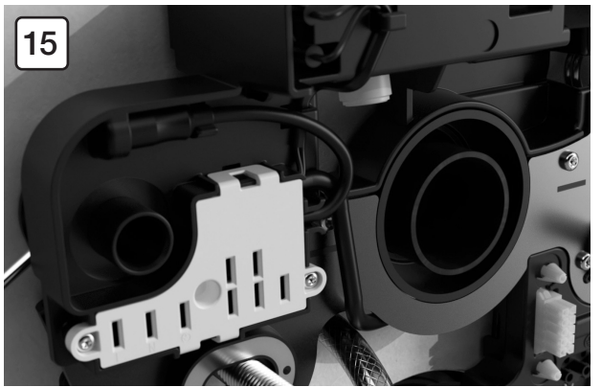

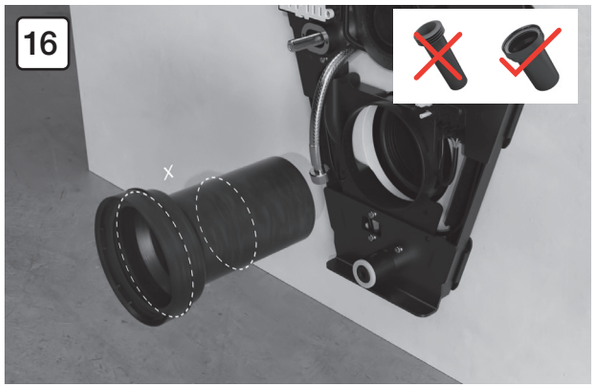

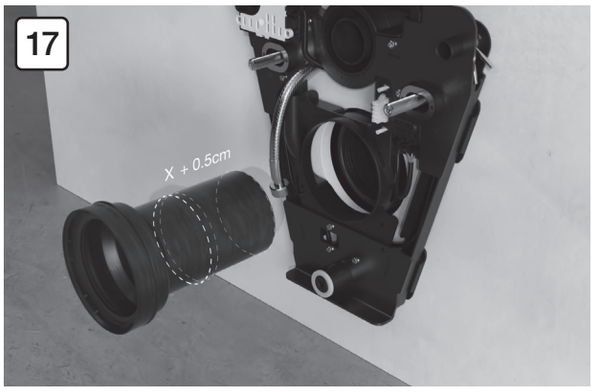
17
X + 0.5cm

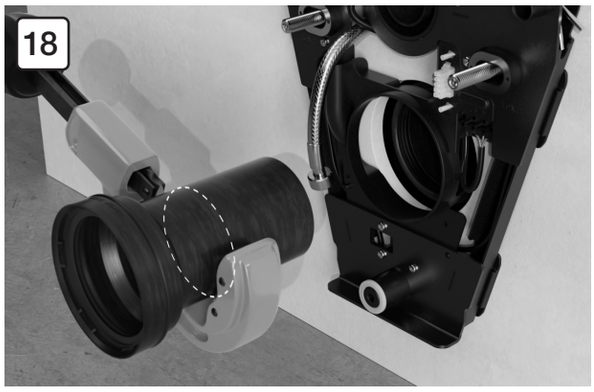
18

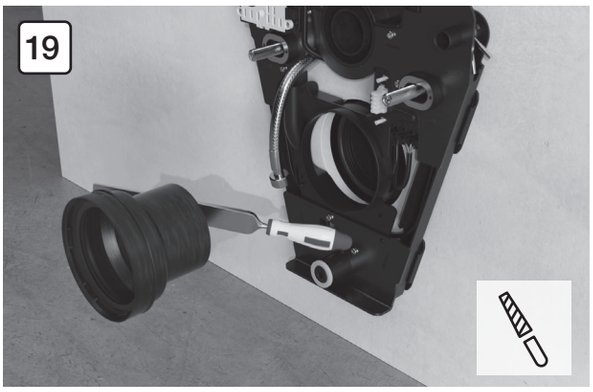
19

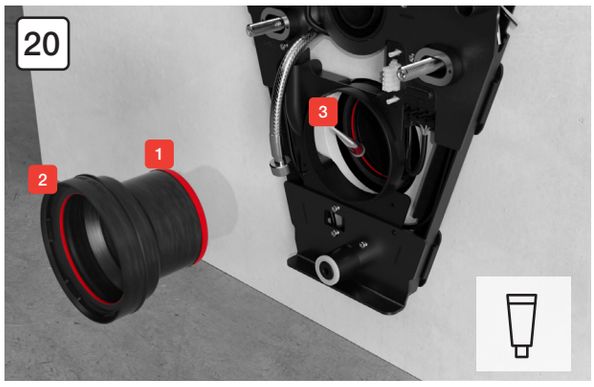
20
1
2
3

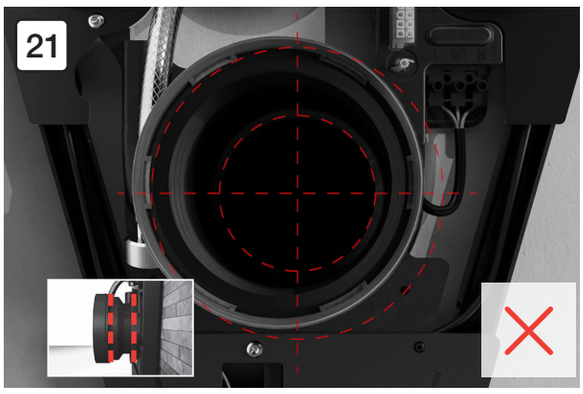
21

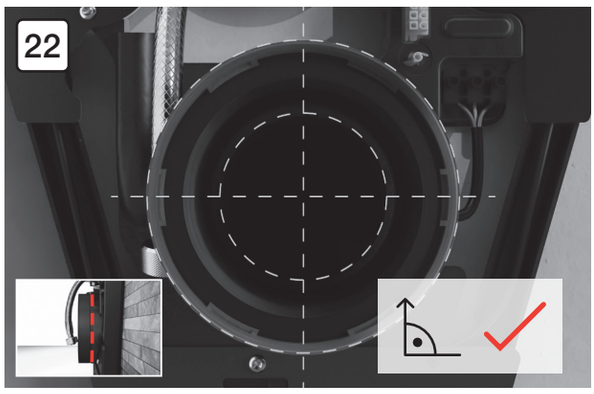
22

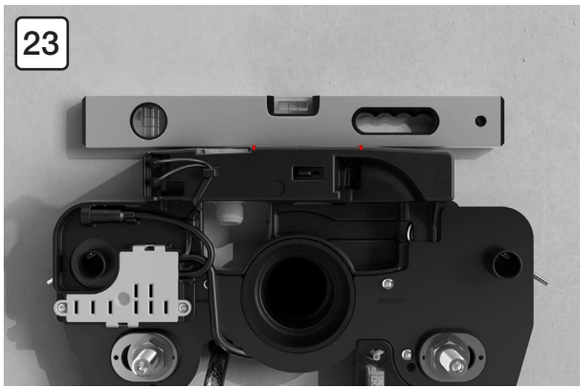
23

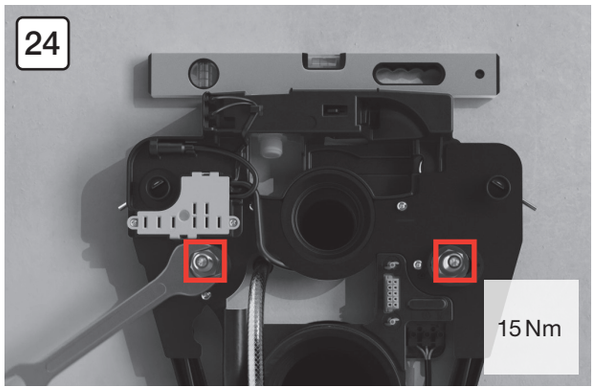
24
15 Nm

NOTICE DE MONTAGE

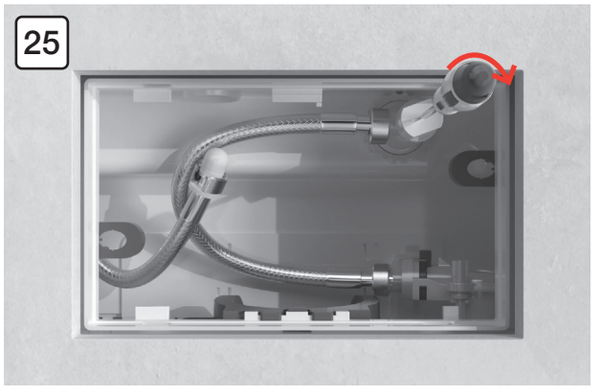

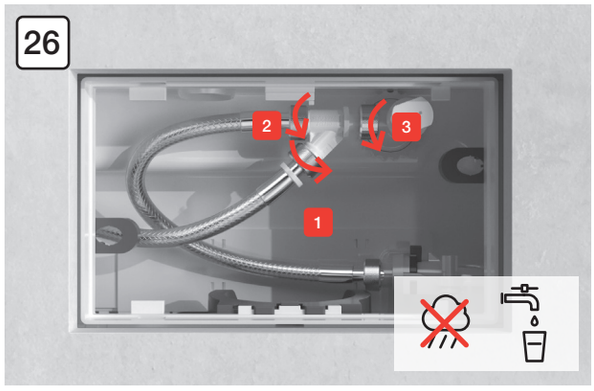

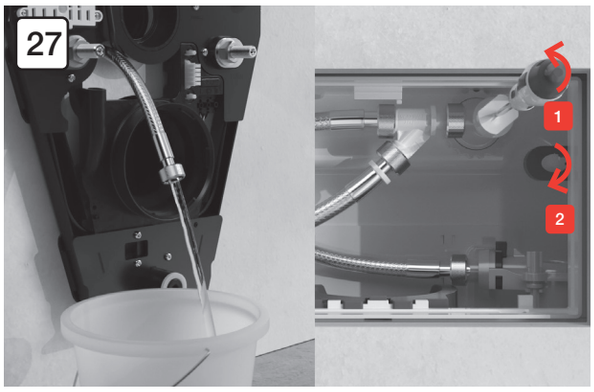

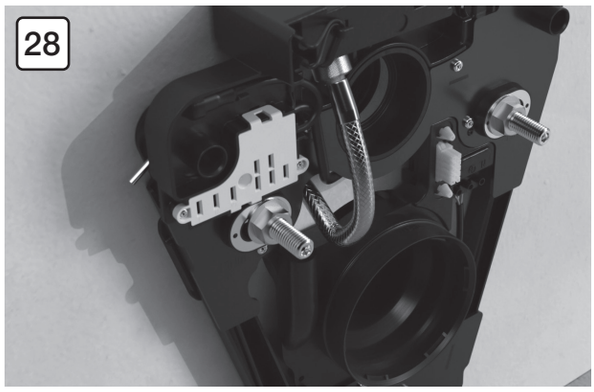

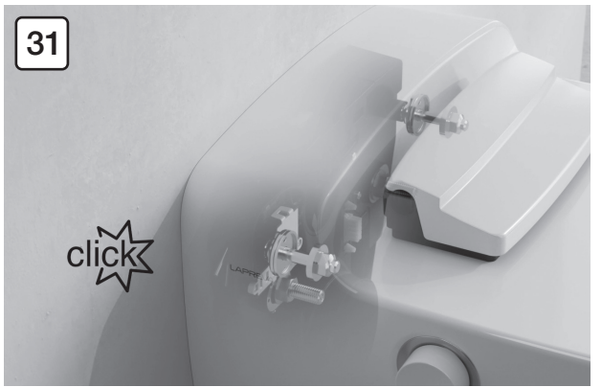

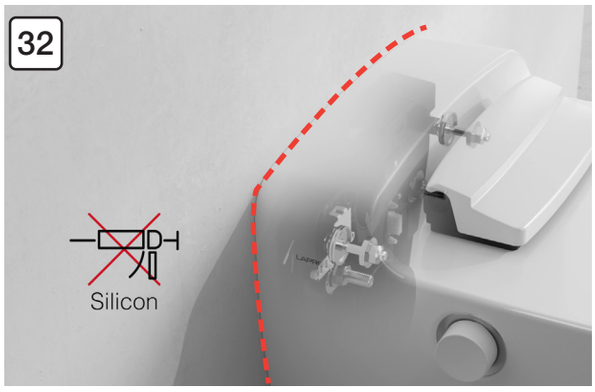

36

40

Garantiekarte **Carte de garantie**

Eigentümeradresse **Adresse du propriétaire**

24.6.2024 B: WWXXYYYYZZZ

Installationsdatum Date d'installation | Serien-Nr. Dusch-WC* N° de série du WC douche*

☐ Firma Entreprise ☐ Frau Madame ☐ Herr Monsieur

Vorname/Name Prénom/nom

Strasse/Nr. Rue/n°

NOTICE DE MONTAGE

Montage sur systèmes en applique

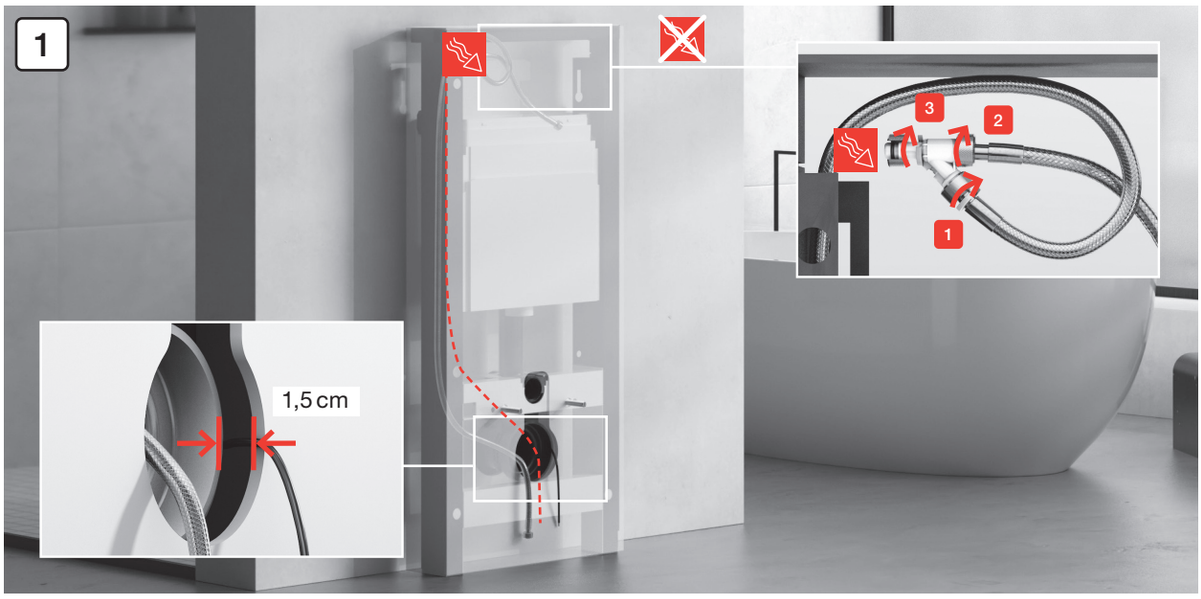

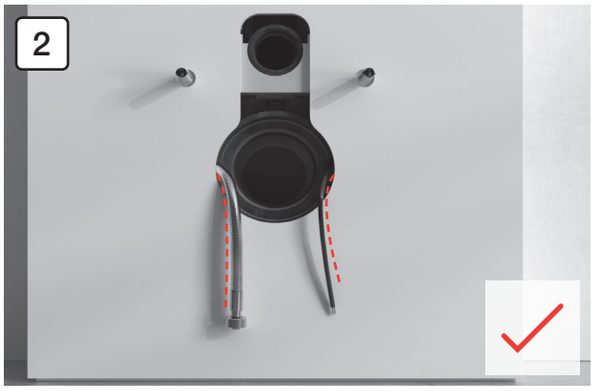

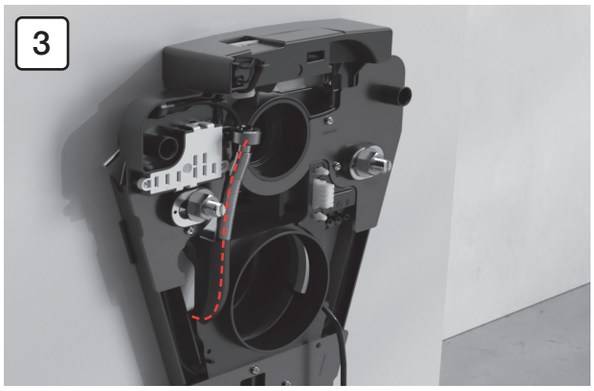

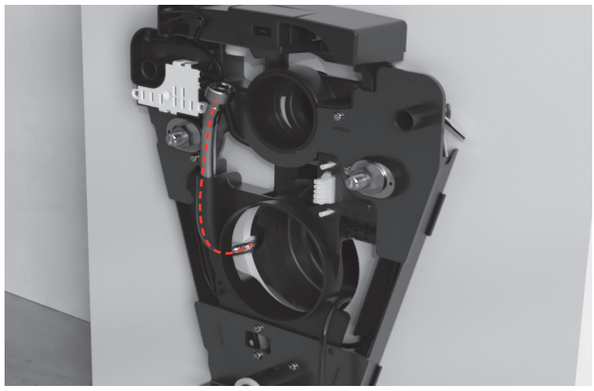

Démontage de la cuvette

Cette fonction n'est destinée qu'à l'installateur sanitaire ou aux spécialistes.

La cuvette peut être démontée pour les travaux d'assistance. Suivez les instructions pour un démontage facile et sûr.

1 Arrêtez le WC douche avec l'interrupteur principal.

2 Appuyez sur la commande **tout en** mettant en route le WC douche avec l'interrupteur principal.

3 Le WC douche démarre la vidange du chauffe-eau.

4 Arrêtez le WC douche à l'aide de l'interrupteur principal dès que la pompe n'est plus audible, puis videz le siphon. La céramique peut désormais être enlevée du mur.

Erläutern Sie dem Endkunden die Hauptfunktionen des Dusch-WC.
Expliquez les fonctions principales du WC douche au client final.

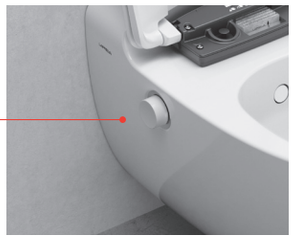

	App App	Fernbedienung Télécommande	Controller Commande
Anal-Dusche Douchette anale			
Lady-Dusche Douchette dame			2 s
Stopp Stop			
Strahlstärke plus Augmenter l'intensité du jet réglable	+	+	
Strahlstärke minus Diminuer l'intensité du jet réglable	−	—	
Duscharm vor Avance du bras de douchette	→	→	+
Duscharm zurück Recul du bras de douchette	←	←	+
Power-Dusche Douchette Power		gedrückt halten la maintenir appuyée	
Föhn Séchoir			
Föhntemperatur plus Augmenter la température du séchoir	+	+	
Föhntemperatur minus Diminuer la température du séchoir	−	—	

LaPreva AG
Hohenemserstrasse 10
9444 Diepoldsau
Schweiz/Suisse

T +41 71 737 97 97
office@lapreva.com
www.lapreva.com

163804-000-00, 2024-01