MODICO.3

802685

Installation and Service Manual

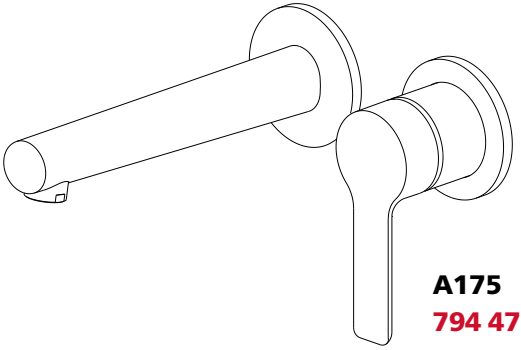

A175
794 473.502.000

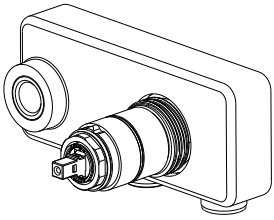

39.001.401.931

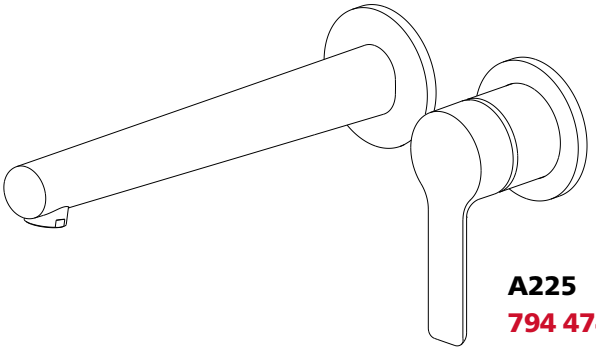

A225
794 474.502.000

DE	Installations- und Serviceanleitung	Badarmatur
FR	Manuel d'installation et d'entretien	Robinet de salle de bain
IT	Manuale per l'installazione e il servizio di assistenza	Rubinetto del bagno

Information, Information, Informazioni

Installation, Installation, Installazione

Reinigung, Nettoyage, Pulizia

Regelmässige Kontrolle, Contrôles périodiques, Controlli periodici

Geeignete Werkzeuge, Outils appropriés, Strumenti appropriati

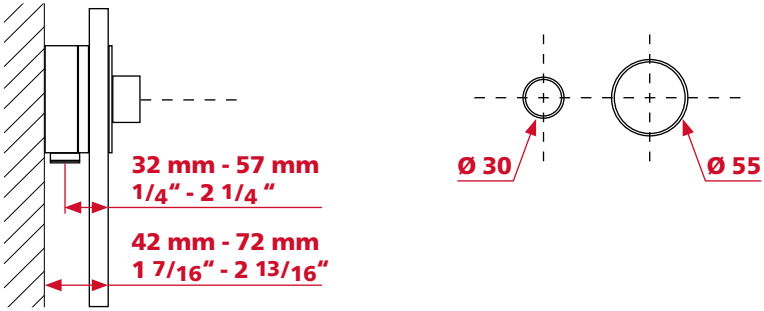

Z.536.333

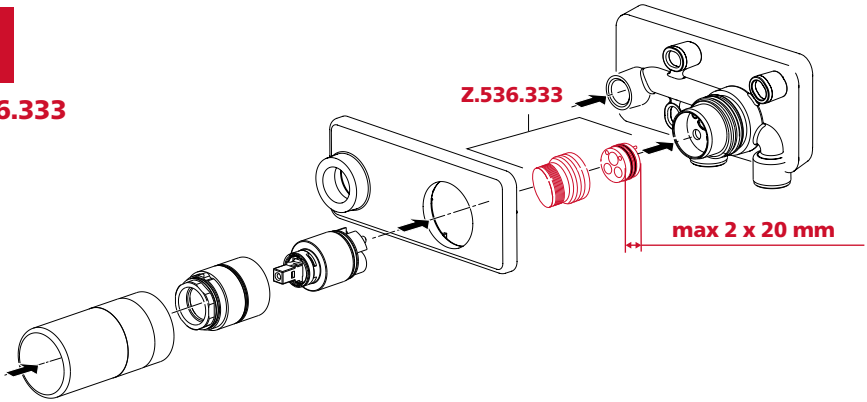

Z.536.828

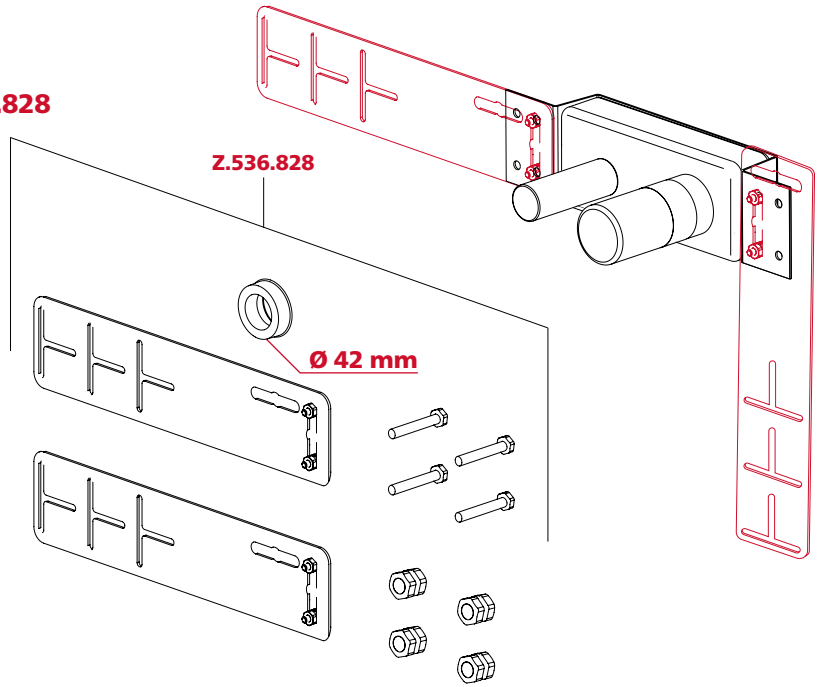

1

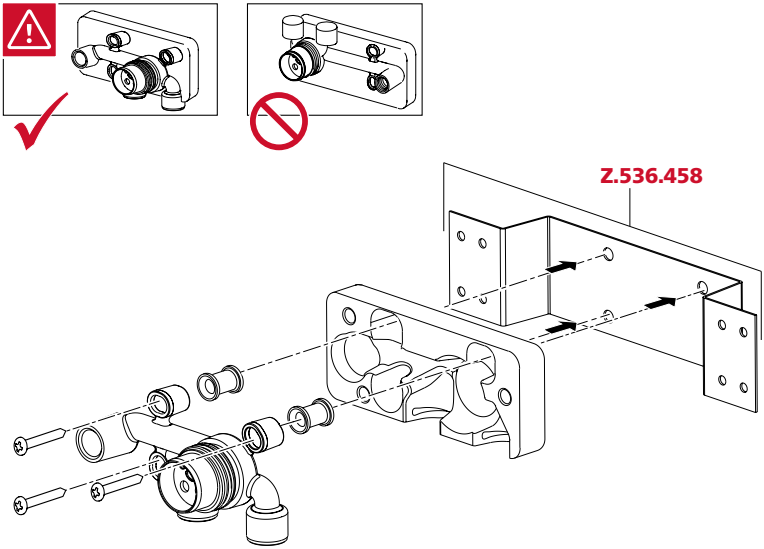

2

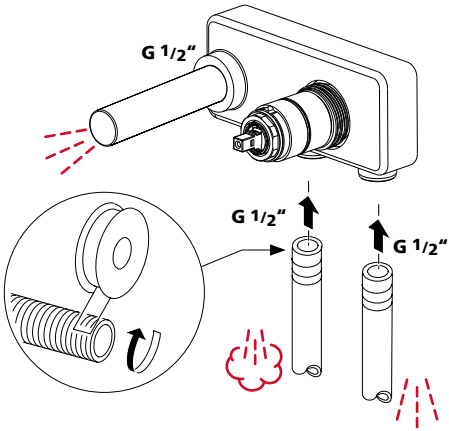

3

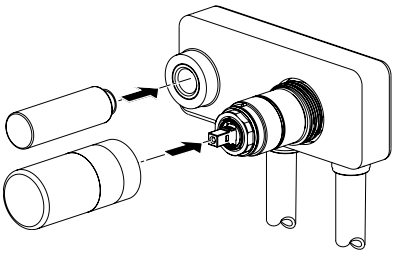

4

17 mm - 18 mm
21/32" - 11/16"

24 mm - 25 mm
15/16" - 1"

2,0

2,5

2,5

5.1

5.2

5.3

Installation
Die Produkte dürfen nur durch ausgebildete Sanitär-Installateure montiert werden.

Die lokalen Richtlinien, Vorschriften und Normen müssen eingehalten werden.

Betriebsdaten

Idealer Betriebsdruck	3 bar
Maximaler Betriebsdruck	5 bar
Minimaler Betriebsdruck	1 bar
Druckgleichheit empfehlenswert	
Ideale Wassertemperatur	60°C
Maximale Wassertemperatur	70°C

Umgebungsbedingungen
In unmittelbarer Nähe von Armaturen und Anschlussschläuchen dürfen keine Reinigungsmittel und Chemikalien gelagert werden.

Austretende Dämpfe können die Armatur und die Anschlussschläuche beschädigen.

Ersatzteile
Es dürfen ausschliesslich Original-Ersatzteile verwendet werden.

Leitungen spülen
Vor der Montage der Armatur müssen die Leitungen nach gültigen Normen gespült werden.

Grundsätzliche Reinigungshinweise
Beim Reinigen muss die Oberfläche der Armatur kalt sein. Wärme beschleunigt die Zerstörung der Oberfläche. Reinigungshinweise der Reinigungsmittelhersteller beachten.

- **Pflege**
  Armatur täglich mit weichem Lappen trocken reiben. Scheuernde Reinigungsmittel und Putzschwämme unbedingt vermeiden.
- **Reinigung**
  Schmutz- oder Kalkflecken auf der Armaturenoberfläche nur mit mildem Reinigungsmittel entfernen. Sofort nach dem Reinigen alle Reinigungsmittelrückstände mit kaltem Wasser wegspülen. Mit weichem Lappen trocken reiben.

Periodische Kontrolle
Die Anschluss- und Brausenschläuche müssen aus Sicherheitsgründen periodisch auf folgende Punkte kontrolliert werden:

- **Dichtheit**
  Feuchte oder tropfende Schläuche müssen ersetzt werden.
- **Korrosionsschäden**
  Schläuche mit rostiger oder oxidierter Oberfläche müssen ersetzt werden.
- **Mechanische Beschädigung**
  Schläuche, welche eine mechanische Beschädigung aufweisen, müssen ersetzt werden.

Installation
Le produit peut être installé seulement par un plombier qualifié.

Respecter à tout moment les directives d'installation locales ainsi que les normes spécifiques à chaque pays.

Données de fonctionnement

Pression de service idéale	3 bars
Pression de service maximale	5 bars
Pression de service minimale	1 bar
Une pression égale est recommandée	
Température idéale de l'eau	60°C
Température maximale de l'eau	70°C

Conditions environnementales
Aucun produit de nettoyage ni produit chimique ne doit être stocké à proximité immédiate des robinets et tuyaux de raccordement.

Les émanations de vapeurs peuvent endommager le robinet et les tuyaux de raccordement.

Pièces de rechange
Seules des pièces de rechange d'origine peuvent être utilisées.

Effectuer une vidange
Effectuer une vidange des tuyaux conformément aux normes applicables avant de monter le robinet.

Instructions générales de nettoyage
La surface du robinet doit être à température ambiante avant nettoyage. Une température élevée augmente le risque d'endommager la surface. Les instructions de nettoyage du fabricant du détergent doivent être respectées.

- **Maintenance**
  Essuyer quotidiennement le robinet avec un chiffon doux et sec.
  Ne jamais utiliser de nettoyants corrosifs ni de tampons nettoyants.
- **Nettoyage**
  Les salissures ou les dépôts calcaires sur la surface du robinet doivent être éliminés à l'aide d'un détergent doux ou d'eau savonneuse. Bien rincer à l'eau immédiatement après avoir nettoyé, jusqu'à ce que tout résidu de détergent soit totalement éliminé de la surface. Sécher avec un chiffon doux.

Contrôles périodiques
Pour des raisons de sécurité, les tuyaux de raccordement et de la douche doivent être contrôlés périodiquement quant à :

- **L'étanchéité**
  Des tuyaux humides ou qui fuient doivent être remplacés.
- **La corrosion**
  Des tuyaux avec une surface rouillée ou oxydée doivent être remplacés.
- **Un dommage mécanique**
  Les tuyaux qui montrent des signes de dommage mécanique doivent être remplacés.

Installazione
Il prodotto può essere installato solo da un idraulico qualificato.

Rispettare sempre le normative locali per l'installazione ed eventuali norme specifiche del Paese.

Dati operativi

Pressione di funzionamento ideale	3 bar
Pressione di funzionamento massima	5 bar
Pressione di funzionamento minima	1 bar
Si raccomanda la stessa pressione	
Temperatura ideale dell'acqua	60°C
Temperatura massima dell'acqua	70°C

Condizioni ambientali
Non conservare sostanze chimiche o agenti detergenti nelle immediate vicinanze di rubinetti e tubi flessibili di collegamento.

Le fuoriuscite di vapori possono danneggiare il rubinetto e i tubi flessibili di collegamento.

Parti di ricambio
Utilizzare solo parti di ricambio originali.

Lavaggio dei tubi
Prima di montare il rubinetto, lavare i tubi come previsto dalle norme vigenti.

Istruzioni di pulizia generali
La superficie del rubinetto deve essere a temperatura ambiente prima di essere pulita. La temperatura elevata aumenta i danni alla superficie. Attenersi alle istruzioni per la pulizia del produttore del detergente.

- **Manutenzione**
  Asciugare il rubinetto ogni giorno con un panno morbido.
  Non usare detergenti corrosivi o pagliette per la pulizia.
- **Pulizia**
  Rimuovere sporcizia e depositi di calcare dalla superficie del rubinetto con un detergente delicato o acqua e sapone. Risciacquare bene con acqua subito dopo la pulizia, fino a rimuovere tutto il detergente dalla superficie. Asciugare con un panno morbido.

Controlli periodici
Per motivi di sicurezza, è necessario controllare periodicamente i tubi flessibili di collegamento e della doccia per verificare quanto segue:

- **Tenuta stagna**
  Sostituire i tubi flessibili che presentano umidità o perdite.
- **Corrosione**
  Sostituire le superfici ossidate o arrugginite.
- **Danni meccanici**
  Sostituire i tubi flessibili con segni evidenti di danni meccanici.

A175

794 473.502.000

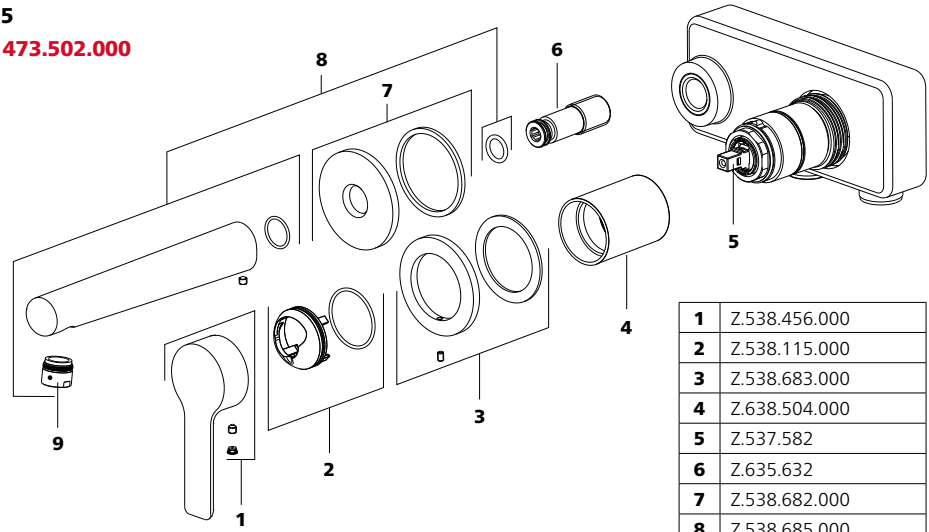

1	Z.538.456.000
2	Z.538.115.000
3	Z.538.683.000
4	Z.638.504.000
5	Z.537.582
6	Z.635.632
7	Z.538.682.000
8	Z.538.685.000
9	Z.538.573.000

A225

794 474.502.000

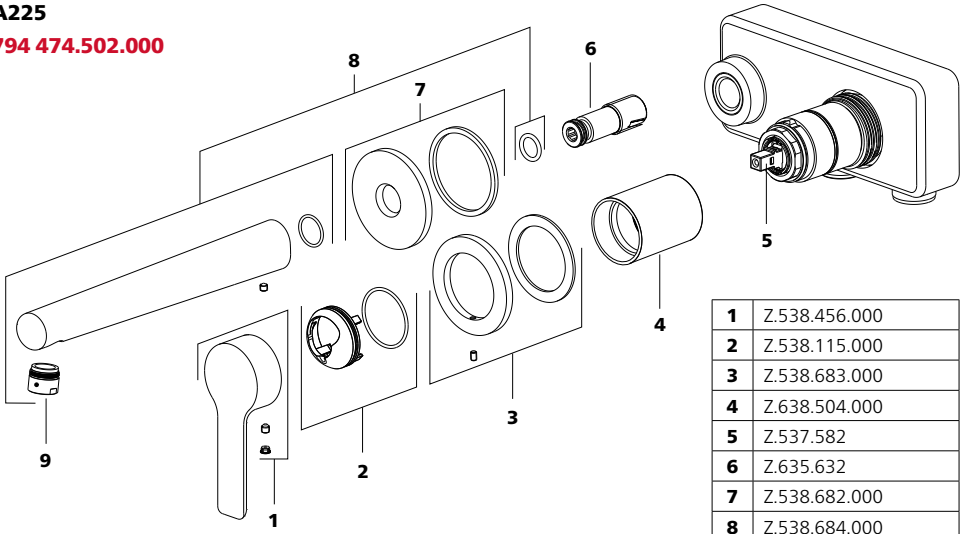

1	Z.538.456.000
2	Z.538.115.000
3	Z.538.683.000
4	Z.638.504.000
5	Z.537.582
6	Z.635.632
7	Z.538.682.000
8	Z.538.684.000
9	Z.538.573.000

Switzerland
Franke Water Systems AG KWC
5726 Unterkulm
Phone +41 62 768 68 68

Austria
Franke GmbH
6971 Hard
Phone +43 5574 6735 0

Belgium / The Netherlands
Franke Aquarotter GmbH
9400 Ninove
Phone +32 54 310 111

Finland
Franke Finland Oy
76850 Naarajärvi
Phone +358 15 341 11

Germany
KWC Deutschland GmbH
72108 Rottenburg am Neckar
Phone +49 7457 948 560

United Arab Emirates
Franke LLC
Ras Al Khaimah
Phone +971 7 203 4700