PROCASA

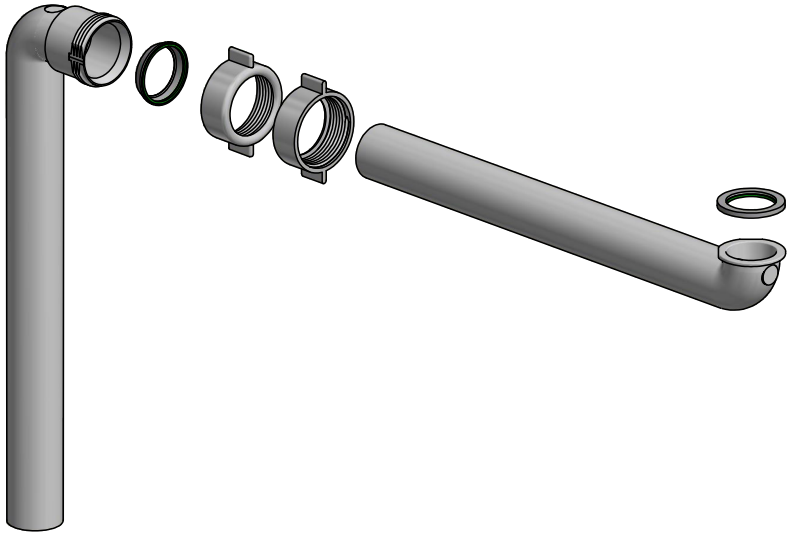

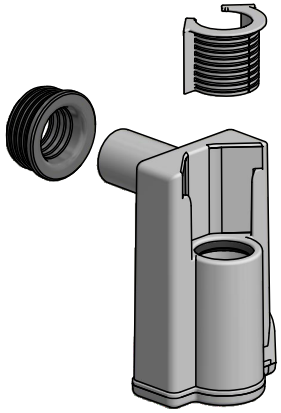

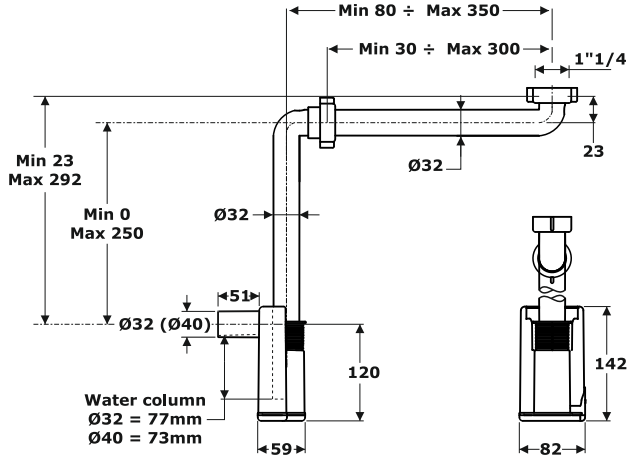

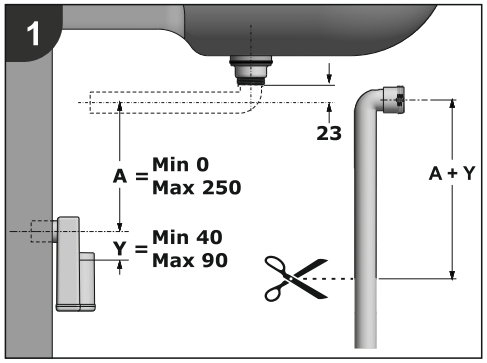

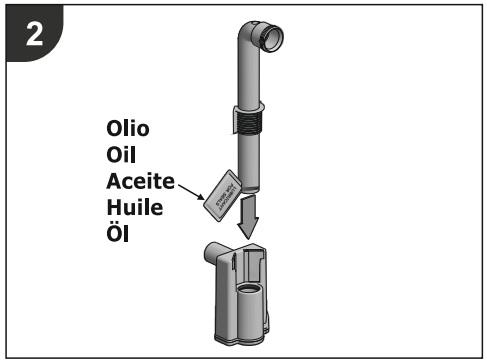

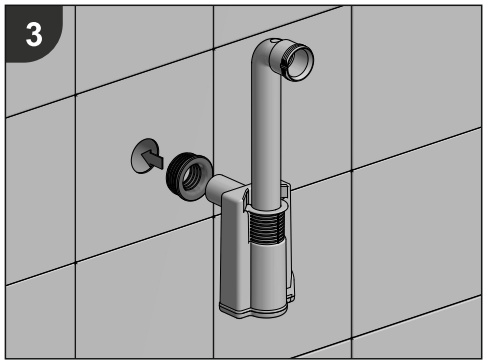

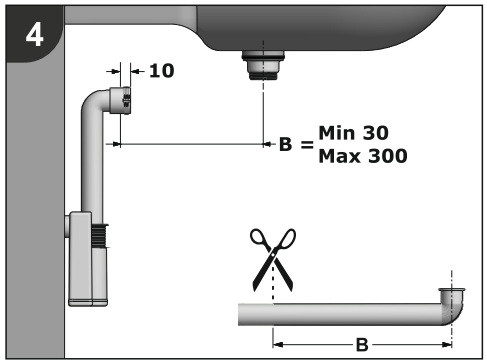

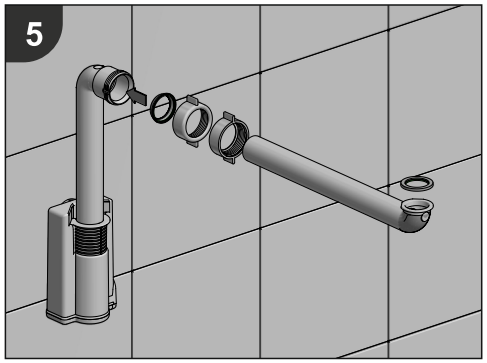

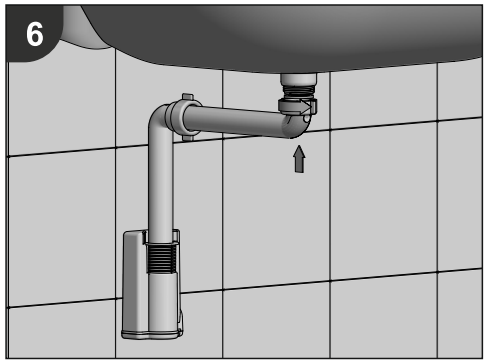

PROCASA

Art.5934 - Rev 03